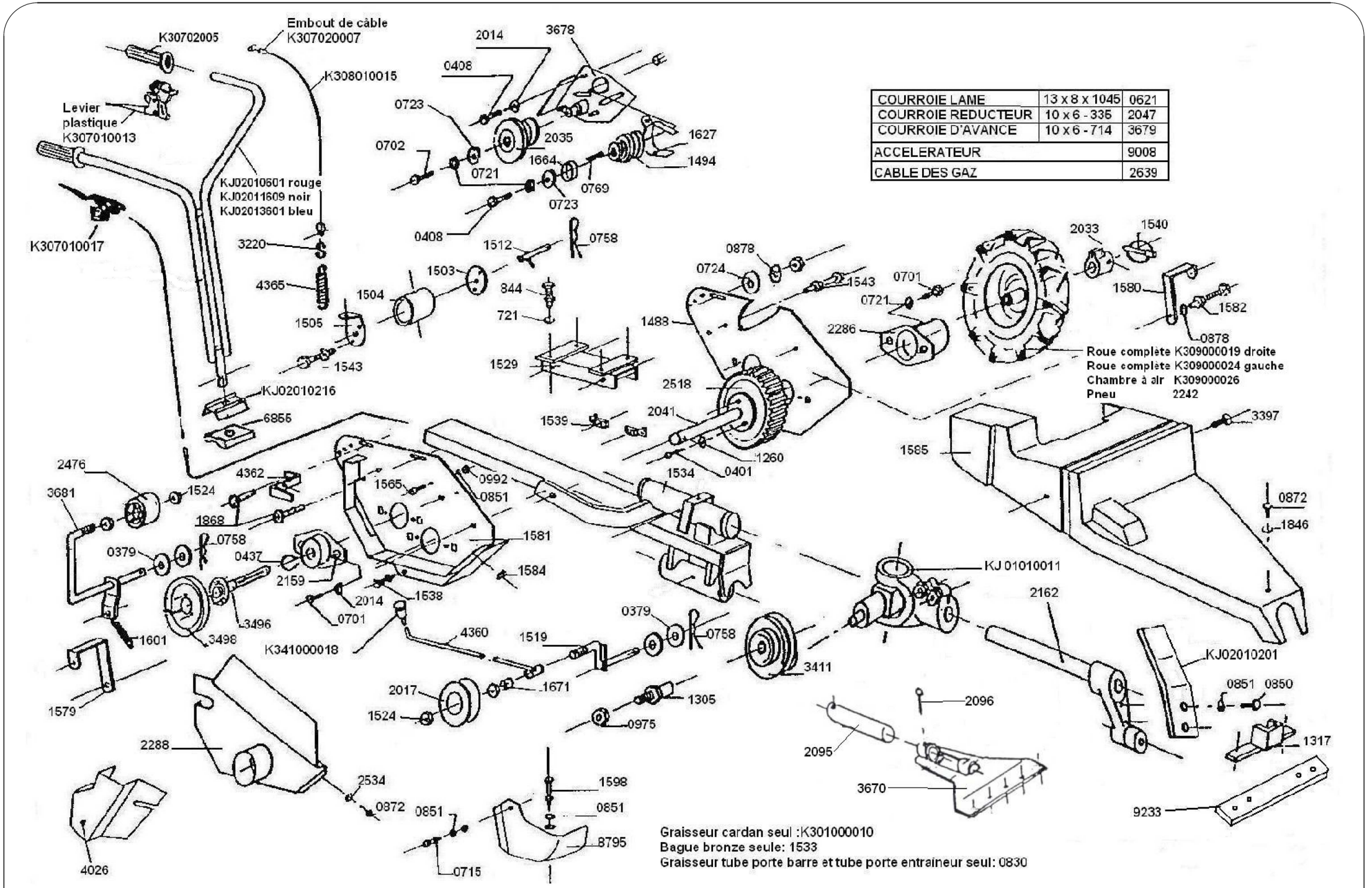

COURROIE LAME	13 x 8 x 1045	0621
COURROIE REDUCTEUR	10 x 6 - 335	2047
COURROIE D'AVANCE	10 x 6 - 714	3679
ACCELERATEUR		9008
CABLE DES GAZ		2639

NOMENCLATURE
MOTOFAUCHEUSE 87 ESM
K501090003 A (11/02/10)