Retrouvez cette pièce sur nhp-motoculture.fr en cliquant sur le numéro de référence

STIGA

SP 680 (2007)

226820002/05

Spare parts list
Reservdelar
Repuestos
Ersatzteile
Pièces détachées
Reserve onderdelen
Catalogo ricambi

NHP Motoculture
Cultivez votre univers

● Use ST. S.p.A. Genuine Spare Parts specified in the parts list for repair and/or replacement.
● The contents described in the parts list may change due to improvement.
● The drawings of the spare parts are only indicative And might Not represent the part in question exactly.
● The indications "right" - "left" - "front" - "rear" refer to the position of the operator when using the machine.
● When placing orders of parts for repair And/Or replacement, make sure that the illustrated parts list Is the one applying to the machine's year of manufacture, as shown on the identification plate attached to the machine.

All rights reserved. No part Of this material may be reproduced Or transmitted, in any form Or by any means, electronic Or mechanical, including photocopying, recording Or by any information storage And retrieval system, without permision in writing from ST. S.p.A.

Copyright ST. S.P.A.

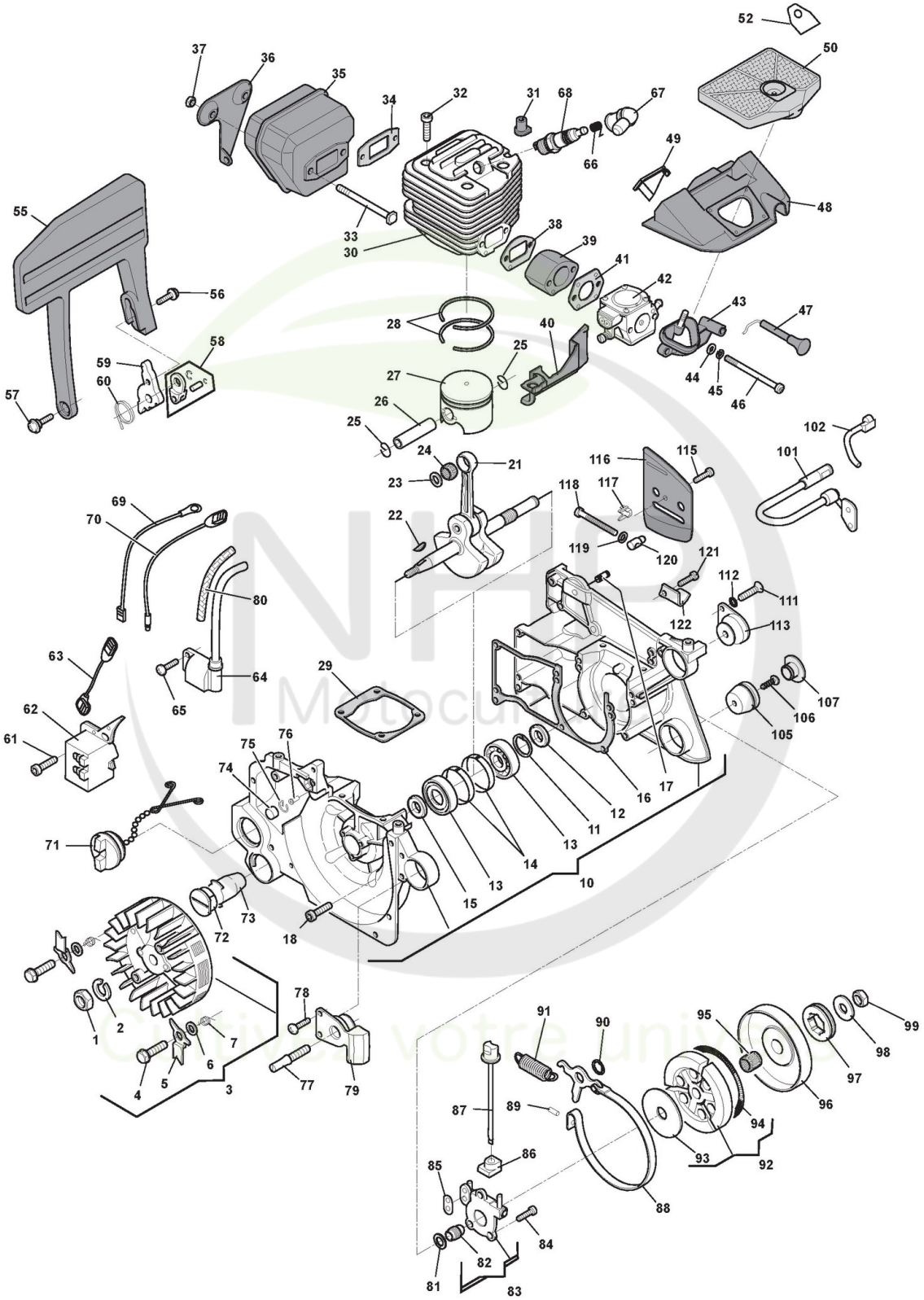

Copyright ST. S.P.A.

Moteur

Réf. N°	Q.té :	Code article	Description	Articles	De	Jusqu'à
1	1	6995020	Ecrou			
2	1	6995014	Rondelle			
3	1	6995056	Ens. Volant			
4	2	6995075	Vis			
5	2	6995130	Fixation Démarreur			
6	2	6995132	Rondelle			
7	2	6995098	Ressort			
10	1	6995151	Carter Moteur			
11	1	6995017	Anneau Élastique			
12	1	6995165	Anneau De Tenue			
13	2	6995166	Coussinet			
14	2	6995029	Rondelle			
15	1	6995084	Anneau De Tenue			
16	1	6995139	Garniture Carter			
17	2	6995028	Prisonnier Guide			
18	6	6995070	Vis			
21	1	6995042	Arbre Moteur			
22	1	6995018	Languette Volant			
23	2	6995041	Rondelle			
24	1	6995021	Roulement			
25	2	6995093	Circlip Pointeau			
26	1	6995129	Pointeau Piston			
27	1	6995054	Piston			
28	2	6995055	Collier Élastique			
29	1	6995027	Garniture Cylindre			
30	1	6995136	Cylindre			
31	1	6995100	Caoutchouc			
32	4	6995070	Vis			
33	2	6995103	Vis			
34	1	6995102	Garniture Silencieux			
35	1	6995025	Silencieux			
36	1	6995101	Deflecteur			
37	2	6995064	Ecrou			
38	1	6995137	Joint Collecteur-Cylindre			
39	1	6995053	Collecteur D'Aspiration			
40	1	6995112	Convoyeur Air			
41	1	6995138	Joint Collecteur-Carburateur			
42	1	6995149	Carburateur			
43	1	6995126	Collecteur Air			
44	2	123657003/0 cliquez ici	Rondelle			
45	2	6995003	Rondelle			
46	2	6995001	Vis			
47	1	6995051	Levier Air			
48	1	6995150	Support Filtre À Air			
49	1	6995026	Bouchon			
50	1	6995146	Filtre À Air			
52	1	6995145	Plaquette			
55	1	6995148	Ens. Protège-Main			

Copyright ST. S.P.A.

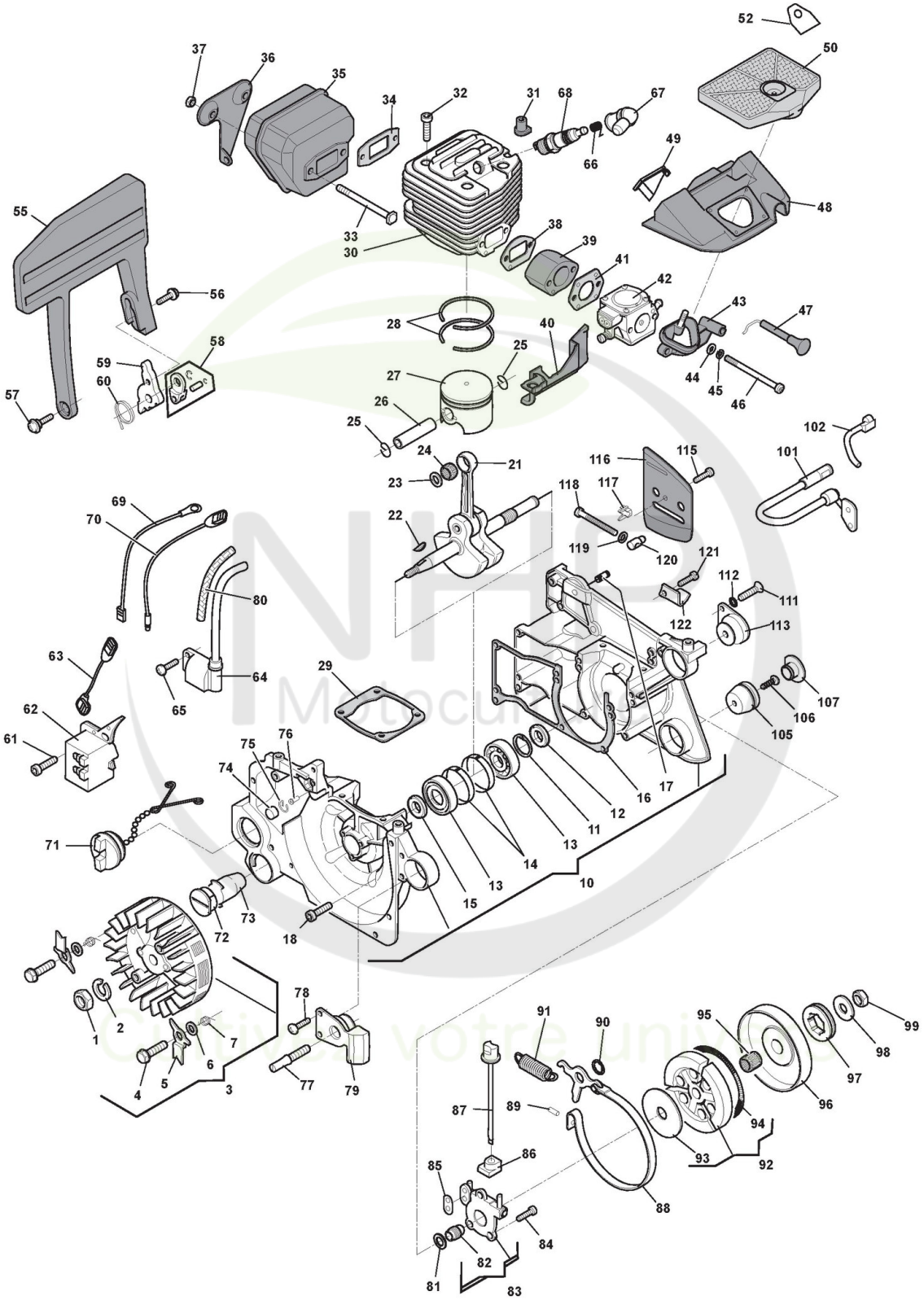

Copyright ST. S.P.A.

Réf. N°	Q.té :	Code article	Description	Articles	De	Jusqu'à
56	1	6995062	Vis			
57	1	6995142	Vis			
58	1	6995147	Butée			
59	1	6995058	Levier			
60	1	6995108	Ressort			
61	2	6995083	Vis			
62	1	6995141	Aimant			
63	1	6995046	Cable			
64	1	6995045	Bobine Électronique			
65	2	6995008	Vis			
66	1	6995022	Borne Fil Bougie			
67	1	6995066	Capuchon Bougie			
68	1	3210024	Bougie			
69	1	6995047	Câble Bobine-Interrupt.			
70	1	6995048	Câble Masse			
71	1	6995109	Bouchon Huile			
72	2	6995155	Bouchon			
73	2	6995036	Caoutchouc Anti-Vibrations			
74	1	6995087	Vanne			
75	1	6995088	Butée			
76	1	6995081	Vanne			
77	2	6995040	Pivot			
78	2	6995031	Vis			
79	1	6995037	Caoutchouc Anti-Vibrations			
80	1	6995065	Gaine Câbles			
81	2	6995019	Rondelle			
82	1	6995119	Vis			
83	1	6995140	Ens. Pompe À Huile			
84	3	6995011	Vis			
85	1	6995120	Joint d'étanchéité			
86	1	6995121	Caoutchouc			
87	1	6995122	Pivot			
88	1	6995106	Bande Frein			
89	1	123665001/0 cliquez ici	Rouleau			
90	2	6995015	Anneau Élastique			
91	1	6995059	Ressort Frein			
92	1	6995043	Ens. Friction			
93	1	6995044	Rondelle			
94	1	6995095	Ressort			
95	1	6995079	Roulement À Aiguilles			
96	1	6995094	Cloche Embrayage			
97	1	6995128	Ens. Roue Dentée			
98	1	6995096	Rondelle			
99	1	6995074	Ecrou			
101	1	6995104	Tube Aspiration Huile			
102	1	6995105	Tuyau Refoul. Huile			
105	1	6995038	Caoutchouc Anti-Vibrations			
106	1	6995023	Vis			

Copyright ST. S.P.A.

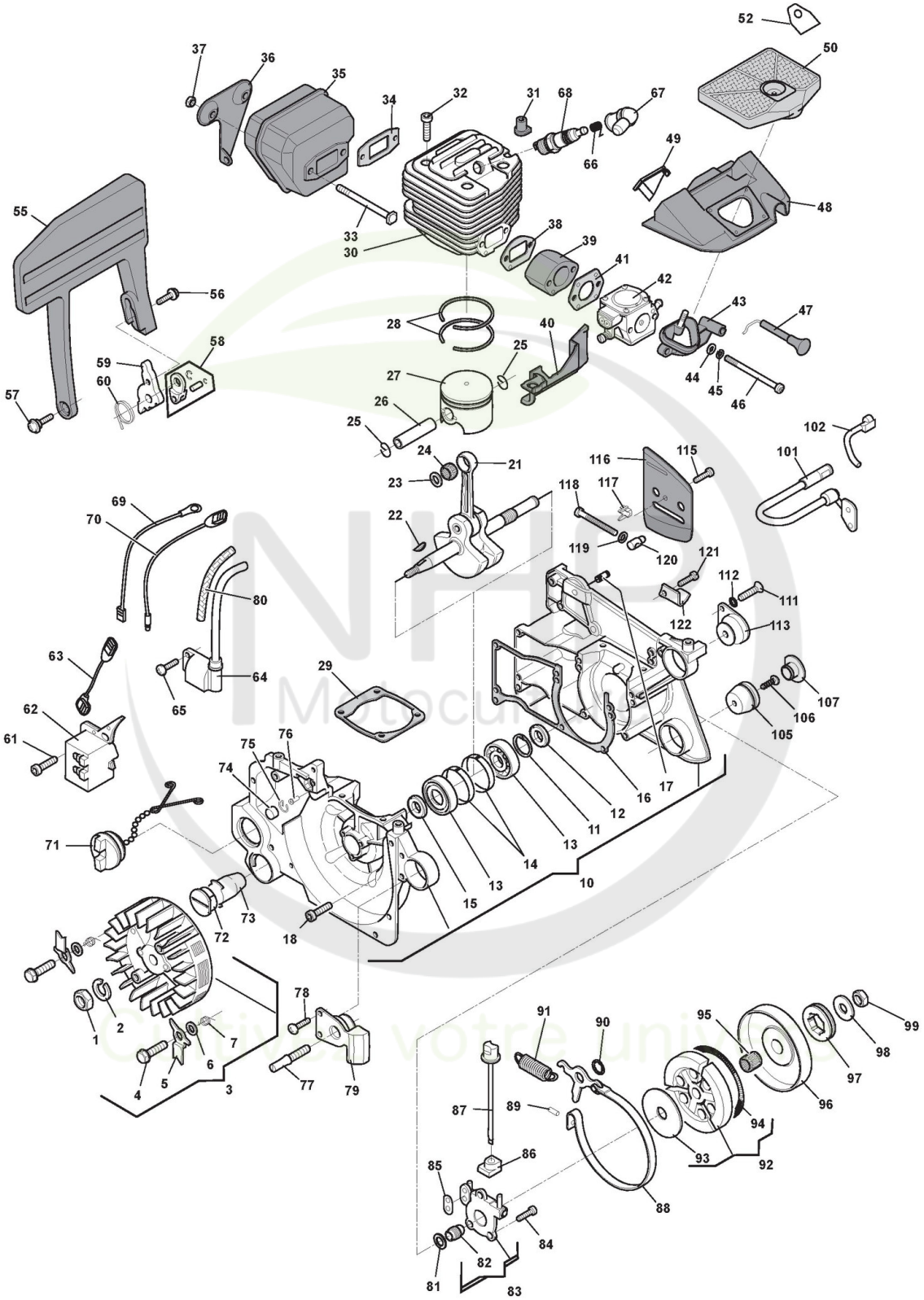

Copyright ST. S.P.A.

Réf. N°	Q.té :	Code article	Description	Articles	De	Jusqu'à
107	1	6995068	Bouchon			
111	2	6995007	Vis			
112	2	6995077	Rondelle			
113	1	6995039	Caoutchouc Anti-Vibrations			
115	1	6995006	Vis			
116	1	6995117	Plaque Base Guide Externe			
117	1	6995086	Vis			
118	1	6995085	Vis			
119	1	123657003/0 cliquez ici	Rondelle			
120	1	6995078	Goujon Tendeur De Chaîne			
121	1	6995031	Vis			
122	1	6995030	Butée Chaîne			

NHP Motoculture
Cultivez votre univers

Copyright ST. S.P.A.

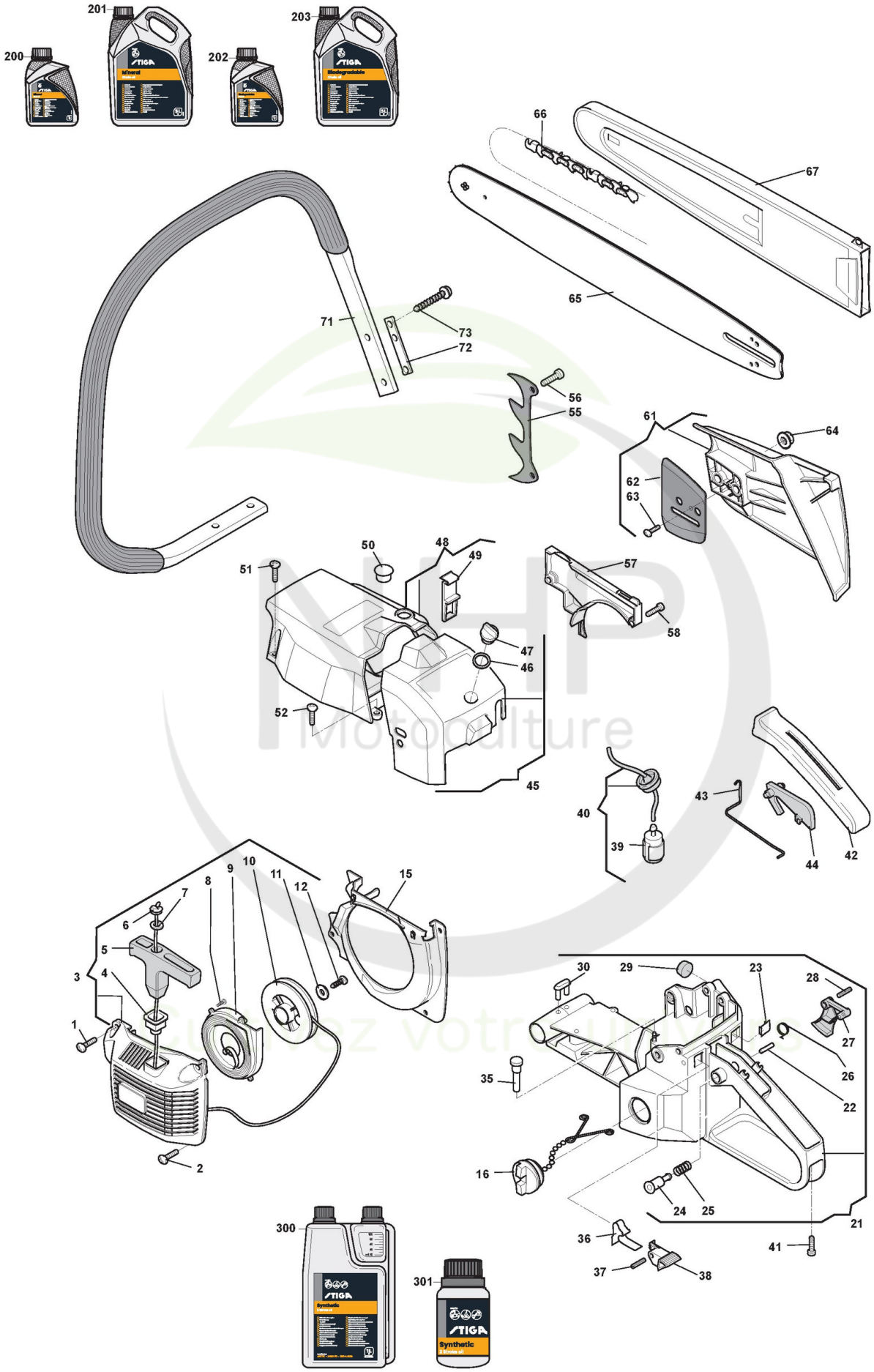

Copyright ST. S.P.A.

Réf. N°	Q.té :	Code article	Description	Articles	De	Jusqu'à
1	1	6995142	Vis			
2	3	6995050	Vis			
3	1	6995157	Démarreur Jaune			
3	1	6995162	Démarreur Rouge			
4	1	6995049	Rondelle Caoutchouc			
5	1	6995125	Poignée Démarrage			
6	1	6995124	Câble Démarrage			
7	1	6995076	Rondelle			
8	2	6995061	Vis			
9	1	6995123	Ressort Démarrage			
10	1	6995099	Poulie Démarrage			
11	1	6995080	Rondelle			
12	1	6995023	Vis			
15	1	6995131	Convoyeur Air			
16	1	6995091	Bouhcon Mélange			
21	1	6995153	Ens. Poignée			
22	1	6995082	Butée			
23	1	6995089	Plaquette			
24	1	6995073	Bouton			
25	1	6995072	Ressort			
26	1	6995114	Ressort			
27	1	6995134	Levier Accélérateur			
28	1	6995016	Goupille			
29	1	6995034	Caoutchouc Anti-Vibrations			
30	1	6995063	Caoutchouc Anti-Vibrations			
35	1	6995092	Vanne Évent			
36	1	6995115	Ressort			
37	1	6995035	Goupille Élastique			
38	1	6995090	Interrupteur			
39	1	6995069	Plongeur Mélange			
40	1	6995116	Tuyau Plongeur Mélange			
41	1	6995113	Vis			
42	1	6995154	Couvercle Poignée			
43	1	6995052	Levier Accélérateur			
44	1	6995135	Levier De Sécurité			
45	1	6995158	Couvre-Filtre Jaune			
45	1	6995163	Couvre-Filtre Rouge			
46	1	6995133	Joint d'étanchéité			
47	1	6995127	Pommeau			
48	1	6995152	Couvre-Cylindre Jaune			
48	1	6995159	Couvre-Cylindre Rouge			
49	1	6995110	Régulateur Chauffage			
50	1	6995111	Caoutchouc			
51	1	6995012	Vis			
52	2	6995010	Vis			
55	1	6995060	Cliquet			
56	2	6995031	Vis			
57	1	6995161	Couvercle Frein			

Copyright ST. S.P.A.

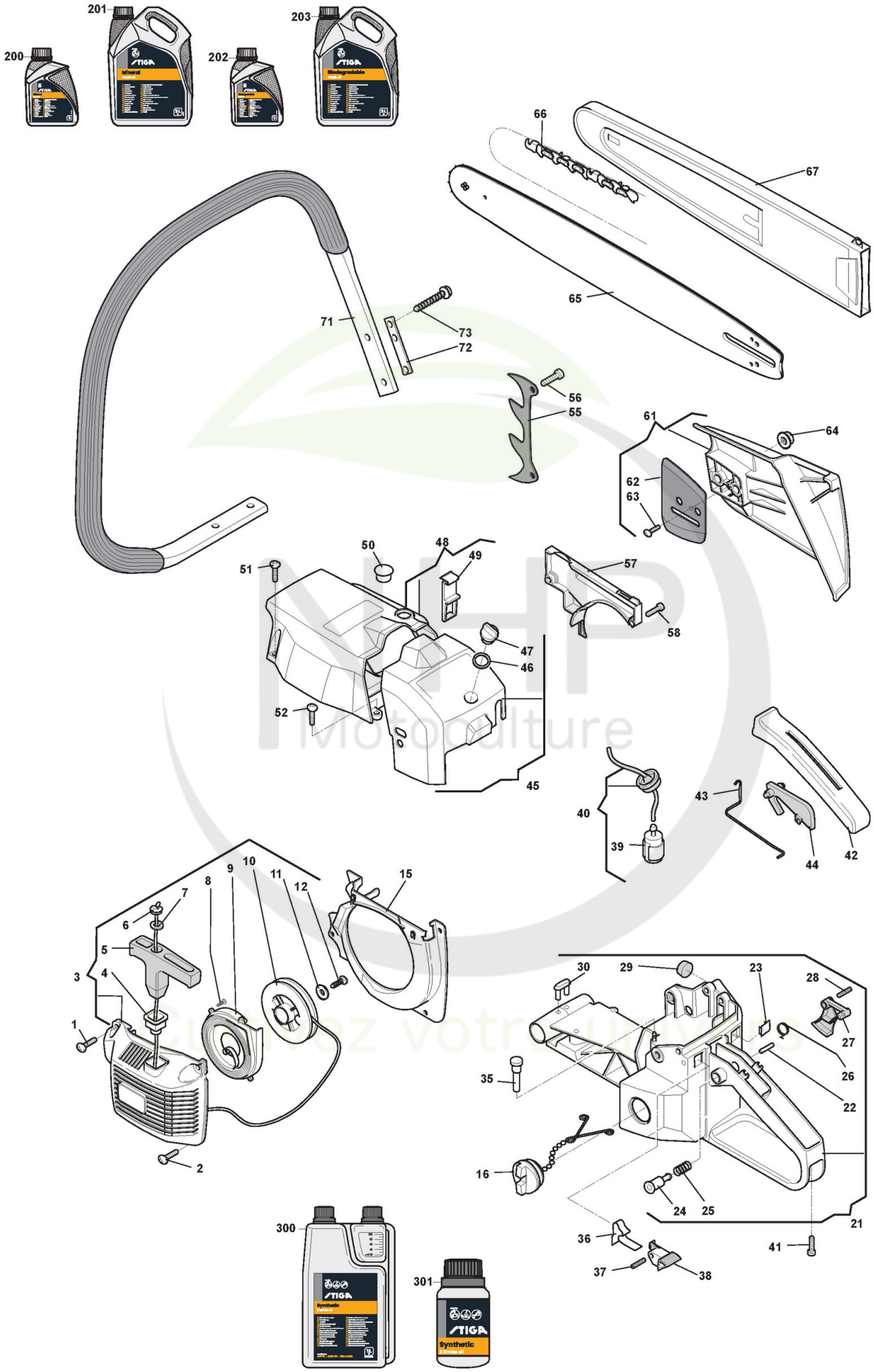

Copyright ST. S.P.A.

Réf. N°	Q.té :	Code article	Description	Articles	De	Jusqu'à
58	2	6995009	Vis			
61	1	6995156	Carter Friction Jaune			
61	1	6995160	Carter Friction Rouge			
62	1	6995118	Plaque Base Guide Externe			
63	1	6995013	Vis			
64	2	6995097	Ecrou			
65	1	6995164	Guide-Chaîne 20inch			
66	1	4113741	Chaîne 20inch			
67	1	4181497	Protège-Guide 18inch			
71	1	6995057	Main-Courante			
72	2	6995067	Plaquette			
73	4	6995002	Vis			
200	1	1111-9228-01 cliquez ici	Huile Chaine 1Lt Minerale			
200	1	1111-9267-01 cliquez ici	Only for Italian Market	Solo per mercato Italiano/Only Italian Market		
201	1	1111-9229-01 cliquez ici	Huile Chaine 5Lt Minerale			
201	1	1111-9268-01 cliquez ici	Only for Italian Market	Solo per mercato Italiano/Only Italian Market		
202	1	1111-9276-01 cliquez ici	Huile Chaine 5Lt Biodégradable			
202	1	1111-9328-01 cliquez ici	Only for Italian Market	Solo per mercato Italiano/Only Italian Market		
203	1	1111-9247-01 cliquez ici	Huile Chaine 5Lt Biodégradable			
203	1	1111-9247-02 cliquez ici	Only for Italian Market	Solo per mercato Italiano/Only Italian Market		
300	1	1111-9230-01 cliquez ici	Huile moteur synthétique 2 temps 1 Lt, Dozer			
300	1	1111-9243-01 cliquez ici	Only for Italian Market	Solo per mercato Italiano/Only Italian Market		
301	1	1111-9231-01 cliquez ici	Huile moteur synthétique 2 temps 0,1 Lt			
301	1	1111-9269-01 cliquez ici	Only for Italian Market	Solo per mercato Italiano/Only Italian Market		

NHP Motoculture
Cultivez votre univers

Copyright ST. S.P.A.