Retrouvez cette pièce sur nhp-motoculture.fr en cliquant sur le numéro de référence

STIGA

SP 660 (2006)

15-4161-41

Spare parts list
Reservdelar
Repuestos
Ersatzteile
Pièces détachées
Reserve onderdelen
Catalogo ricambi

NHP Motoculture
Cultivez votre univers

● Use ST. S.p.A. Genuine Spare Parts specified in the parts list for repair and/or replacement.
● The contents described in the parts list may change due to improvement.
● The drawings of the spare parts are only indicative And might Not represent the part in question exactly.
● The indications "right" - "left" - "front" - "rear" refer to the position of the operator when using the machine.
● When placing orders of parts for repair And/Or replacement, make sure that the illustrated parts list Is the one applying to the machine's year of manufacture, as shown on the identification plate attached to the machine.

All rights reserved. No part Of this material may be reproduced Or transmitted, in any form Or by any means, electronic Or mechanical, including photocopying, recording Or by any information storage And retrieval system, without permision in writing from ST. S.p.A.

Copyright ST. S.P.A.

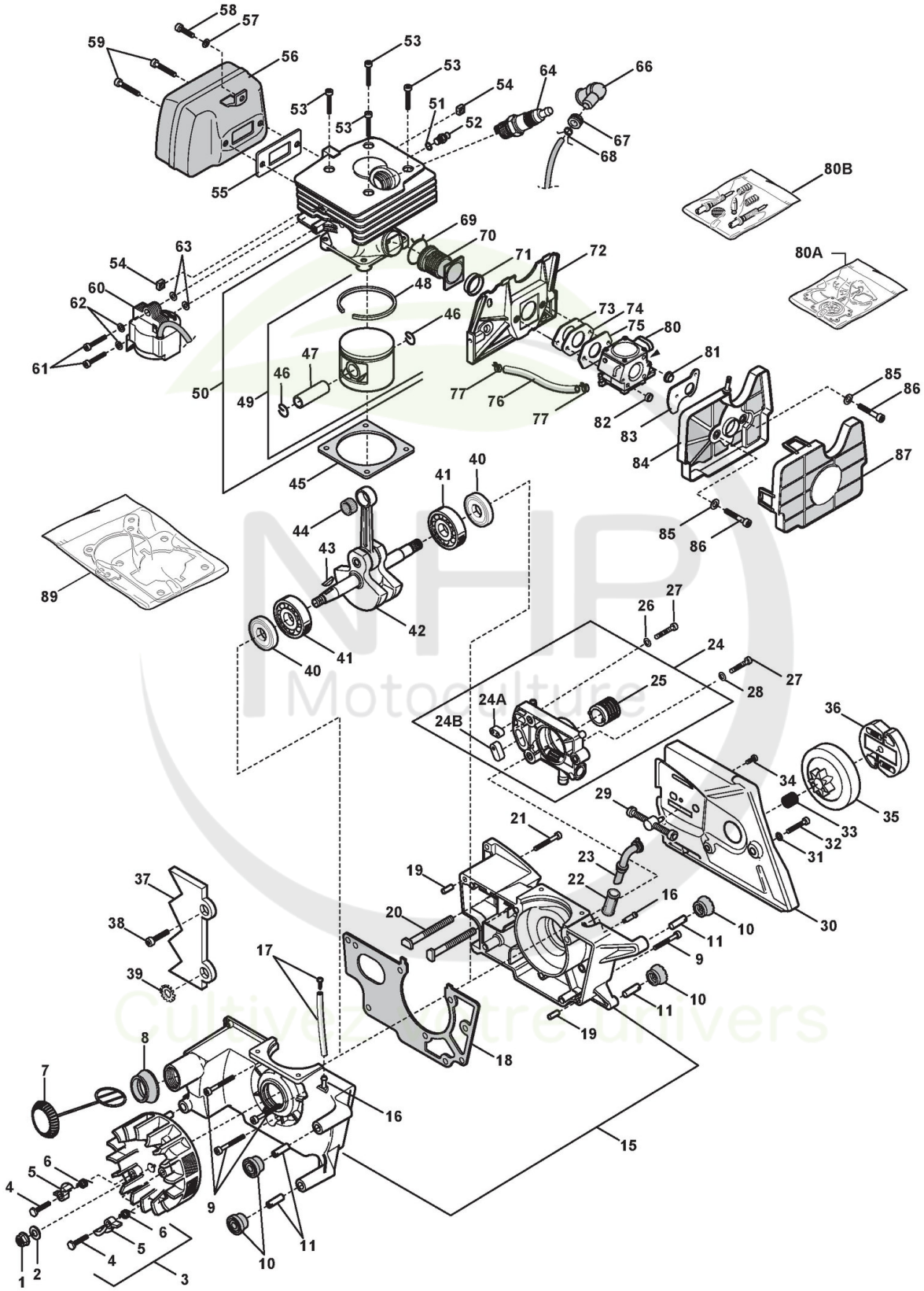

Copyright ST. S.P.A.

Moteur

Réf. N°	Q.té :	Code article	Description	Articles	De	Jusqu'à
1	1	2412100	Ecrou			
2	1	2321060	Rondelle			
3	1	4152920	Ens. Volant			
4	2	2652260	Vis			
5	2	3748440	Crochet Volant			
6	2	3653030	Ressort			
7	1	4152937	Bouchon Réservoir D'Huile			
8	1	3744810	Caoutchouc Réservoir Huile			
9	6	2135130	Vis			
10	6	3744100	Caoutchouc Anti-Vibrations			
11	6	2652640	Vis			
15	1	8520740	Semi-Carters Moteur			
16	2	3640090	Tube			
17	1	4251530	Event Huile			
18	1	3723810	Garniture Carter			
19	2	3180060	Goupille			
20	2	2112350	Vis			
21	1	2135130	Vis			
22	1	3781330	Filtre À Huile			
23	1	3744550	Tuyau Plongeur Huile			
24	1	3745400	Caoutchouc Aspir. Huile			
24	1	3745410	Caoutchouc Refoul. Huile			
24	1	8152910	Pompe À Huile			
25	1	3180230	Vis			
26	1	2321150	Rondelle			
27	2	2135060	Vis			
28	1	2370050	Rondelle			
29	1	8652300	Tendeur Chaîne			
30	1	4611560	Plaque Protection Pompe			
31	1	2370050	Rondelle			
32	1	2135060	Vis			
33	1	3114070	Roulement À Aiguilles			
34	1	2122090	Vis			
35	1	4121390	Cloche Friction			
36	1	4150711	Ens. Friction			
37	1	323026000/0 cliquez ici	Cliquet			
38	2	2135010	Vis			
39	2	2370050	Rondelle			
40	2	3121120	Anneau De Tenue			
41	2	3112040	Roulement À Billes			
42	1	4152740	Arbre Moteur			
43	1	3151050	Languette Volant			
44	1	3114080	Roulement À Aiguilles			
45	1	3723770	Garniture Cylindre			
46	2	3356020	Circlip Pointeau			
47	1	3158080	Pointeau Piston			
48	1	3123140	Collier Élastique			
49	1	383590000/0 cliquez ici	Ens.Piston Ø 47			

Copyright ST. S.P.A.

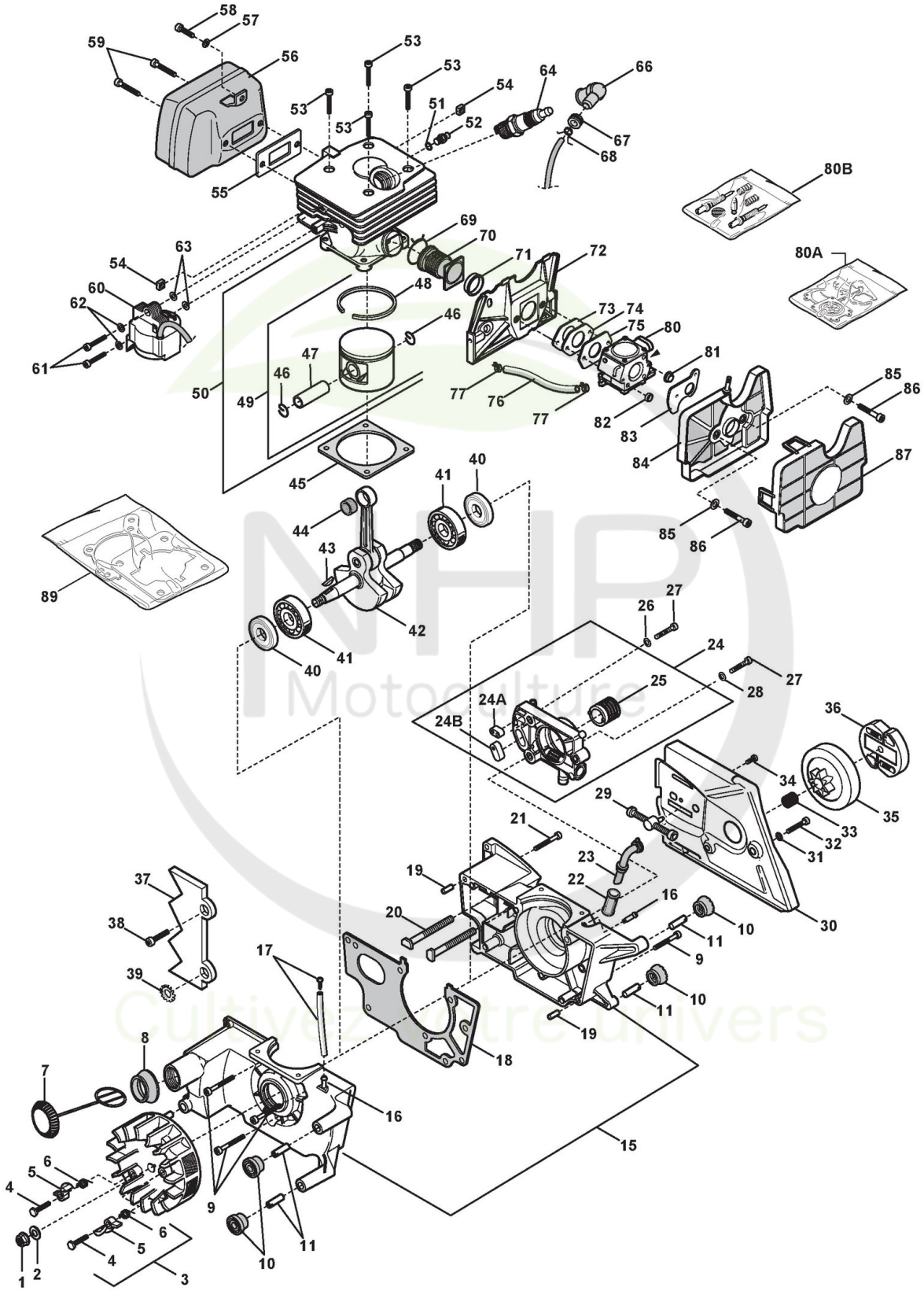

Copyright ST. S.P.A.

Réf. N°	Q.té :	Code article	Description	Articles	De	Jusqu'à
50	1	383070000/0 cliquez ici	Ens.Cylindre-Piston			
51	1	2360060	Rondelle			
52	1	3L4252080/2 cliquez ici	Décompresseur			
53	4	2135030	Vis			
54	2	2461030	Ecrou			
55	1	1L3723780/1 cliquez ici	Rondelle			
56	1	4122200	Silencieux			
57	1	2370050	Rondelle			
58	1	2135010	Vis			
59	2	2135040	Vis			
60	1	1L3210600/1 cliquez ici	Bobine Électronique			
61	2	2132550	Vis			
62	2	2321150	Rondelle			
63	2	2317110	Rondelle			
64	1	3210024	Bougie			
66	1	3748880	Capuchon Bougie			
67	1	3745130	Caoutchouc Passe-Câble			
68	1	3657050	Ressort Fixation Bougie			
69	1	3657350	Collier Tuyau			
70	1	4250100	Collecteur D'Aspiration			
71	1	3612410	Douille			
72	1	4152940	Support Carburateur			
73	1	3724350	Garniture Bride Carburateur			
74	1	3612670	Bride Carburateur			
75	1	3723870	Garniture Carburateur			
76	1	8782590	Tuyau Pulse			
77	2	3657140	Collier			
80	1	123303500/0 cliquez ici	Kit Réparation			
80	1	4253870	Carburateur Tillotson			
80	1	8723300	Kit Membrane Carburateur			
81	1	2382150	Douille			
82	1	2382140	Douille			
83	1	3612361	Papillon Accélérateur			
84	1	3781660	Support Filtre À Air			
85	2	2321150	Rondelle			
86	2	2135110	Vis			
87	1	3781650	Filtre À Air			
89	1	8723710	Kit joint d'étanchéité			

Copyright ST. S.P.A.

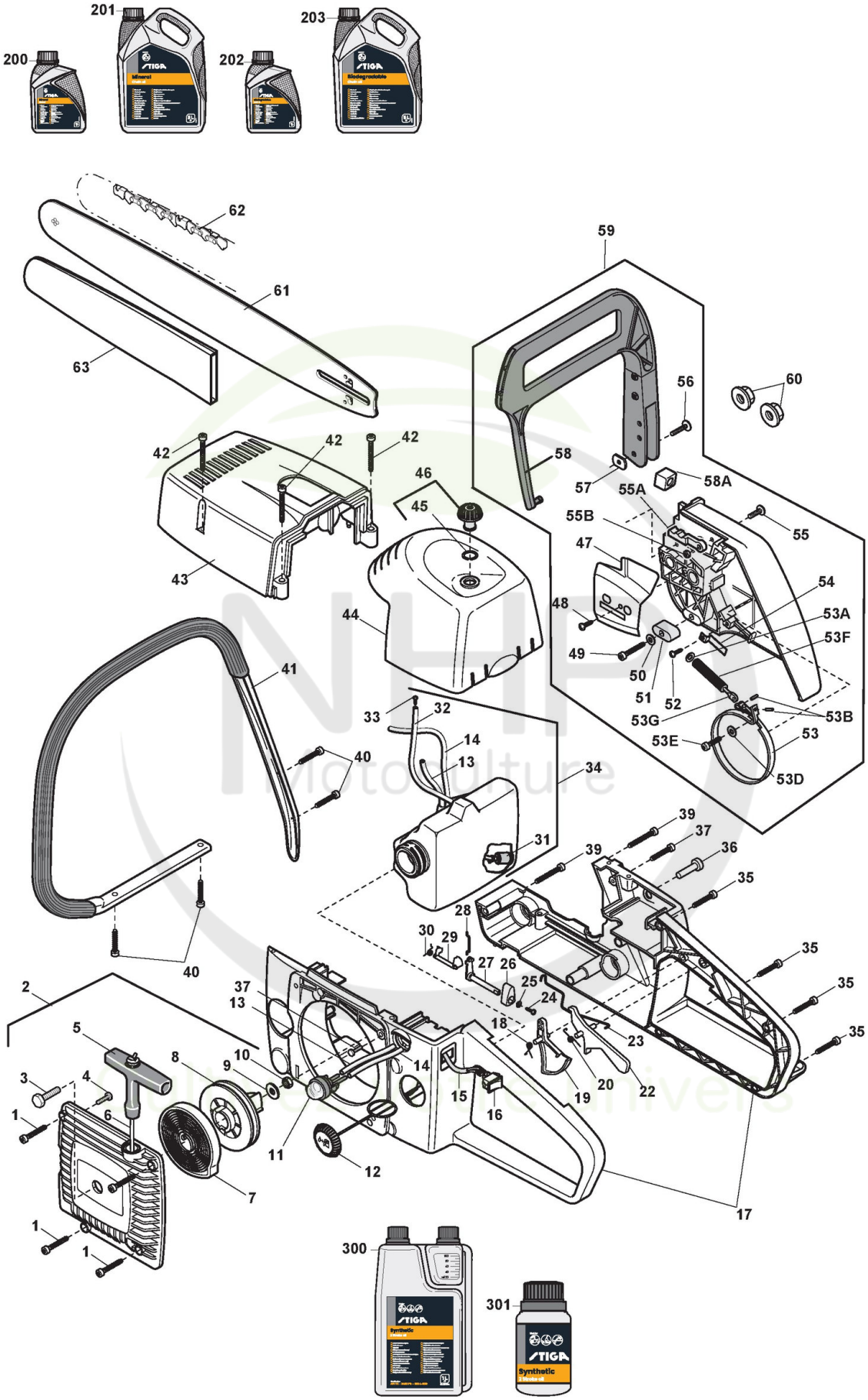

Copyright ST. S.P.A.

Carter

Réf. N°	Q.té :	Code article	Description	Articles	De	Jusqu'à
1	4	2123030	Vis			
2	1	4152860	Démarreur Jaune			
3	1	2172090	Vis			
4	2	2123090	Vis			
5	1	3749437	Poignée Démarrage			
6	1	4250060	Câble Démarrage			
7	1	4150120	Ressort Démarrage			
8	1	4561150	Poulie Démarrage			
9	1	3613420	Rondelle			
10	1	112154330/0 cliquez ici	Ecrou			
11	1	4253880	Elément Pompant Air Purge			
12	1	4152887	Bouchon Mélange			
13	1	3786090	Tube			
14	1	3786070	Tube			
15	1	3210531	Câble Masse			
16	1	3210970	Interrupteur D'Arrêt			
17	1	383300006/0 cliquez ici	Ens.Poignée Gris			
18	1	3653980	Ressort			
19	1	3743247	Levier Accélérateur			
20	1	3653580	Ressort			
22	1	3743257	Levier De Sécurité			
23	1	3655240	Tige Accélérateur			
24	1	2123090	Vis			
25	1	2312180	Rondelle			
26	1	3743277	Manette Air Externe			
27	1	3743267	Levier Air Interne			
28	1	3655170	Tirant Manette Air			
29	1	3750230	Levier			
30	1	3654460	Ressort			
31	1	4251040	Plongeur Huile			
32	1	3786080	Tuyau Évent Mélange			
33	1	2123060	Vis			
34	1	4152871	Réservoir Mélange			
35	4	2123030	Vis			
36	1	3745320	Caoutchouc Vis Papillon			
37	2	2123140	Vis			
39	3	2123110	Vis			
40	4	2123030	Vis			
41	1	4152817	Main-Courante			
42	3	2123110	Vis			
43	1	4564110	Couvre-Cylindre Jaune			
44	1	4564120	Couvre-Filtre Jaune			
45	1	3356030	Anneau Élastique			
46	1	4152980	Pommeau			
47	1	3612370	Plaque Base Guide			
48	1	2123060	Vis			
49	1	2123140	Vis			
50	1	2321150	Rondelle			

Copyright ST. S.P.A.

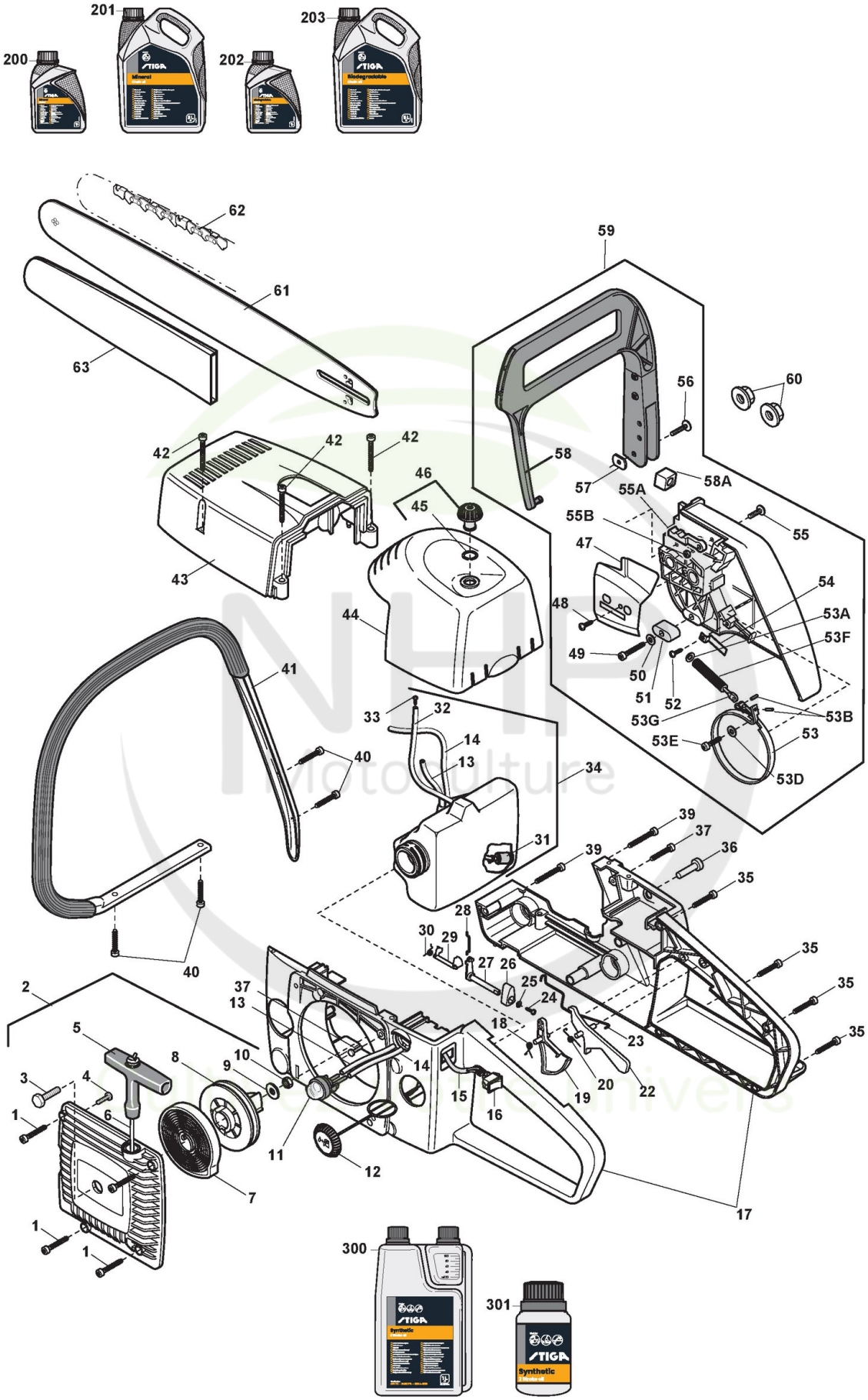

Copyright ST. S.P.A.

Réf. N°	Q.té :	Code article	Description	Articles	De	Jusqu'à
51	1	3749250	Butée Chaîne			
52	1	2123060	Vis			
53	1	2123140	Vis			
53	1	2312090	Rondelle			
53	1	2321150	Rondelle			
53	2	3314080	Goupille			
53	1	3612390	Bande Frein			
53	1	3641250	Tige de Frein			
53	1	3653720	Ressort Frein			
54	1	3612400	Plaquette			
55	1	2432040	Ecrou			
55	1	2652890	Vis			
55	1	3660350	Brake Hooking			
56	1	2652880	Vis			
57	1	3641260	Rondelle			
58	1	4152897	Ens. Protège-Main			
58	1	4152950	Bloc			
59	1	4252740	Carter Friction Jaune			
60	2	2670120	Mutter			
61	1	4112190	Guide-Chaîne 20inch			
62	1	4113373	Chaîne 20inch			
63	1	4181497	Protège-Guide 18inch			
200	1	1111-9228-01 cliquez ici	Huile Chaine 1Lt Minerale			
200	1	1111-9267-01 cliquez ici	Only for Italian Market	Solo per mercato Italiano/Only Italian Market		
201	1	1111-9229-01 cliquez ici	Huile Chaine 5Lt Minerale			
201	1	1111-9268-01 cliquez ici	Only for Italian Market	Solo per mercato Italiano/Only Italian Market		
202	1	1111-9276-01 cliquez ici	Huile Chaine 5Lt Biodégradable			
202	1	1111-9328-01 cliquez ici	Only for Italian Market	Solo per mercato Italiano/Only Italian Market		
203	1	1111-9247-01 cliquez ici	Huile Chaine 5Lt Biodégradable			
203	1	1111-9247-02 cliquez ici	Only for Italian Market	Solo per mercato Italiano/Only Italian Market		
300	1	1111-9230-01 cliquez ici	Huile moteur synthétique 2 temps 1 Lt, Dozer			
300	1	1111-9243-01 cliquez ici	Only for Italian Market	Solo per mercato Italiano/Only Italian Market		
301	1	1111-9231-01 cliquez ici	Huile moteur synthétique 2 temps 0,1 Lt			
301	1	1111-9269-01 cliquez ici	Only for Italian Market	Solo per mercato Italiano/Only Italian Market		

Copyright ST. S.P.A.