Retrouvez cette pièce sur nhp-motoculture.fr en cliquant sur le numéro de référence

STIGA

SP 526 (2019)

240521802/S17

Spare parts list
Reservdelar
Repuestos
Ersatzteile
Pièces détachées
Reserve onderdelen
Catalogo ricambi

NHP Motoculture
Cultivez votre univers

● Use ST. S.p.A. Genuine Spare Parts specified in the parts list for repair and/or replacement.
● The contents described in the parts list may change due to improvement.
● The drawings of the spare parts are only indicative And might Not represent the part in question exactly.
● The indications "right" - "left" - "front" - "rear" refer to the position of the operator when using the machine.
● When placing orders of parts for repair And/Or replacement, make sure that the illustrated parts list Is the one applying to the machine's year of manufacture, as shown on the identification plate attached to the machine.

All rights reserved. No part Of this material may be reproduced Or transmitted, in any form Or by any means, electronic Or mechanical, including photocopying, recording Or by any information storage And retrieval system, without permision in writing from ST. S.p.A.

Copyright ST. S.P.A.

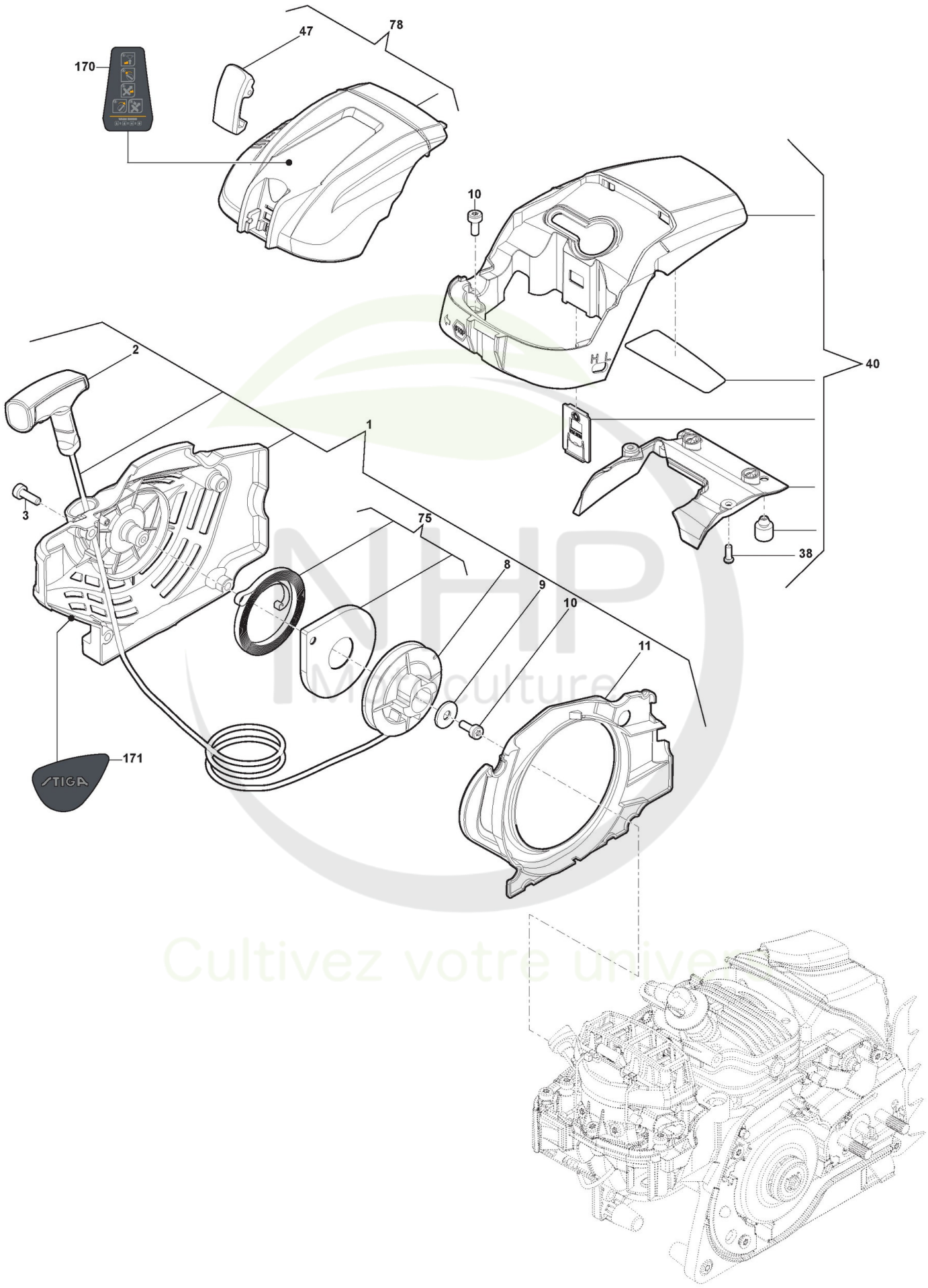

Copyright ST. S.P.A.

Carter

Réf. N°	Q.té :	Code article	Description	Articles	De	Jusqu'à
1	1	118804246/1 cliquez ici	Ens. Démarreur Jaune	(SP466)	S/N 703CD10057	S/N 20DC1CHA002520
1	1	118804246/1 cliquez ici	Ens. Démarreur Jaune	(SP526)	S/N 77	S/N 002520
1	1	118804246/2 cliquez ici	Ens. Démarreur Jaune	(SP466)	S/N 20DC1CHA002521	
1	1	118804246/2 cliquez ici	Ens. Démarreur Jaune	(SP526)	S/N 002521	
2	1	118804245/0 cliquez ici	Poignée Démarrage Jaune			
3	4	2132550	Vis			
8	1	118804243/0 cliquez ici	Poulie Démarrage	(SP466)		S/N 20DC1CHA002520
8	1	118804243/0 cliquez ici	Poulie Démarrage	(SP526)		S/N 002520
8	1	118804243/1 cliquez ici	Poulie Démarrage	(SP526)	S/N 20DC1CHA002665	
8	1	118804243/1 cliquez ici	Poulie Démarrage	(SP466)	S/N 002665	
9	1	112521330/0 cliquez ici	Rondelle - M6			
10	3	112731601/0 cliquez ici	Vis			
11	1	118804242/0 cliquez ici	Conduit D'Air			
38	2	112728523/0 cliquez ici	Vis			
40	1	118804921/0 cliquez ici	Ens. Capot			
47	1	118804215/0 cliquez ici	Levier			
75	1	118804385/0 cliquez ici	Ressort Démarrage			
78	1	118804269/0 cliquez ici	Couvre-Filtre À Air			
170	1	114369749/0 cliquez ici	Etiquette			
171	1	114369742/0 cliquez ici	Etiquette			

NHP Motoculture
Cultivez votre univers

Copyright ST. S.P.A.

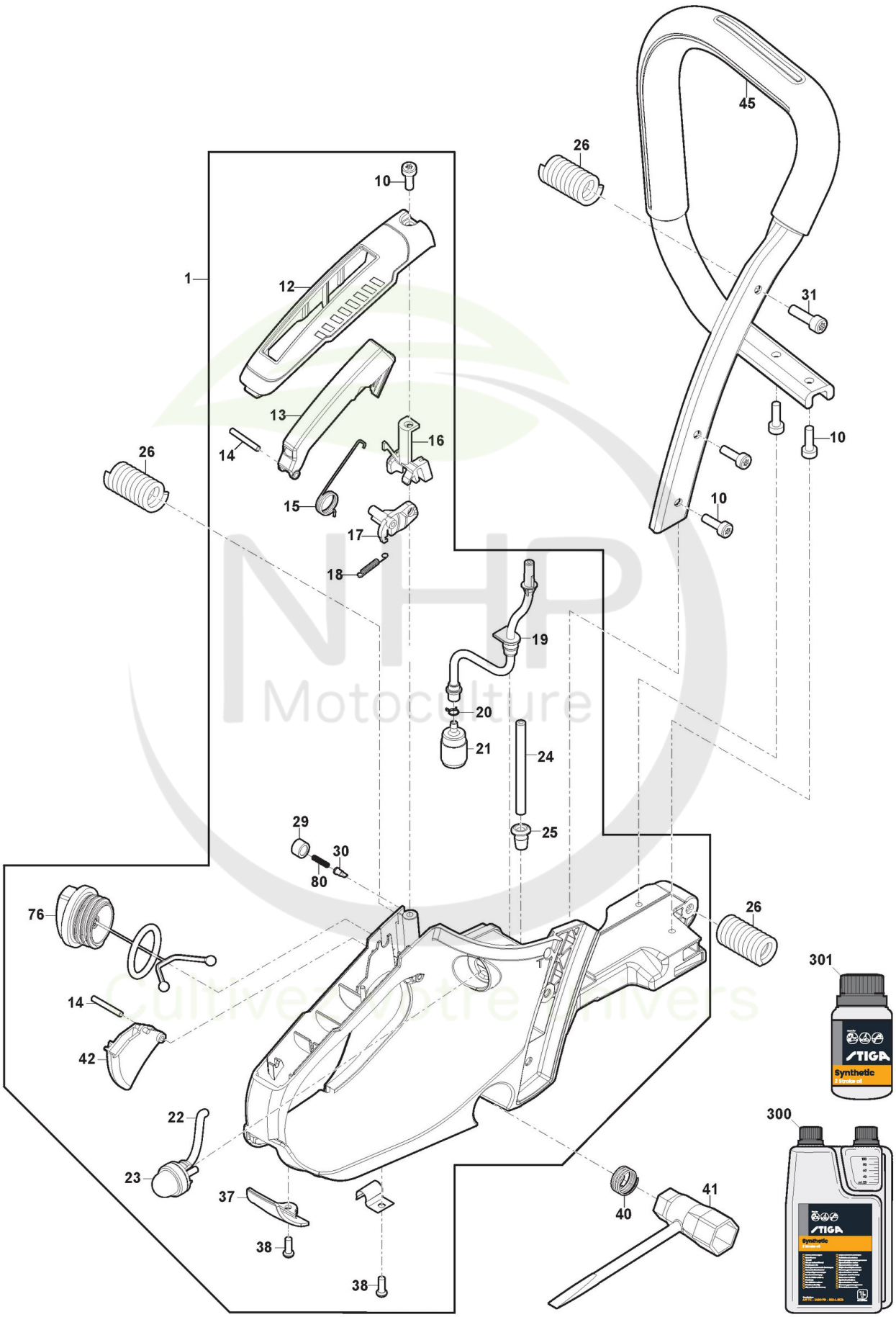

Copyright ST. S.P.A.

Carter

Réf. N°	Q.té :	Code article	Description	Articles	De	Jusqu'à
1	1	118804922/0 cliquez ici	Ens. Poignée Jaune	Yellow		
10	5	112731601/0 cliquez ici	Vis			
12	1	118804241/0 cliquez ici	Couvercle Poignée Jaune	Yellow		
13	1	118804240/0 cliquez ici	Levier De Sécurité			
14	2	118804406/0 cliquez ici	Goupille			
15	1	118804239/0 cliquez ici	Ressort			
16	1	118804238/0 cliquez ici	Etrier			
17	1	118804237/0 cliquez ici	Etrier			
18	1	118804236/0 cliquez ici	Ressort			
19	1	118804235/0 cliquez ici	Ens. Tuyau de Carburant			
20	1	118804234/0 cliquez ici	Clip			S/N 801CD100000
20	1	118804932/0 cliquez ici	Fuel Filter Balancing Weight		S/N	
21	1	118804885/0 cliquez ici	Filtre Carburant			
22	1	118804232/0 cliquez ici	Tube			
23	1	118804913/0 cliquez ici	Primer			
24	1	118804353/1 cliquez ici	Tube Essence			
25	1	118804229/0 cliquez ici	Grommet			
26	2	118804925/0 cliquez ici	Ressort			
29	1	118804228/0 cliquez ici	Valve cap			
30	1	118804227/0 cliquez ici	Vanne Évent Réservoir			
31	2	2132180	Vis			
37	1	323059046/0 cliquez ici	Plaquette			
38	2	112728523/0 cliquez ici	Vis			
40	1	118804222/0 cliquez ici	Ressort			
41	1	118804221/0 cliquez ici	Spark Plug Wrench			
42	1	118804220/0 cliquez ici	Levier Accélérateur			
45	1	118804383/0 cliquez ici	Poignée Avant			
76	1	118804307/1 cliquez ici	Ens. Tank Cap	Claim H005/1718		
80	1	118804881/0 cliquez ici	Ressort			
300	1	1111-9230-01 cliquez ici	Huile moteur synthétique 2 temps 1 Lt, Dozer			
300	1	1111-9243-01 cliquez ici	Only for Italian Market	Solo per mercato Italiano/Only Italian Market		
301	1	1111-9231-01 cliquez ici	Huile moteur synthétique 2 temps 0,1 Lt			
301	1	1111-9269-01 cliquez ici	Only for Italian Market	Solo per mercato Italiano/Only Italian Market		

NHP Motoculture
Cultivez votre univers

Copyright ST. S.P.A.

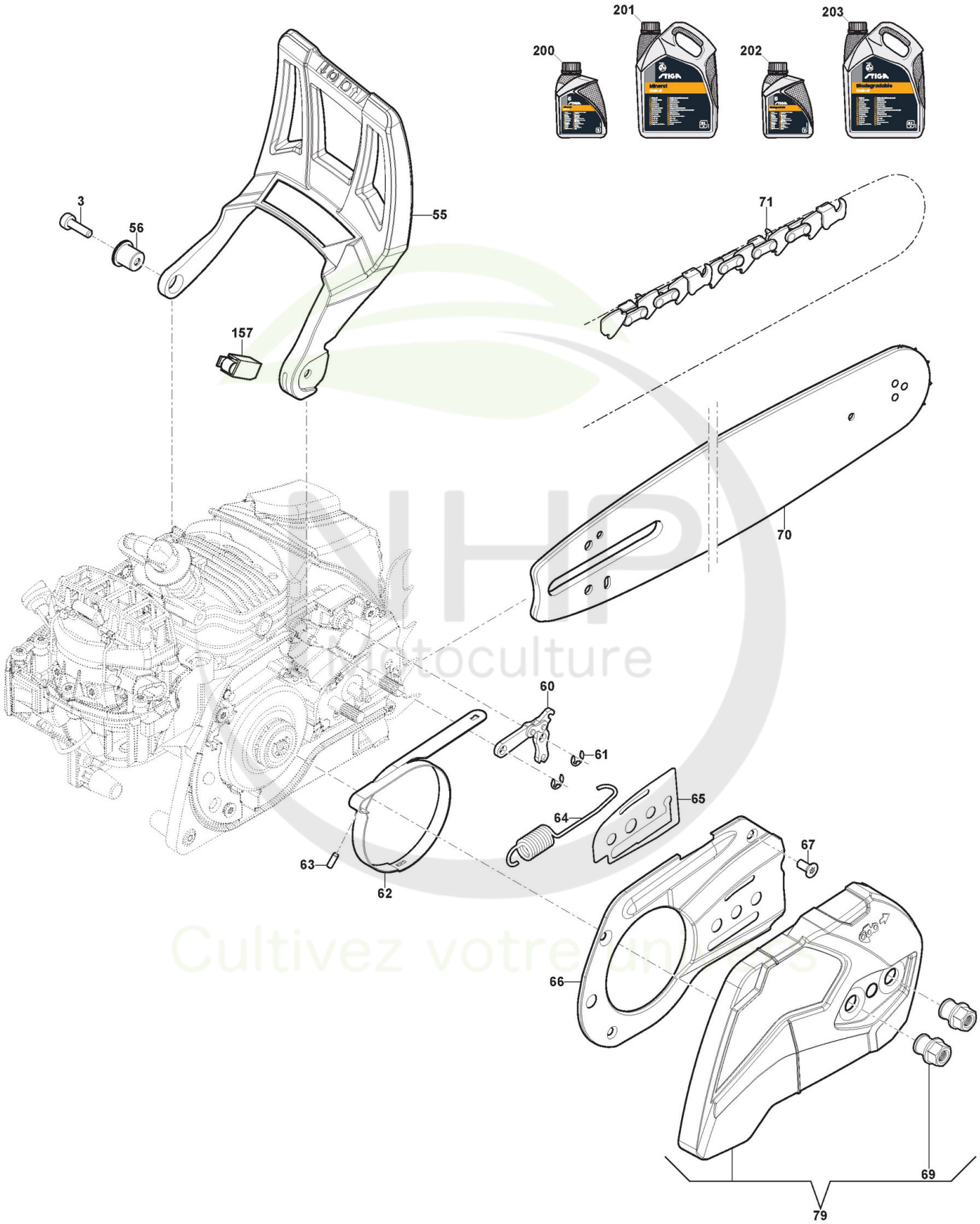

Copyright ST. S.P.A.

Carter

Réf. N°	Q.té :	Code article	Description	Articles	De	Jusqu'à
3	1	2132550	Vis			
55	1	323455014/0 cliquez ici	Protège-Main			
56	1	118804318/0 cliquez ici	Douille			
60	1	118804313/0 cliquez ici	Levier Encl. Frein Chaîne			
61	2	118804407/0 cliquez ici	Anneau Ressort			
62	1	118804314/0 cliquez ici	Bande Frein			
63	1	123753000/0 cliquez ici	Rouleau			
64	1	118804312/0 cliquez ici	Ressort			
65	1	118804387/0 cliquez ici	Joint d'étanchéité			
66	1	118804386/0 cliquez ici	Couvercle Frein			
67	3	9860-0520-16 cliquez ici	Vis			
69	2	118804303/0 cliquez ici	Vis			
70	1	118800130/0 cliquez ici	Guide-Chaîne 18"-.325"-0,058"			
71	1	1519-9133-02 cliquez ici	Chaîne 18"-.325"-0,058"-72E			
79	1	118804268/1 cliquez ici	Carter d'embrayage Jaune			
157	1	118804910/0 cliquez ici	Return Spring Guard Assy			
200	1	1111-9228-01 cliquez ici	Huile Chaine 1Lt Minerale			
200	1	1111-9267-01 cliquez ici	Only for Italian Market	Solo per mercato Italiano/Only Italian Market		
201	1	1111-9229-01 cliquez ici	Huile Chaine 5Lt Minerale			
201	1	1111-9268-01 cliquez ici	Only for Italian Market	Solo per mercato Italiano/Only Italian Market		
202	1	1111-9276-01 cliquez ici	Huile Chaine 5Lt Biodégradable			
202	1	1111-9328-01 cliquez ici	Only for Italian Market	Solo per mercato Italiano/Only Italian Market		
203	1	1111-9247-01 cliquez ici	Huile Chaine 5Lt Biodégradable			
203	1	1111-9247-02 cliquez ici	Only for Italian Market	Solo per mercato Italiano/Only Italian Market		

NHP Motoculture
Cultivez votre univers

Copyright ST. S.P.A.

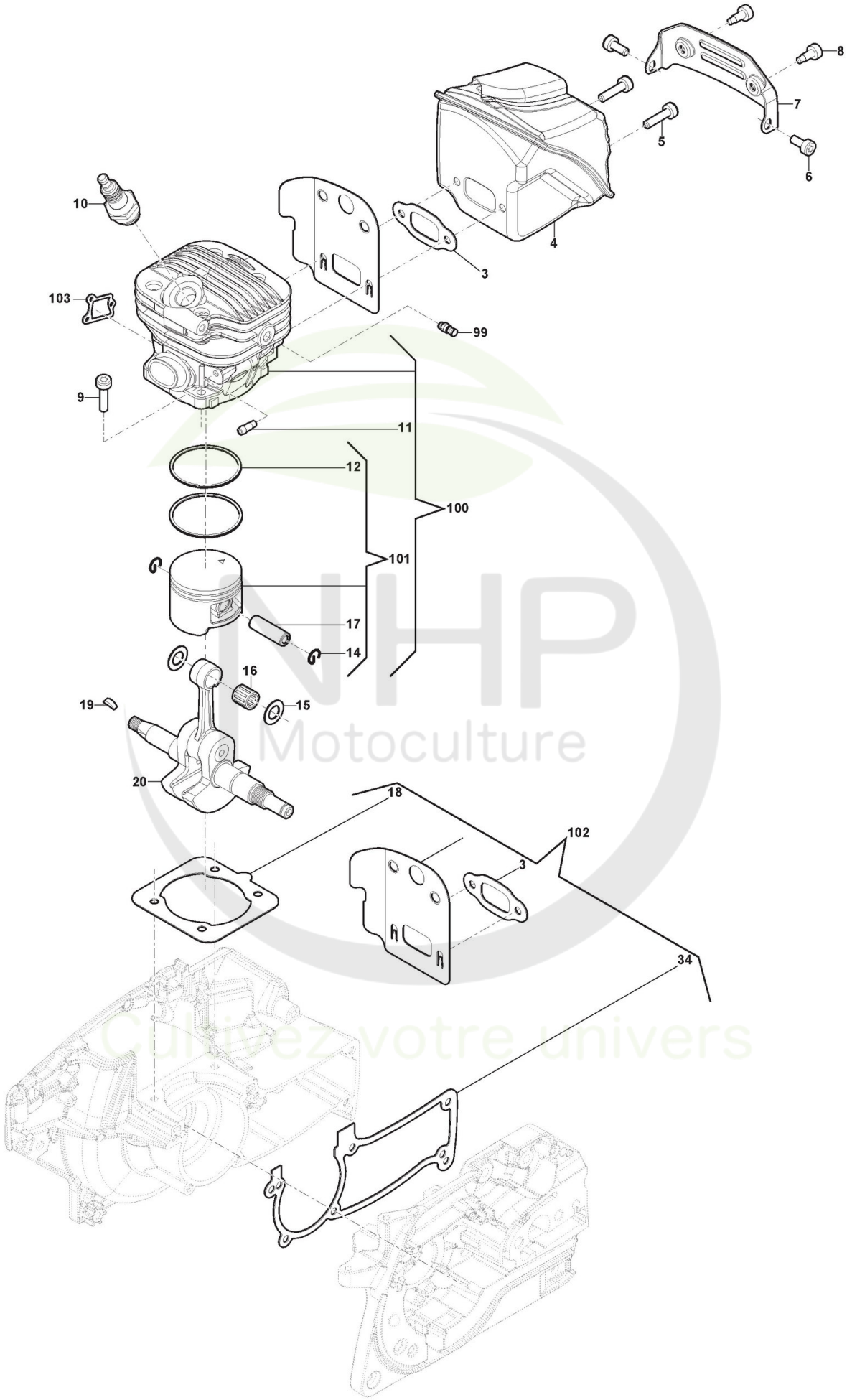

Copyright ST. S.P.A.

Moteur - Cylindre, Piston, Vilebrequin

Réf. N°	Q.té :	Code article	Description	Articles	De	Jusqu'à
3	1	118804618/0 cliquez ici	Garniture Silencieux			
4	1	118804320/0 cliquez ici	Silencieux			31-Aug-2017
4	1	118804919/0 cliquez ici	Silencieux		01-Sep-2017	
5	2	2132550	Vis			
6	2	2135040	Vis			
7	1	118804294/0 cliquez ici	Couvercle Silencieux			31-Aug-2017
7	1	118804920/0 cliquez ici	Couvercle Silencieux		01-Sep-2017	
8	2	2135040	Vis			
9	4	2132550	Vis			
10	1	3210024	Bougie			
11	1	118804283/0 cliquez ici	Nozzle			
12	2	118804249/0 cliquez ici	Collier Élastique			
14	2	118804255/0 cliquez ici	Circlip Pointeau			
15	2	118804244/0 cliquez ici	Joint d'étanchéité			
16	1	118804412/0 cliquez ici	Cage À Roulements			
17	1	118804223/0 cliquez ici	Pointeau Piston			
18	1	118804619/0 cliquez ici	Garniture Cylindre			
19	1	118800959/0 cliquez ici	Clavette			
20	1	118804393/0 cliquez ici	Arbre Moteur			
34	1	118804620/0 cliquez ici	Garniture Carter			
99	1	118804531/0 cliquez ici	Decompression Valve			
100	1	118804248/0 cliquez ici	Ens.Cylindre-Piston			S/N
101	1	118804247/0 cliquez ici	Ens.Piston			
102	1	118804253/0 cliquez ici	Kit Joint d'étanchéité			
103	1	118805165/0 cliquez ici	Joint de couvercle de cylindre			

NHP Motoculture
Cultivez votre univers

Copyright ST. S.P.A.

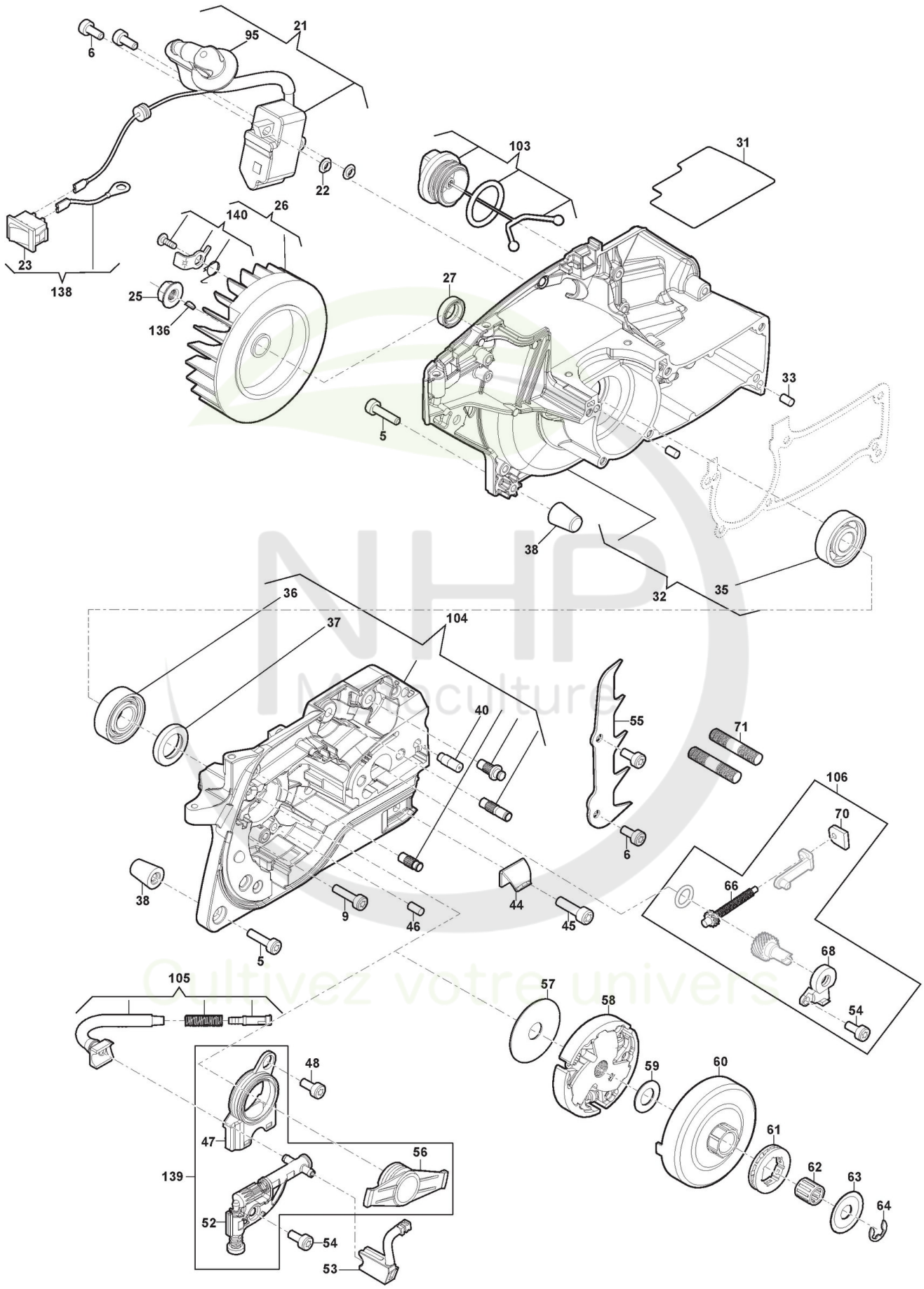

Copyright ST. S.P.A.

Moteur - Embrayage, Volant moteur

Réf. N°	Q.té :	Code article	Description	Articles	De	Jusqu'à
5	2	2132550	Vis			
6	4	2135040	Vis			
9	6	2132550	Vis			
21	1	118804388/0 cliquez ici	Bobine Électronique			
22	2	118804369/0 cliquez ici	Rondelle			
23	1	118803111/0 cliquez ici	Interrupteur			
25	1	123120008/0 cliquez ici	Ecrou			
26	1	118804356/0 cliquez ici	Volant Aimant	(SP466)		S/N
26	1	118804356/0 cliquez ici	Volant Aimant	(SP526)		S/N 20DC1CHA 002664
26	1	118804356/1 cliquez ici	Volant Aimant	(SP466)	S/N	
26	1	118804356/1 cliquez ici	Volant Aimant	(SP526)	S/N 20DC1CHA 002665	
27	1	118804350/0 cliquez ici	Anneau De Tenue			
31	1	118804341/0 cliquez ici	Heat Insulator Gasket			
32	1	118804930/0 cliquez ici	Carter Moteur Gauche	Only for SP 526		S/N
32	1	118805304/0 cliquez ici	Carter Moteur Gauche		S/N 20DC1CHA 008869	
33	2	118801158/0 cliquez ici	Goupille			
35	1	3112040	Roulement À Billes			
36	1	118804324/0 cliquez ici	Coussinet			
37	1	118804319/0 cliquez ici	Anneau De Tenue			
38	2	118804309/0 cliquez ici	Caoutchouc Anti-Vibrations			
40	1	118804587/0 cliquez ici	Injecteur Départ Huile			
44	1	118804302/0 cliquez ici	Butée Chaîne			
45	1	2132180	Vis			
46	1	118801158/0 cliquez ici	Goupille			
47	1	118804301/0 cliquez ici	Oil Pump Cover			
48	1	2135020	Vis			
52	1	118804300/1 cliquez ici	Pompe À Huile			
53	1	118804299/0 cliquez ici	Tuyau Refoul. Huile			
54	2	2135180	Vis			
55	1	118804298/0 cliquez ici	Cliquet			
56	1	118804297/0 cliquez ici	Vis Sans Fin			
57	1	118804296/0 cliquez ici	Rondelle			
58	1	118804295/0 cliquez ici	Embrajage			
59	1	118804293/0 cliquez ici	Rondelle			
60	1	118804292/0 cliquez ici	Cloche Embrayage			
61	1	118804291/0 cliquez ici	Engrenage			
62	1	118804511/0 cliquez ici	Cage À Roulements			
63	1	118804290/0 cliquez ici	Rondelle			
64	1	112000955/0 cliquez ici	Anneau Benzing ø8			
66	1	118804289/0 cliquez ici	Vis du tendeur			
68	1	118804287/0 cliquez ici	Couvercle De Engrenage			
70	1	118804285/0 cliquez ici	Plaquette			
71	2	118804284/1 cliquez ici	Boulon			
95	1	118804522/0 cliquez ici	Ens. Capuchon Bougie			
103	1	118804252/0 cliquez ici	Ens. Bouchon Réservoir D'Huile			
104	1	118804929/0 cliquez ici	Carter Moteur Droit			
105	1	118804250/0 cliquez ici	Ens. Tuyau Plongeur Huile			
106	1	118804928/1 cliquez ici	Tendeur Chaîne			

Copyright ST. S.P.A.

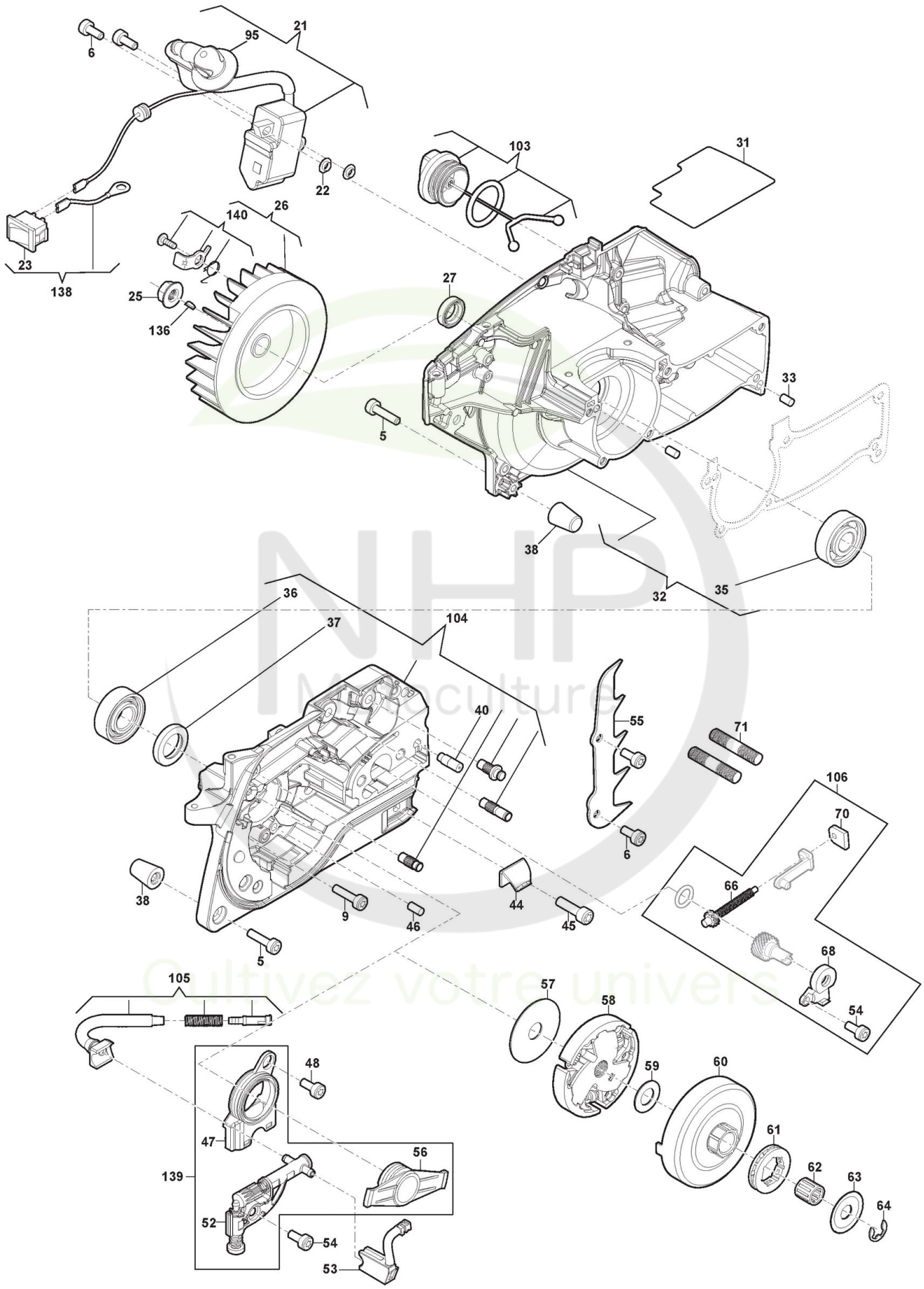

Copyright ST. S.P.A.

Réf. N°	Q.té :	Code article	Description	Articles	De	Jusqu'à
136	1	118800959/0 cliquez ici	Clavette			
138	1	118804989/0 cliquez ici	Switch & Ground Wire Assy			
139	1	118805079/0 cliquez ici	Ens. Pompe À Huile	The bush inside the kit not needed for SP466-526		
140	1	118804523/0 cliquez ici	Fixation Démarreur			

NHP Motoculture
Cultivez votre univers

Copyright ST. S.P.A.

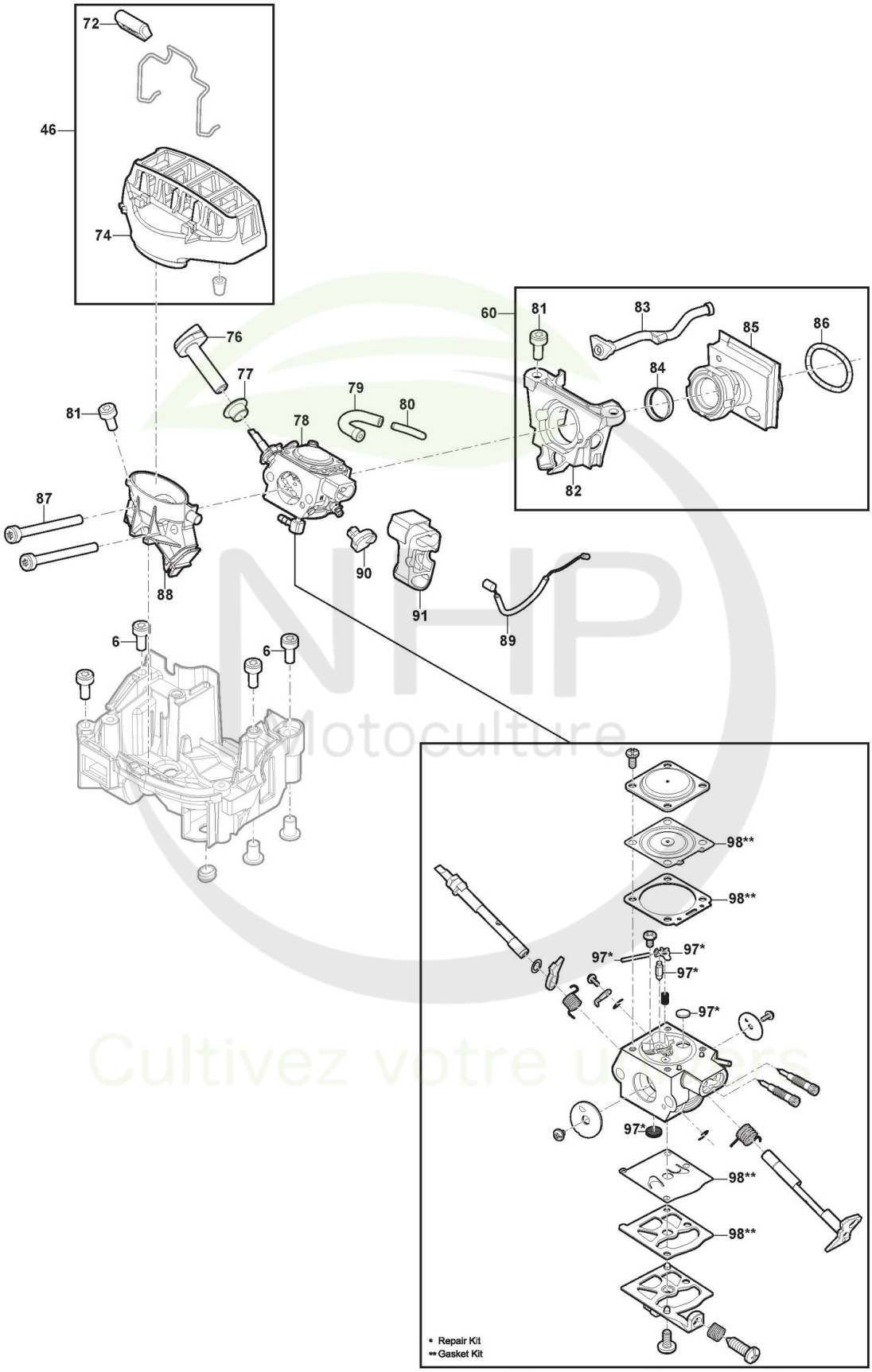

Copyright ST. S.P.A.

Moteur - Carburateur

Réf. N°	Q.té :	Code article	Description	Articles	De	Jusqu'à
6	4	2135040	Vis			
46	1	118804926/0 cliquez ici	Filtre À Air			
60	1	118804963/0 cliquez ici	Intake pipe Assy			
72	1	118804282/0 cliquez ici	Poignèe			
74	1	118804280/1 cliquez ici	Filtre À Air			
76	1	323315115/0 cliquez ici	Choke Knob			
77	1	118804278/0 cliquez ici	Douille			
78	1	118804927/0 cliquez ici	Carburateur			
79	1	118804276/0 cliquez ici	Tuyau Aspirateur			
80	1	118804275/0 cliquez ici	Tuyau de Cuivre			
81	3	112731601/0 cliquez ici	Vis			
82	1	323784017/0 cliquez ici	Carburettor Support			
83	1	118804274/0 cliquez ici	Pressure Tube			
84	1	118804273/0 cliquez ici	Support Ring			
85	1	118804271/0 cliquez ici	Collecteur D'Aspiration			
86	1	118804264/0 cliquez ici	Spring Ring			
87	2	2135210	Vis			
88	1	118804263/0 cliquez ici	Base Pour Filtre À Huile			
89	1	118804262/0 cliquez ici	Câble Accélérateur			
90	1	118804261/0 cliquez ici	Cable Reel			
91	1	118804260/0 cliquez ici	Guide			
97	1	118804526/0 cliquez ici	Kit Réparation Carbureteur			
98	1	118804527/0 cliquez ici	Kit Garnitures Carburateur			

NHP Motoculture
Cultivez votre univers

Copyright ST. S.P.A.