Retrouvez cette pièce sur nhp-motoculture.fr en cliquant sur le numéro de référence

STIGA

SP 522 (18) (2010)

224318002/08

Spare parts list
Reservdelar
Repuestos
Ersatzteile
Pièces détachées
Reserve onderdelen
Catalogo ricambi

NHP Motoculture
Cultivez votre univers

● Use ST. S.p.A. Genuine Spare Parts specified in the parts list for repair and/or replacement.
● The contents described in the parts list may change due to improvement.
● The drawings of the spare parts are only indicative And might Not represent the part in question exactly.
● The indications "right" - "left" - "front" - "rear" refer to the position of the operator when using the machine.
● When placing orders of parts for repair And/Or replacement, make sure that the illustrated parts list Is the one applying to the machine's year of manufacture, as shown on the identification plate attached to the machine.

All rights reserved. No part Of this material may be reproduced Or transmitted, in any form Or by any means, electronic Or mechanical, including photocopying, recording Or by any information storage And retrieval system, without permision in writing from ST. S.p.A.

Copyright ST. S.P.A.

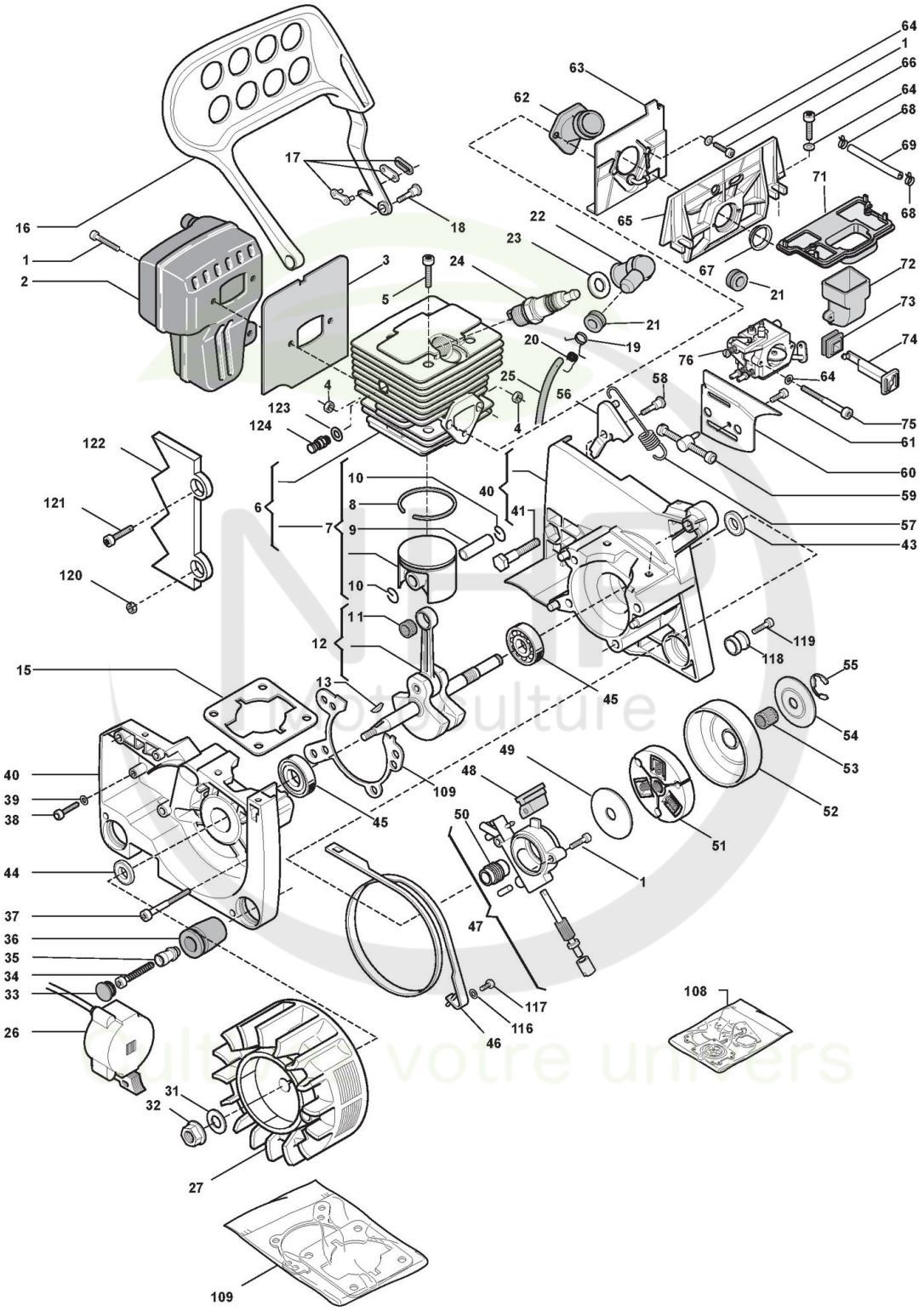

Copyright ST. S.P.A.

Moteur

Réf. N°	Q.té :	Code article	Description	Articles	De	Jusqu'à
1	6	2135030	Vis			
2	1	4121931	Ens. Silencieux			
3	1	3615180	Garniture Silencieux			
4	4	2432040	Ecrou			
5	4	2135030	Vis			
6	1	3L8540970/2 cliquez ici	Use 8540970/2			
7	1	8540960	Ens.Piston Ø 45			
8	1	3123110	Collier Élastique Ø 45			
9	1	3158080	Pointeau Piston			
10	2	3356020	Circlip Pointeau			
11	1	3116020	Roulement À Aiguilles			
12	1	8251360	Arbre Moteur			
13	1	3151010	Languette Volant			
15	1	3724190	Garniture Cylindre			
16	1	4563940	Protège-Main			
17	1	4250720	Jonction Chaîne			
18	1	1L3630660/1 cliquez ici	Vis			
19	1	3657450	Collier Suppl. Fil Bobine			
20	1	3657050	Ressort Fixation Bougie			
21	2	3745130	Caoutchouc Passe-Câble			
22	1	3748880	Capuchon Bougie			
23	1	3721420	Rondelle			
24	1	3210024	Bougie			
25	1	3211080	Câble Bougie			
26	1	3210690	Bobine Électronique			
27	1	4541220	Volant Aimant			
31	1	2312080	Rondelle			
32	1	2432050	Ecrou			
33	5	3749837	Bouchon			
34	8	2123030	Vis			
35	5	3642680	Douille			
36	5	3744250	Caoutchouc Anti-Vibrations			
37	4	2135130	Vis			
38	2	2132510	Vis			
39	2	2321050	Rondelle			
40	1	8520940	Carter Moteur			
41	2	1L2112460/1 cliquez ici	Vis			
43	1	3121120	Anneau De Tenue			
44	1	3121070	Anneau De Tenue			
45	2	3112030	Roulement À Billes			
46	1	3613760	Bande Frein			
47	1	8251590	Ens. Pompe À Huile	Replaced by 4251591 (worm 3180310 not included on 4251591)		
48	1	3744730	Caoutchouc Refoul. Huile			
49	1	3613770	Rondelle			
50	1	3180310	Vis			
51	1	3L4252820/1 cliquez ici	Ens. Friction			
52	1	4121960	Cloche Embrayage			
53	1	3114080	Roulement À Aiguilles			

Copyright ST. S.P.A.

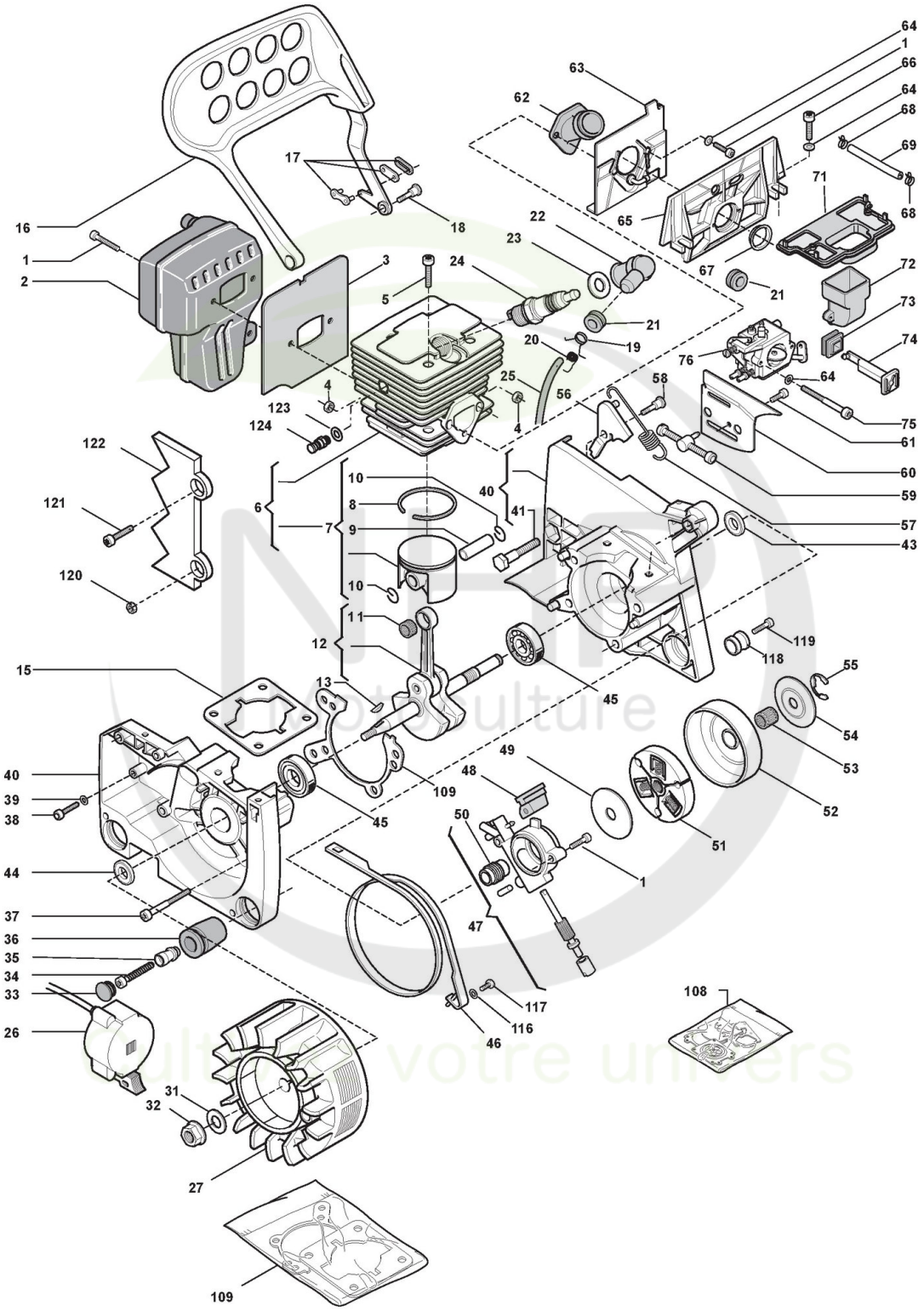

Copyright ST. S.P.A.

Réf. N°	Q.té :	Code article	Description	Articles	De	Jusqu'à
54	1	3612620	Rondelle			
55	1	112000955/0 cliquez ici	Anneau Benzing ø8			
56	1	4121970	Levier Bande Frein			
57	1	3654580	Ressort Frein			
58	1	3630670	Pivot			
59	1	4251710	Tendeur Chaîne			
60	1	3613880	Plaque Base Guide Externe			
61	1	2132500	Vis			
62	1	3744710	Collecteur D'Aspiration			
63	1	4251730	Bride Collect. Aspiration			
64	10	2312090	Rondelle			
65	1	4520960	Carburettor Support			
66	9	2135040	Vis			
67	1	3613900	Douille			
68	2	3657140	Collier			
69	1	3782850	Tuyau Pulse			
71	1	3781580	Air Filter Housing			
72	1	3750320	Support Filtre À Air			
73	1	3745650	Caoutchouc Levier Air			
74	1	3743407	Levier Air			
75	2	2135110	Vis			
76	1	123054002/2 cliquez ici	Carburateur			
108	1	8724090	Kit Membrane Carburateur			
109	1	8724230	Kit joint d'étanchéité			
116	1	2125010	Vis			
117	1	2312120	Rondelle			
118	1	3749400	Butée Chaîne			
119	1	2135050	Vis			
120	1	2432040	Ecrou			
121	1	2135010	Vis			
122	1	3L3614510/1 cliquez ici	Chain-Saw Hinge 460/510			
123	1	2360060	Rondelle			
124	1	3L4252080/2 cliquez ici	Décompresseur			

NHP Motoculture
Cultivez votre univers

Copyright ST. S.P.A.

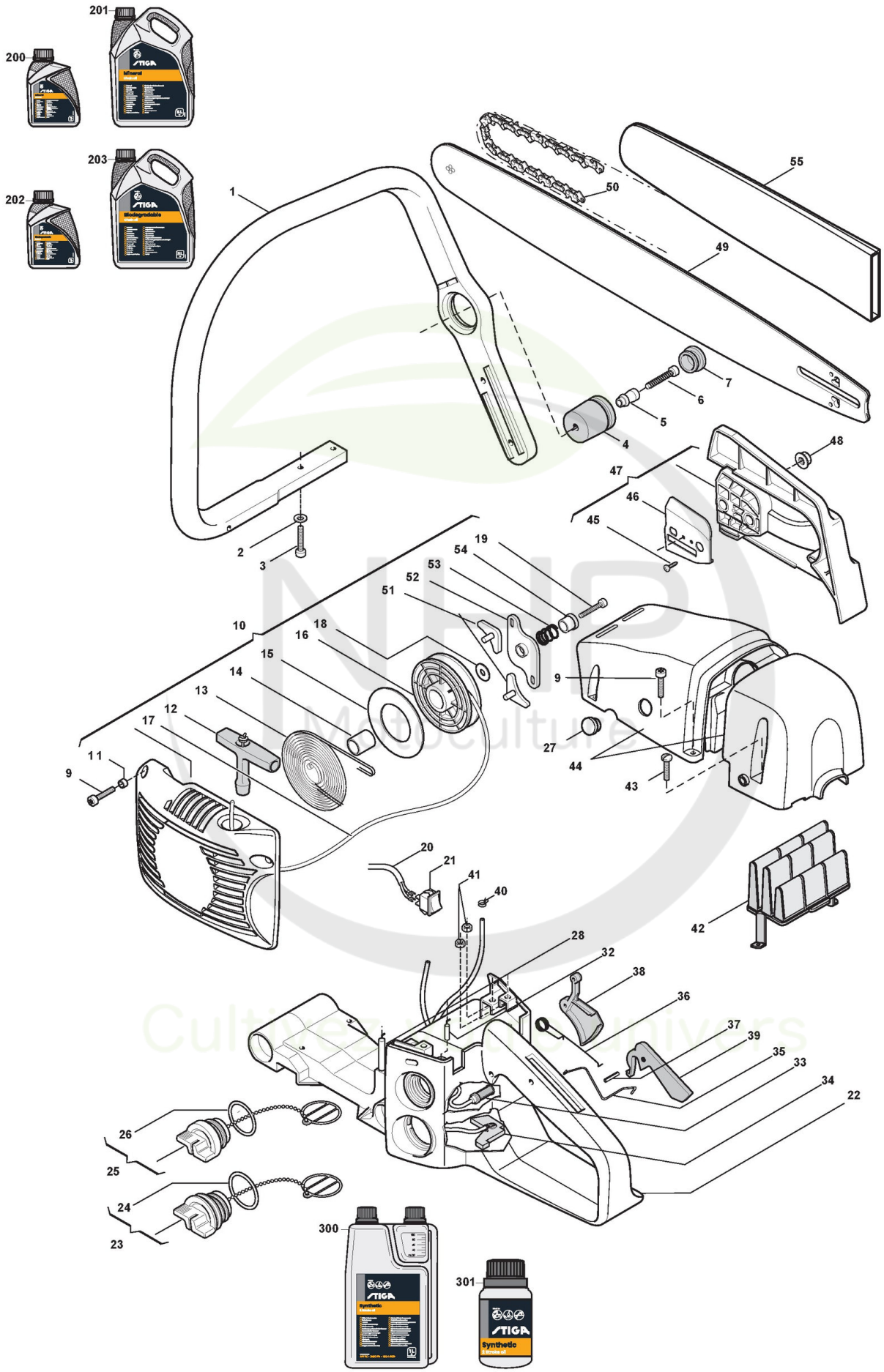

Copyright ST. S.P.A.

Carter

Réf. N°	Q.té :	Code article	Description	Articles	De	Jusqu'à
1	1	4562397	Poignèe			
2	10	2312090	Rondelle			
3	4	2123030	Vis			
4	5	3744250	Caoutchouc Anti-Vibrations			
5	5	3642680	Douille			
6	7	2135030	Vis			
7	5	3749837	Bouchon			
9	9	2135040	Vis			
10	1	4252176	Démarreur Orange			
10	1	4252730	Démarreur Jaune			
11	4	2382250	Douille			
12	1	3749437	Poignée Démarrage			
13	1	4611480	Ressort Démarrage			
14	1	3623510	Douille			
15	1	3723640	Disque Ressort Démarrage			
16	1	4563040	Poulie Démarrage			
17	1	3784010	Câble Démarrage			
18	1	3613420	Rondelle			
19	1	2123030	Vis			
20	1	8211060	Câble Arrêt Avec Gaine			
21	1	3210970	Interrupteur D'Arrêt			
22	1	383300000/1 cliquez ici	Ens. Poignée			
23	1	4250950	Bouhcon Mélange			
24	1	3721300	O-Ring			
25	1	4250960	Bouchon D'Huile			
26	1	3721330	O-Ring			
27	1	3750550	Bouchon Jaune			
27	1	3750555	Bouchon Orange			
28	1	4253580	Tuyau Évent Mélange			
32	1	4253690	Tuyau Évent Huile			
33	1	8782880	Ens. Filtre À Huile			
34	1	8782870	Filtre D'Aspiration			
35	1	3655290	Tige Accélérateur			
36	1	3654180	Ressort			
37	2	3314140	Goupille			
38	1	3743387	Levier Accélérateur			
39	1	3743397	Levier De Sécurité			
40	1	3320170	Collier			
41	4	2412030	Ecrou			
42	1	3781590	Filtre À Air			
43	2	2653190	Vis			
44	1	3L8563500/1 cliquez ici	Couv.-Filtre/Cylindre Jaune			
44	1	3L8563505/1 cliquez ici	Couv.-Filtre/Cylindre Orange			
45	1	2123060	Vis			
46	1	3613890	Plaque Base Guide Externe			
47	1	4252830	Carter Friction Jaune			
47	1	4252835	Ens. Carter Friction Orange			
48	2	2670120	Mutter			

Copyright ST. S.P.A.

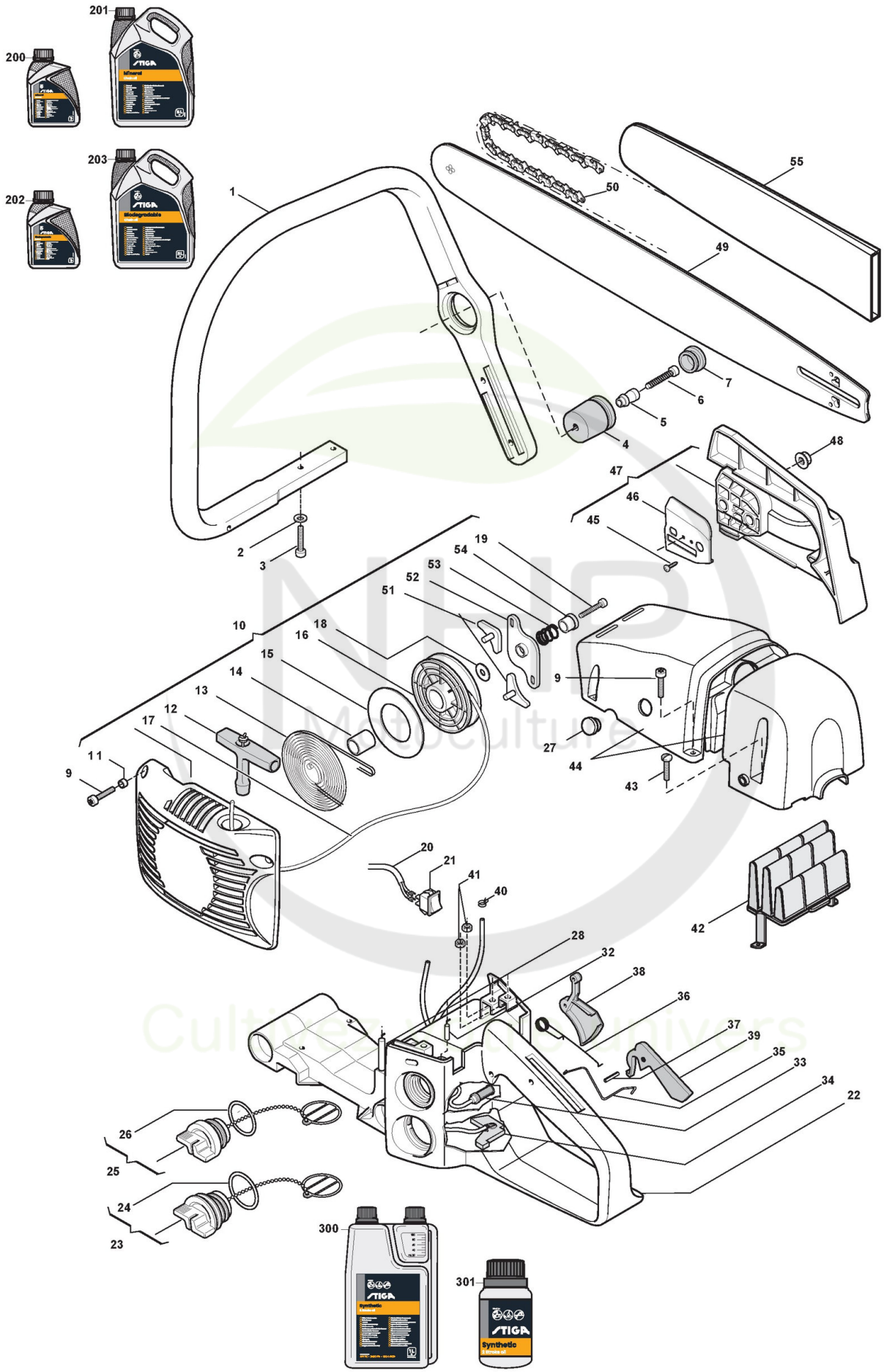

Copyright ST. S.P.A.

Réf. N°	Q.té :	Code article	Description	Articles	De	Jusqu'à
49	1	4112490	Guide-Chaîne 18inch			
50	1	4113722	Chaîne 18inch			
51	2	3750080	Fixation Démarreur			
52	1	3750090	Guide Crochets Démarrage			
53	1	3654390	Ressort			
54	1	3642980	Douille			
55	1	4181307	Protège-Guide 16inch			
200	1	1111-9228-01 cliquez ici	Huile Chaine 1Lt Minerale			
200	1	1111-9267-01 cliquez ici	Only for Italian Market	Solo per mercato Italiano/Only Italian Market		
201	1	1111-9229-01 cliquez ici	Huile Chaine 5Lt Minerale			
201	1	1111-9268-01 cliquez ici	Only for Italian Market	Solo per mercato Italiano/Only Italian Market		
202	1	1111-9276-01 cliquez ici	Huile Chaine 5Lt Biodégradable			
202	1	1111-9328-01 cliquez ici	Only for Italian Market	Solo per mercato Italiano/Only Italian Market		
203	1	1111-9247-01 cliquez ici	Huile Chaine 5Lt Biodégradable			
203	1	1111-9247-02 cliquez ici	Only for Italian Market	Solo per mercato Italiano/Only Italian Market		
300	1	1111-9230-01 cliquez ici	Huile moteur synthétique 2 temps 1 Lt, Dozer			
300	1	1111-9243-01 cliquez ici	Only for Italian Market	Solo per mercato Italiano/Only Italian Market		
301	1	1111-9231-01 cliquez ici	Huile moteur synthétique 2 temps 0,1 Lt			
301	1	1111-9269-01 cliquez ici	Only for Italian Market	Solo per mercato Italiano/Only Italian Market		

NHP Motoculture
Cultivez votre univers

Copyright ST. S.P.A.