Retrouvez cette pièce sur nhp-motoculture.fr en cliquant sur le numéro de référence

STIGA

SP 522 (18) (2009)

224318002/08

Spare parts list
Reservdelar
Repuestos
Ersatzteile
Pièces détachées
Reserve onderdelen
Catalogo ricambi

NHP Motoculture
Cultivez votre univers

● Use ST. S.p.A. Genuine Spare Parts specified in the parts list for repair and/or replacement.
● The contents described in the parts list may change due to improvement.
● The drawings of the spare parts are only indicative And might Not represent the part in question exactly.
● The indications "right" - "left" - "front" - "rear" refer to the position of the operator when using the machine.
● When placing orders of parts for repair And/Or replacement, make sure that the illustrated parts list Is the one applying to the machine's year of manufacture, as shown on the identification plate attached to the machine.

All rights reserved. No part Of this material may be reproduced Or transmitted, in any form Or by any means, electronic Or mechanical, including photocopying, recording Or by any information storage And retrieval system, without permision in writing from ST. S.p.A.

Copyright ST. S.P.A.

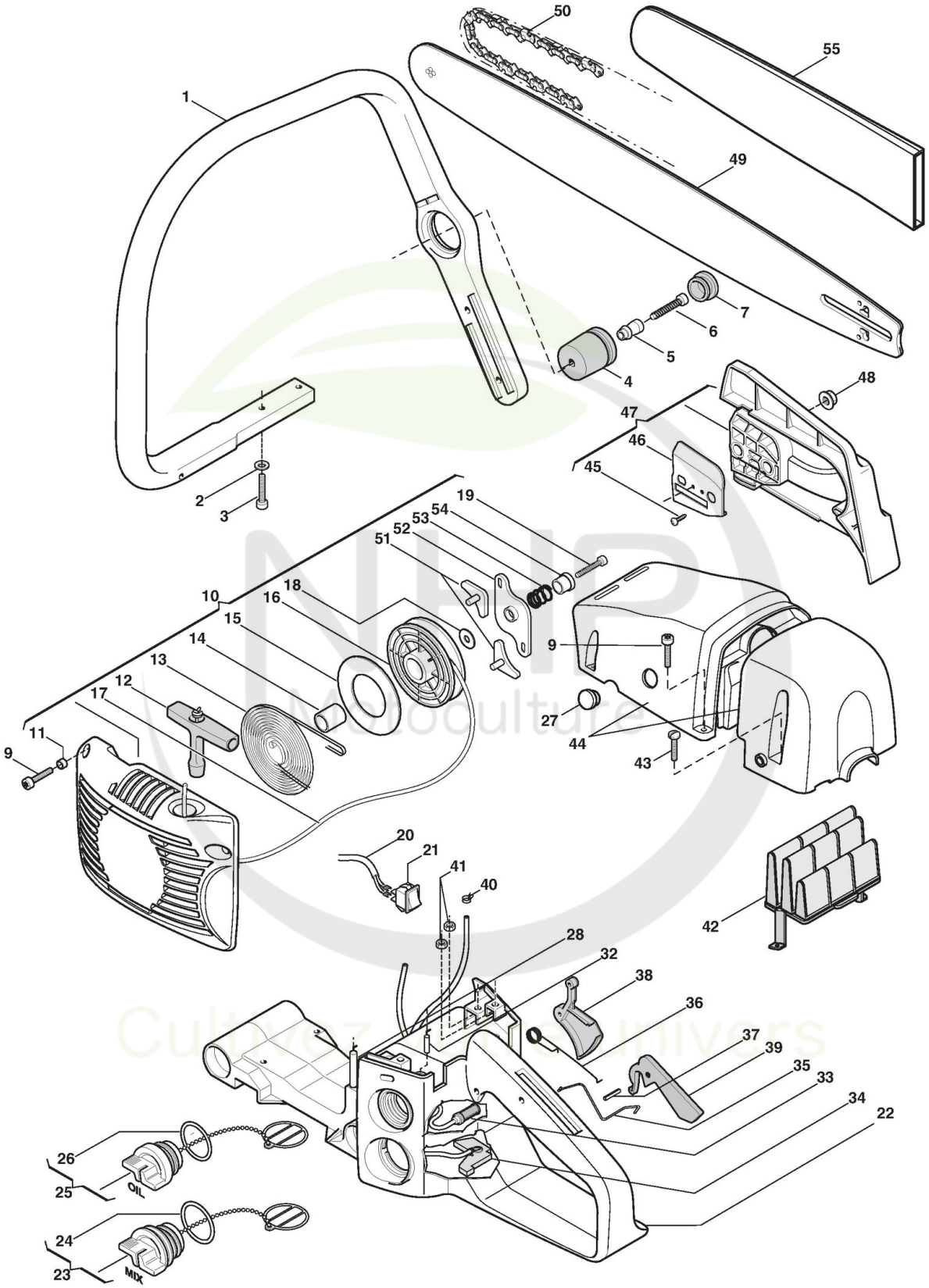

Copyright ST. S.P.A.

Réf. N°	Q.té :	Code article	Description	Articles	De	Jusqu'à
1	1	1911-3571-01 cliquez ici	Handle			
1	1	4562397	Poignèe			
2	10	1911-3015-01 cliquez ici	Rondelle			
2	10	2312090	Rondelle			
3	4	1911-3001-01 cliquez ici	Vis			
3	4	2123030	Vis			
4	5	1911-3457-01 cliquez ici	Caoutchouc Anti-Vibrations			
4	5	3744250	Caoutchouc Anti-Vibrations			
5	5	1911-3393-01 cliquez ici	Douille			
5	5	3642680	Douille			
6	7	1911-3006-01 cliquez ici	Vis			
6	7	2135030	Vis			
7	5	1911-3476-01 cliquez ici	Cap			
7	5	3749837	Bouchon			
9	9	1911-3007-01 cliquez ici	Vis			
9	9	2135040	Vis			
10	1	1911-3551-01 cliquez ici	Satreter Assy /Yellow)	Inkl. 11-19, 51-54		
10	1	4252176	Démarreur Orange	Inkl. 11-19, 51-54		
10	1	4252730	Démarreur Jaune	Inkl. 11-19, 51-54		
11	4	1911-3277-01 cliquez ici	Douille			
11	4	2382250	Douille			
12	1	1911-3472-01 cliquez ici	Starter Handle			
12	1	3749437	Poignée Démarrage			
13	1	1911-3176-01 cliquez ici	Ressort Démarrage			
13	1	4611480	Ressort Démarrage			
14	1	1911-3371-01 cliquez ici	Douille			
14	1	3623510	Douille			
15	1	1911-3096-01 cliquez ici	Disque			
15	1	3723640	Disque Ressort Démarrage			
16	1	1911-3572-01 cliquez ici	Starter Pulley			
16	1	4563040	Poulie Démarrage			
17	1	1911-3129-01 cliquez ici	Starter Cord			
17	1	3784010	Câble Démarrage			
18	1	1911-3071-01 cliquez ici	Rondelle			
18	1	3613420	Rondelle			
19	1	1911-3001-01 cliquez ici	Vis			
19	1	2123030	Vis			
20	1	1911-3582-01 cliquez ici	Cable W.Sheath			
20	1	8211060	Câble Arrêt Avec Gaine			
21	1	1911-3053-01 cliquez ici	Stop Switch			
21	1	3210970	Interrupteur D'Arrêt			
22	1	1911-4213-01 cliquez ici	Handle Assy	Inkl. pos 20-21,28-41		
22	1	4563040	Poulie Démarrage	Inkl. pos 20-21,28-41		
23	1	1911-3524-01 cliquez ici	Bouhcon Mélange	Inkl. pos 24		
23	1	4250950	Bouhcon Mélange	Inkl. pos 24		
24	1	1911-3430-01 cliquez ici	O-Ring			
24	1	3721300	O-Ring			
25	1	1911-3525-01 cliquez ici	Oil Cap Assy	Inkl. pos 26		

Copyright ST. S.P.A.

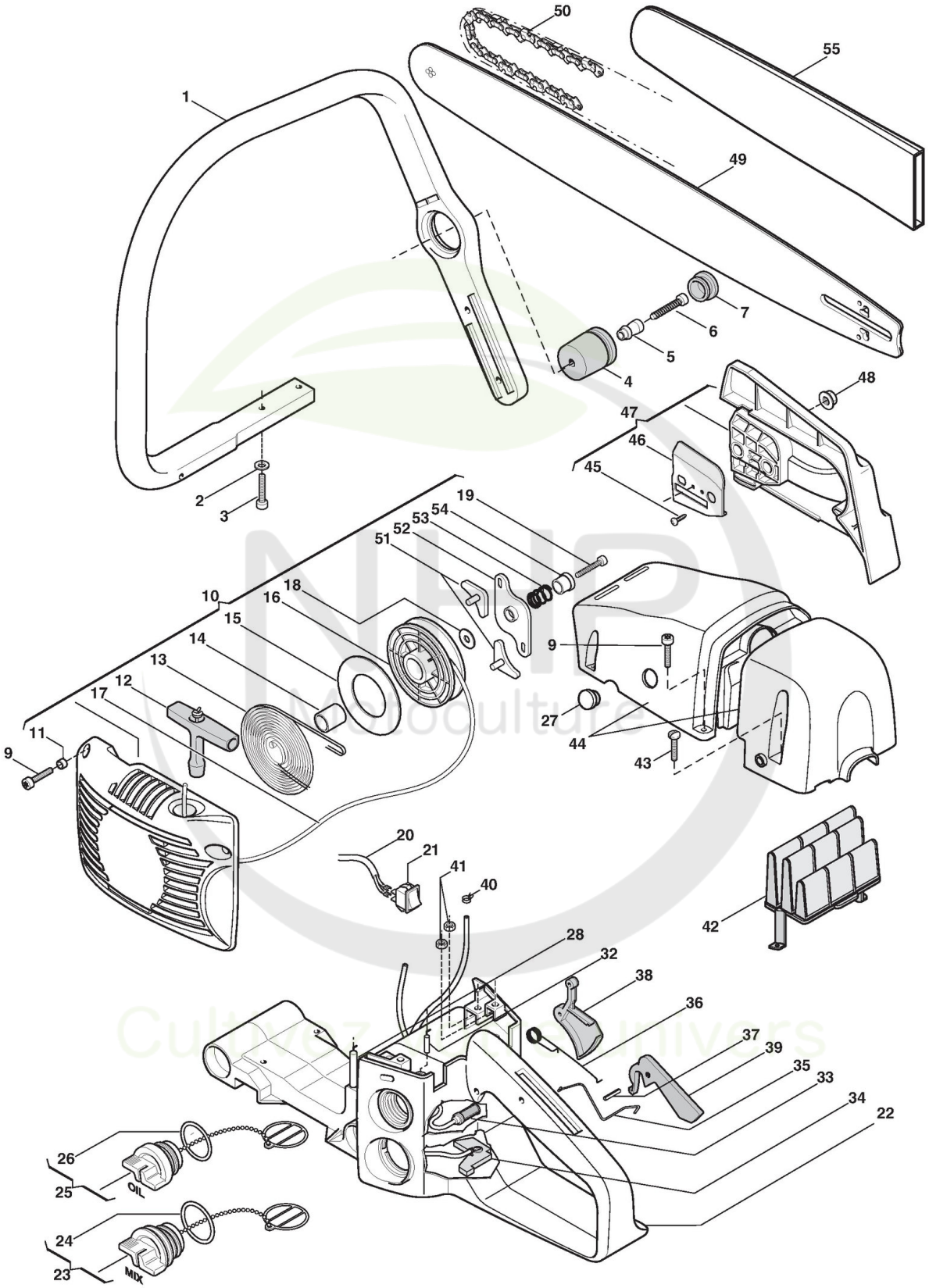

Copyright ST. S.P.A.

Réf. N°	Q.té :	Code article	Description	Articles	De	Jusqu'à
25	1	4250960	Bouchon D'Huile	Inkl. pos 26		
26	1	1911-3432-01 cliquez ici	O-Ring			
26	1	3721330	O-Ring			
27	1	1911-3492-01 cliquez ici	Cap (Yellow)			
27	1	3750550	Bouchon Jaune			
27	1	3750555	Bouchon Orange			
28	1	1911-3558-01 cliquez ici	Tube Essence			
28	1	4253580	Tuyau Évent Mélange			
32	1	1911-3561-01 cliquez ici	Tube Départ Huile			
32	1	4253690	Tuyau Évent Huile			
33	1	1911-3620-01 cliquez ici	Filtre À Huile			
33	1	8782880	Ens. Filtre À Huile			
34	1	1911-3619-01 cliquez ici	Filtre D'Aspiration			
34	1	8782870	Filtre D'Aspiration			
35	1	1911-3419-01 cliquez ici	Tige Accélérateur			
35	1	3655290	Tige Accélérateur			
36	1	1911-3408-01 cliquez ici	Ressort			
36	1	3654180	Ressort			
37	2	1911-3325-01 cliquez ici	Spring Pin			
37	2	3314140	Goupille			
38	1	1911-3449-01 cliquez ici	Levier Accélérateur			
38	1	3743387	Levier Accélérateur			
39	1	1911-3450-01 cliquez ici	Safety Lever			
39	1	3743397	Levier De Sécurité			
40	1	1911-3327-01 cliquez ici	Clamp			
40	1	3320170	Collier			
41	4	1911-3278-01 cliquez ici	Ecrou			
41	4	2412030	Ecrou			
42	1	1911-3498-01 cliquez ici	Filtre À Air			
42	1	3781590	Filtre À Air			
43	2	1911-3287-01 cliquez ici	Vis			
43	2	2653190	Vis			
44	1	1911-3604-01 cliquez ici	Couvre-Filtre À Air Jaune			
44	1	1911-3620-01 cliquez ici	Filtre À Huile			
44	1	8782880	Ens. Filtre À Huile			
45	1	1911-3249-01 cliquez ici	Vis			
45	1	2123060	Vis			
46	1	1911-3350-01 cliquez ici	Plaque Base Guide			
46	1	3613890	Plaque Base Guide Externe			
47	1	1911-3553-01 cliquez ici	Carter Friction Jaune	Inkl. pos 45, 46		
47	1	4252830	Carter Friction Jaune	Inkl. pos 45, 46		
47	1	4252835	Ens. Carter Friction Orange	Inkl. pos 45, 46		
48	2	1911-3030-01 cliquez ici	Ecrou			
48	2	2670120	Mutter			
49	1	1911-3227-01 cliquez ici	Chaine (13inch-325X0.058-1,5 Mm)	13" (0.325x0.058)		
49	1	1911-3228-01 cliquez ici	Chaine (16inch-325X0.058-1,5 Mm)	13" (0.325x0.058)		
49	1	1911-3229-01 cliquez ici	Chaine (18inch-325X0.058-1,5 Mm)	13" (0.325x0.058)		

Copyright ST. S.P.A.

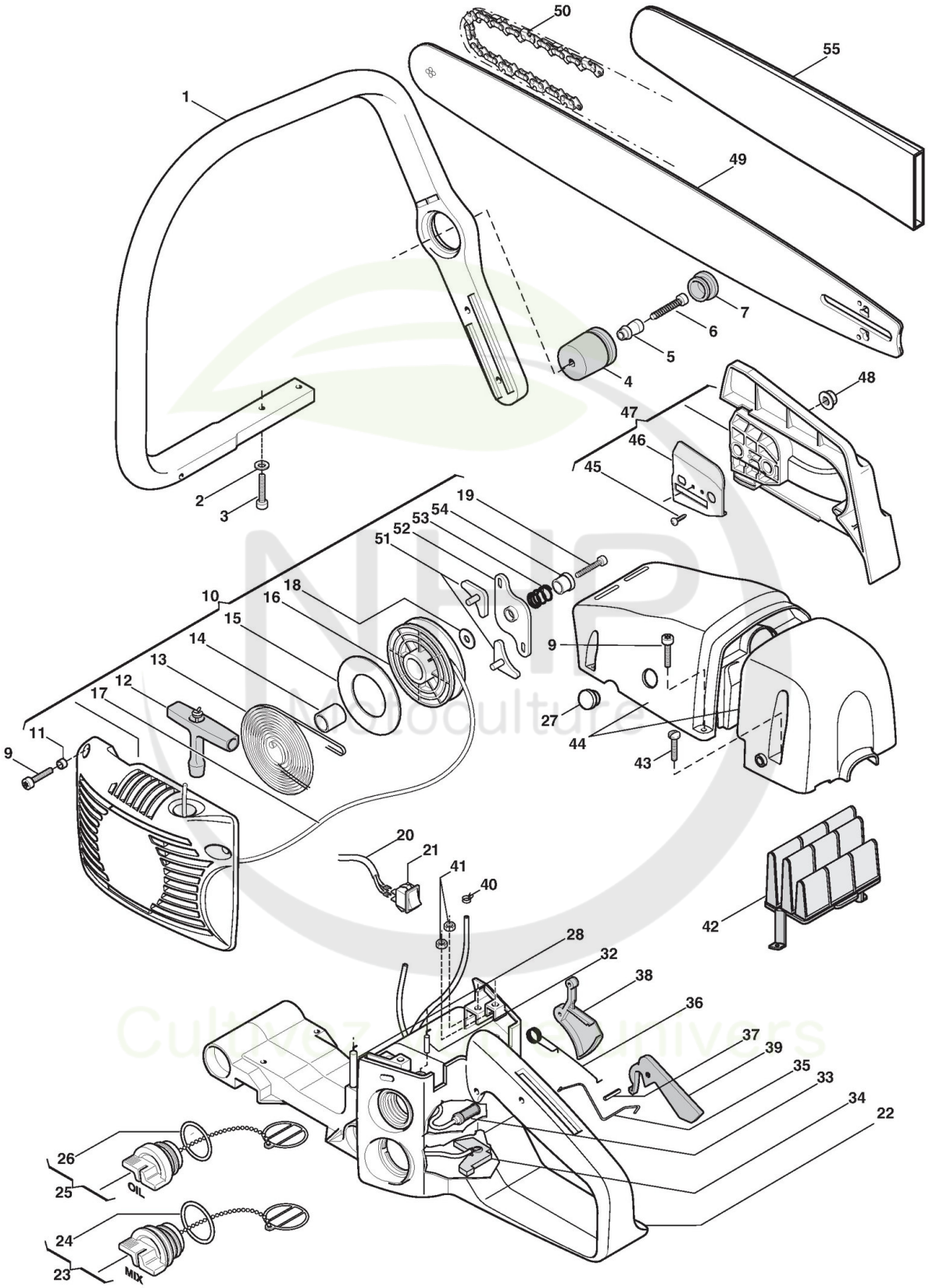

Copyright ST. S.P.A.

Réf. N°	Q.té :	Code article	Description	Articles	De	Jusqu'à
49	1	4112450	Guide-Chaîne 16inch	13" (0.325x0.058)		
49	1	4112490	Guide-Chaîne 18inch	13" (0.325x0.058)		
49	1	4112640	Guide-Chaîne 20inch	13" (0.325x0.058)		
49	1	4112660	Guide-Chaîne 13inch	13" (0.325x0.058)		
50	1	1519-9003-56 cliquez ici	Chaîne	"""21BP (0.325""")"""		
50	1	1519-9003-66 cliquez ici	Chaîne	"""21BP (0.325""")"""		
50	1	1519-9003-72 cliquez ici	Chaîne	"""21BP (0.325""")"""		
50	1	4113461	Chaîne	"""21BP (0.325""")"""		
51	2	1911-3480-01 cliquez ici	Fixation Démarreur			
51	2	3750080	Fixation Démarreur			
52	1	1911-3481-01 cliquez ici	Guide			
52	1	3750090	Guide Crochets Démarrage			
53	1	1911-3413-01 cliquez ici	Ressort			
53	1	3654390	Ressort			
54	1	1911-3397-01 cliquez ici	Douille			
54	1	3642980	Douille			
55	1	1911-3519-01 cliquez ici	Protège-Guide	13"		
55	1	1911-3520-01 cliquez ici	Protège-Guide	13"		
55	1	4181307	Protège-Guide 16inch	13"		
55	1	4181497	Protège-Guide 18inch	13"		

NHP Motoculture
Cultivez votre univers

Copyright ST. S.P.A.

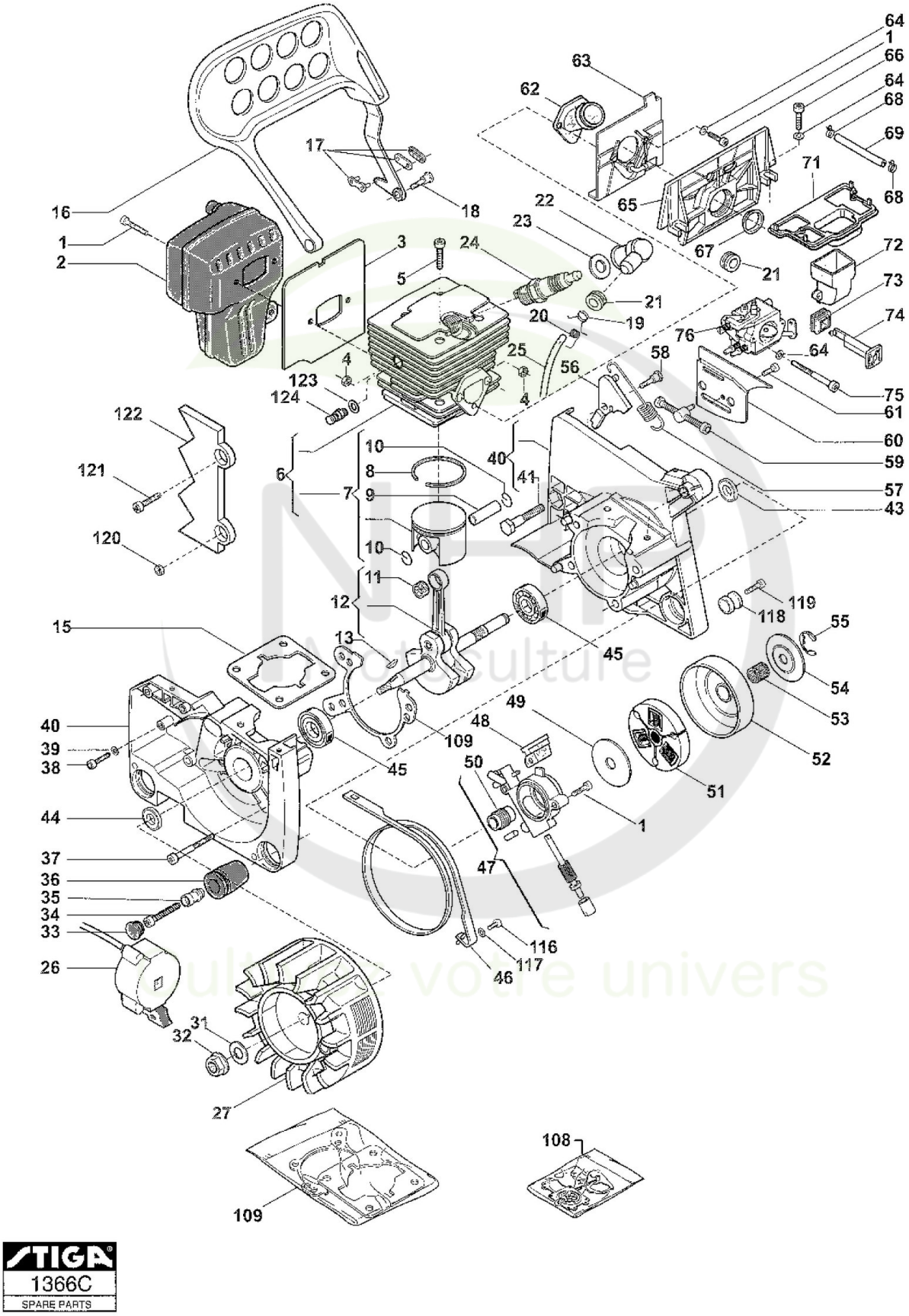

Copyright ST. S.P.A.

Moteur

Réf. N°	Q.té :	Code article	Description	Articles	De	Jusqu'à
1	6	1911-3006-01 cliquez ici	Vis			
1	6	2135030	Vis			
2	1	1911-3510-01 cliquez ici	Silencieux			
2	1	4121931	Ens. Silencieux			
3	1	1911-3370-01 cliquez ici	Garniture Silencieux			
3	1	3615180	Garniture Silencieux			
4	4	1911-3022-01 cliquez ici	Ecrou			
4	4	2432040	Ecrou			
5	4	1911-3006-01 cliquez ici	Vis			
5	4	2135030	Vis			
6	1	2135030	Vis	Inkl. pos 7		
7	1	8540960	Ens.Piston Ø 45	Inkl. pos 8 - 10		
8	1	3123110	Collier Élastique Ø 45			
9	1	3158080	Pointeau Piston			
10	2	1911-3068-01 cliquez ici	Circlip			
10	2	3356020	Circlip Pointeau			
11	1	1911-3300-01 cliquez ici	Needle Bearing			
11	1	3116020	Roulement À Aiguilles			
12	1	1911-3586-01 cliquez ici	Crankshaft	Inkl. pos 11		
12	1	8251360	Arbre Moteur	Inkl. pos 11		
13	1	1911-3048-01 cliquez ici	Languette Volant			
13	1	3151010	Languette Volant			
15	1	1911-3441-01 cliquez ici	Garniture Cylindre			
15	1	3724190	Garniture Cylindre			
16	1	1911-3580-01 cliquez ici	Hand Guard			
16	1	4563940	Protège-Main			
17	1	1911-3523-01 cliquez ici	Chaîne			
17	1	4250720	Jonction Chaîne			
18	1	1911-3379-01 cliquez ici	Pivot			
18	1	3724190	Garniture Cylindre			
19	1	1911-3092-01 cliquez ici	Clamp			
19	1	3657450	Collier Suppl. Fil Bobine			
20	1	1911-3421-01 cliquez ici	Ressort			
20	1	3657050	Ressort Fixation Bougie			
21	2	1911-3116-01 cliquez ici	Grommet			
21	2	3745130	Caoutchouc Passe-Câble			
22	1	1911-3470-01 cliquez ici	Spark Plug Cover			
22	1	3748880	Capuchon Bougie			
23	1	1911-3433-01 cliquez ici	Rondelle			
23	1	3721420	Rondelle			
24	1	9400-0258-00 cliquez ici	Bougie (Cj7Y)	Champion CJ7Y		
25	1	1911-3055-01 cliquez ici	Spark Plug Cable			
25	1	3211080	Câble Bougie			
26	1	1911-3313-01 cliquez ici	Bobine Électronique			
26	1	3210690	Bobine Électronique			
27	1	1911-3568-01 cliquez ici	Volant Aimant			
27	1	4541220	Volant Aimant			
31	1	1911-3268-01 cliquez ici	Rondelle			

Copyright ST. S.P.A.

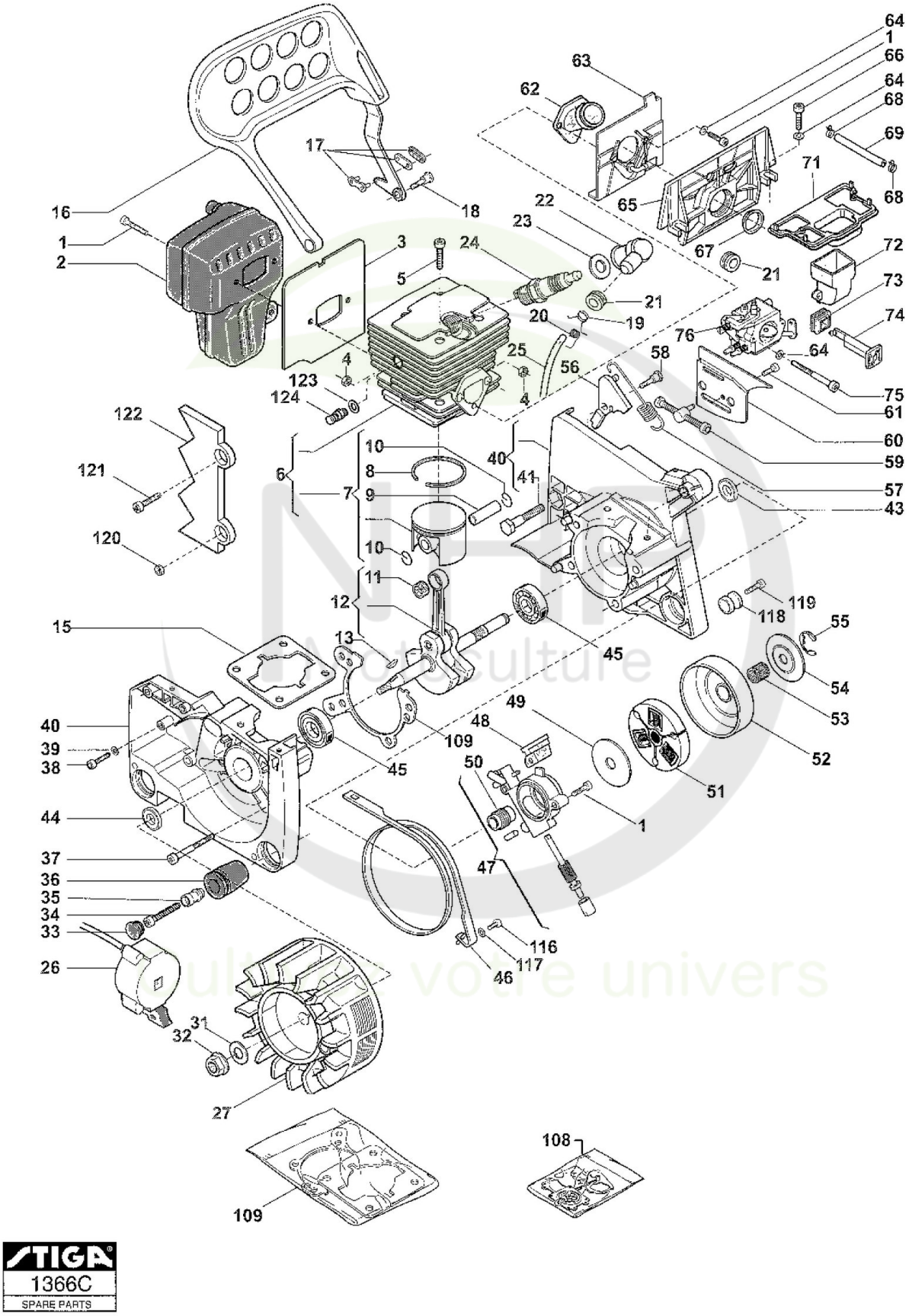

STIGA
1366C
SPARE PARTS

Copyright ST. S.P.A.

Réf. N°	Q.té :	Code article	Description	Articles	De	Jusqu'à
31	1	2312080	Rondelle			
32	1	1911-3280-01 cliquez ici	Ecrou			
32	1	2432050	Ecrou			
33	5	1911-3476-01 cliquez ici	Cap			
33	5	3749837	Bouchon			
34	8	1911-3001-01 cliquez ici	Vis			
34	8	2123030	Vis			
35	5	1911-3393-01 cliquez ici	Douille			
35	5	3642680	Douille			
36	5	1911-3457-01 cliquez ici	Caoutchouc Anti-Vibrations			
36	5	3744250	Caoutchouc Anti-Vibrations			
37	4	1911-3010-01 cliquez ici	Vis			
37	4	2135130	Vis			
38	2	1911-3259-01 cliquez ici	Vis			
38	2	2132510	Vis			
39	2	1911-3272-01 cliquez ici	Rondelle			
39	2	2321050	Rondelle			
40	1	1911-3592-01 cliquez ici	Crankcase Assy	Inkl. pos 41		
40	1	8520940	Carter Moteur	Inkl. pos 41		
41	2	1911-3240-01 cliquez ici	Vis			
41	2	3642680	Douille			
43	1	1911-3044-01 cliquez ici	Anneau De Tenue			
43	1	3121120	Anneau De Tenue			
44	1	1911-3043-01 cliquez ici	Anneau De Tenue			
44	1	3121070	Anneau De Tenue			
45	2	1911-3297-01 cliquez ici	Roulement À Billes			
45	2	3112030	Roulement À Billes			
46	1	1911-3347-01 cliquez ici	Bande Frein			
46	1	3613760	Bande Frein			
47	1	1911-3587-01 cliquez ici	Oil Pump Assy			
47	1	8251590	Ens. Pompe À Huile			
48	1	1911-3459-01 cliquez ici	Joint d'étanchéité			
48	1	3744730	Caoutchouc Refoul. Huile			
49	1	1911-3348-01 cliquez ici	Disque Friction			
49	1	3613770	Rondelle			
50	1	1911-3308-01 cliquez ici	Vis			
50	1	3180310	Vis			
51	1	1911-3552-01 cliquez ici	Ens. Friction			
51	1	3121120	Anneau De Tenue			
52	1	1911-3511-01 cliquez ici	Sprocket			
52	1	4121960	Cloche Embrayage			
53	1	1911-3298-01 cliquez ici	Needle Bearing			
53	1	3114080	Roulement À Aiguilles			
54	1	1911-3338-01 cliquez ici	Rondelle Cloche			
54	1	3612620	Rondelle			
55	1	1911-3330-01 cliquez ici	Circlip			
55	1	3613760	Bande Frein			
56	1	1911-3512-01 cliquez ici	Levier Bande Frein			

Copyright ST. S.P.A.

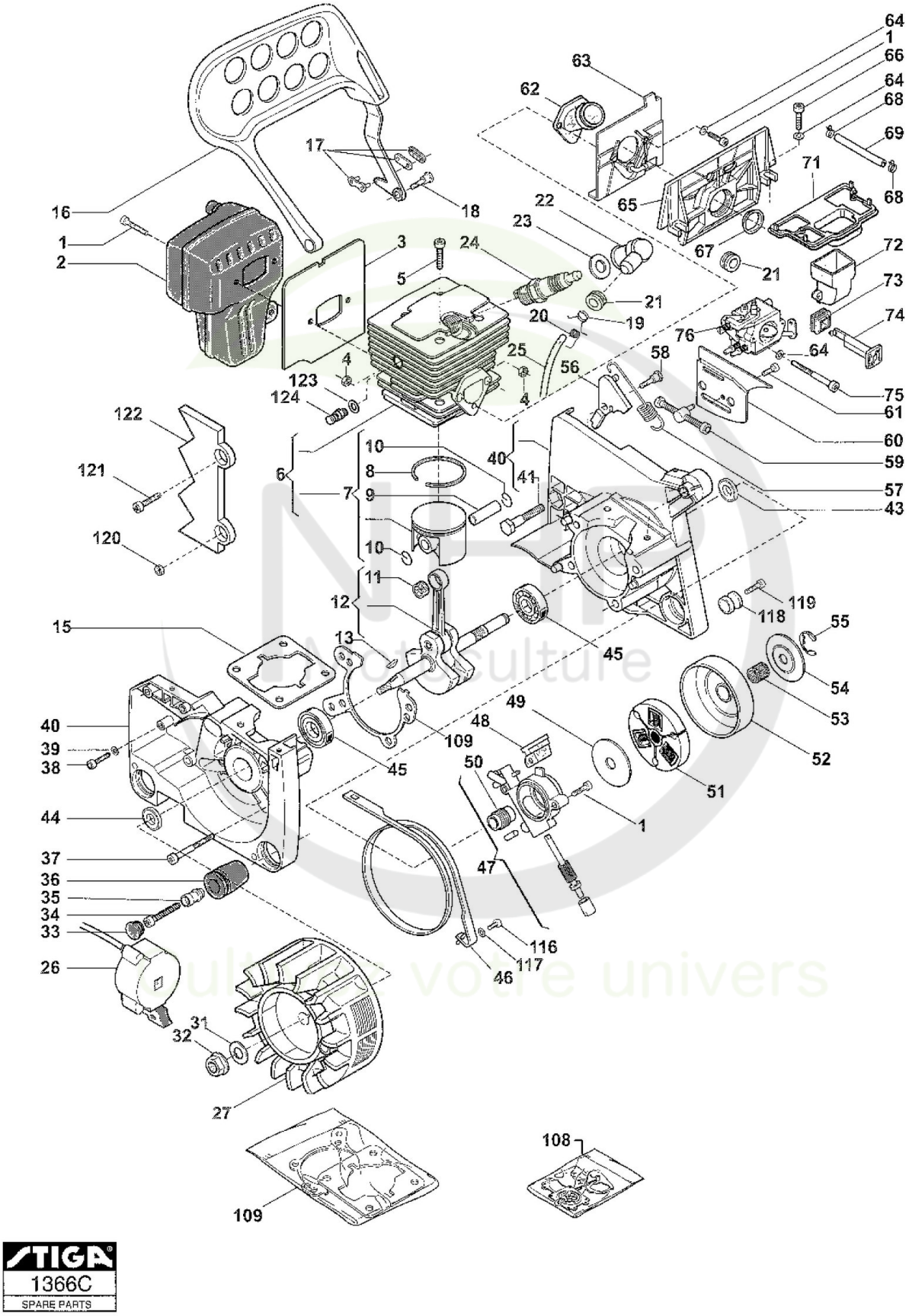

STIGA
1366C
SPARE PARTS

Copyright ST. S.P.A.

Réf. N°	Q.té :	Code article	Description	Articles	De	Jusqu'à
56	1	4121970	Levier Bande Frein			
57	1	1911-4247-01 cliquez ici	Ressort			
57	1	3654580	Ressort Frein			
58	1	1911-3380-01 cliquez ici	Pivot			
58	1	3630670	Pivot			
59	1	1911-3530-01 cliquez ici	Tendeur Chaîne			
59	1	4251710	Tendeur Chaîne			
60	1	1911-3349-01 cliquez ici	Plaque Base Guide			
60	1	3613880	Plaque Base Guide Externe			
61	1	1911-3005-01 cliquez ici	Vis			
61	1	2132500	Vis			
62	1	1911-3458-01 cliquez ici	Collecteur D'Aspiration			
62	1	3744710	Collecteur D'Aspiration			
63	1	1911-3531-01 cliquez ici	Flange			
63	1	4251730	Bride Collect. Aspiration			
64	10	1911-3015-01 cliquez ici	Rondelle			
64	10	2312090	Rondelle			
65	1	1911-3565-01 cliquez ici	Carburettor Support			
65	1	4520960	Carburettor Support			
66	9	1911-3007-01 cliquez ici	Vis			
66	9	2135040	Vis			
67	1	1911-3351-01 cliquez ici	Douille			
67	1	3613900	Douille			
68	2	1911-3422-01 cliquez ici	Clamp			
68	2	3657140	Collier			
69	1	1911-3503-01 cliquez ici	Carburattor Pulse Pipe			
69	1	3782850	Tuyau Pulse			
71	1	1911-3497-01 cliquez ici	Support Filtre			
71	1	3781580	Air Filter Housing			
72	1	1911-3489-01 cliquez ici	Support Filtre À Air			
72	1	3750320	Support Filtre À Air			
73	1	1911-3465-01 cliquez ici	Grommet			
73	1	3745650	Caoutchouc Levier Air			
74	1	1911-3451-01 cliquez ici	Choke Lever			
74	1	3743407	Levier Air			
75	2	1911-3262-01 cliquez ici	Vis			
75	2	2135110	Vis			
76	1	1911-4446-01 cliquez ici	Ens. Carburateur	Walbro WT 717B		
76	1	4251730	Bride Collect. Aspiration	Walbro WT 717B		
108	1	1911-3612-01 cliquez ici	Kit Membrane Carburateur			
108	1	8724090	Kit Membrane Carburateur			
109	1	1911-3614-01 cliquez ici	Kit joint d'étanchéité			
109	1	8724230	Kit joint d'étanchéité			
116	1	1911-3257-01 cliquez ici	Vis			
116	1	2125010	Vis			
117	1	1911-3016-01 cliquez ici	Rondelle			
117	1	2312120	Rondelle			
118	1	1911-3471-01 cliquez ici	Chain Stop			

Copyright ST. S.P.A.

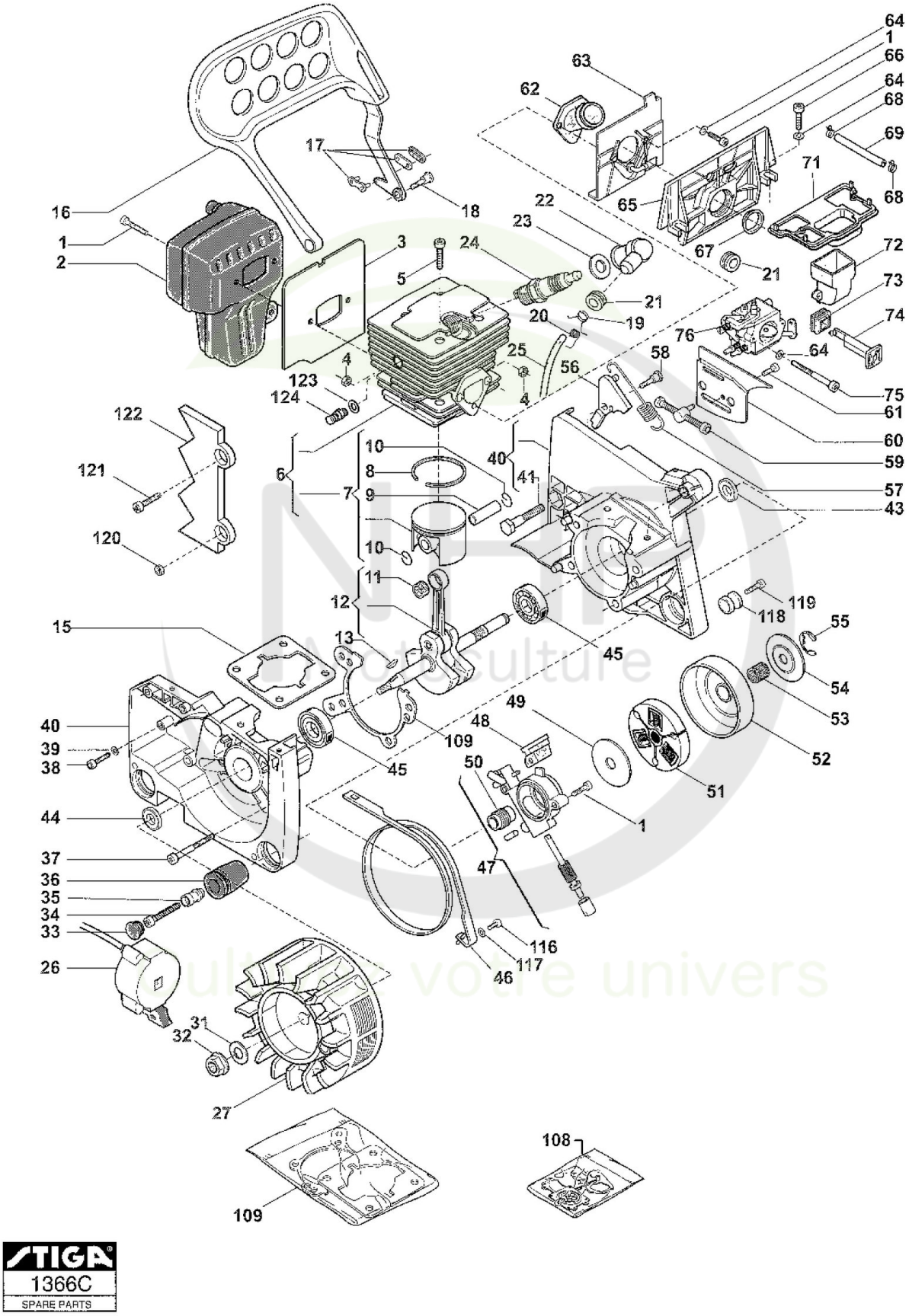

Copyright ST. S.P.A.

Réf. N°	Q.té :	Code article	Description	Articles	De	Jusqu'à
118	1	3749400	Butée Chaîne			
119	1	1911-3008-01 cliquez ici	Vis			
119	1	2135050	Vis			
120	1	1911-3022-01 cliquez ici	Ecrou			
120	1	2432040	Ecrou			
121	1	1911-3260-01 cliquez ici	Vis			
121	1	2135010	Vis			
122	1	1911-3362-01 cliquez ici	Spike			
122	1	3750320	Support Filtre À Air			
123	1	1911-3276-01 cliquez ici	Rondelle			
123	1	2360060	Rondelle			
124	1	1911-3451-01 cliquez ici	Choke Lever			
124	1	1911-3537-01 cliquez ici	Décompresseur			

NHP Motoculture
Cultivez votre univers

Copyright ST. S.P.A.