Retrouvez cette pièce sur nhp-motoculture.fr en cliquant sur le numéro de référence

STIGA

SP 52 (2014)

245218002/11

Spare parts list
Reservdelar
Repuestos
Ersatzteile
Pièces détachées
Reserve onderdelen
Catalogo ricambi

NHP Motoculture
Cultivez votre univers

● Use ST. S.p.A. Genuine Spare Parts specified in the parts list for repair and/or replacement.
● The contents described in the parts list may change due to improvement.
● The drawings of the spare parts are only indicative And might Not represent the part in question exactly.
● The indications "right" - "left" - "front" - "rear" refer to the position of the operator when using the machine.
● When placing orders of parts for repair And/Or replacement, make sure that the illustrated parts list Is the one applying to the machine's year of manufacture, as shown on the identification plate attached to the machine.

All rights reserved. No part Of this material may be reproduced Or transmitted, in any form Or by any means, electronic Or mechanical, including photocopying, recording Or by any information storage And retrieval system, without permision in writing from ST. S.p.A.

Copyright ST. S.P.A.

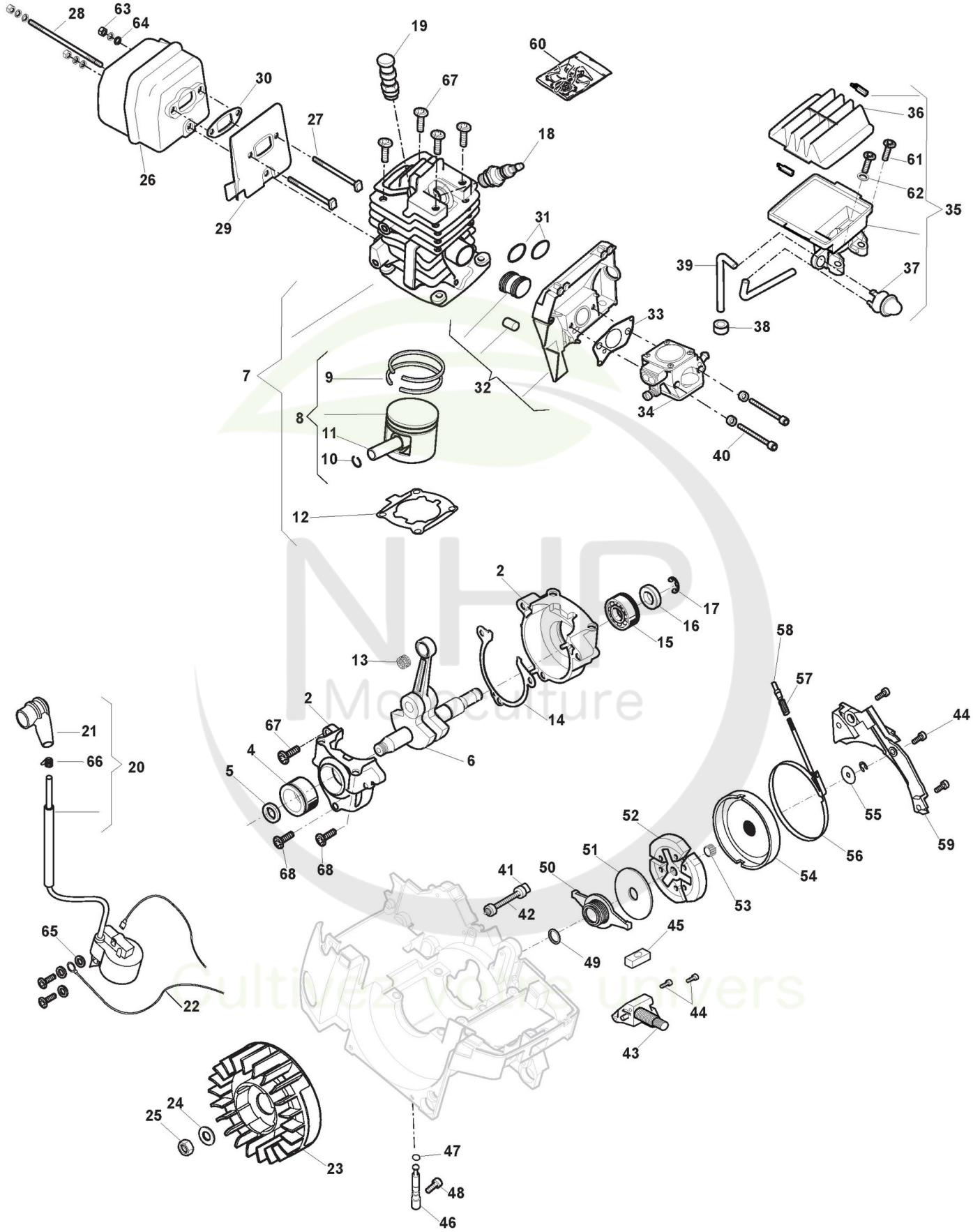

Copyright ST. S.P.A.

Moteur

Réf. N°	Q.té :	Code article	Description	Articles	De	Jusqu'à
2	1	118800893/0 cliquez ici	Carter-Moteur			
4	1	118800864/0 cliquez ici	Roulement À Billes			
5	1	118800867/0 cliquez ici	Anneau De Tenue			
6	1	118800896/0 cliquez ici	Arbre Moteur			
7	1	118800898/0 cliquez ici	Ens.Cylindre-Piston			
8	1	118800895/0 cliquez ici	Piston			
9	2	118800885/0 cliquez ici	Collier Élastique			
10	2	118800651/0 cliquez ici	Circlip Pointeau			
11	1	118800674/0 cliquez ici	Pointeau Piston			
12	1	118800888/0 cliquez ici	Garniture Cylindre			
13	1	118800648/0 cliquez ici	Douille			
14	1	118800889/0 cliquez ici	Joint d'étanchéité			
15	1	118800865/0 cliquez ici	Roulement À Billes			
16	1	118800868/0 cliquez ici	Anneau De Tenue			
17	1	118800869/0 cliquez ici	Circlip Pointeau			
18	1	123051000/0 cliquez ici	Bougie			
19	1	118800915/0 cliquez ici	Soupape Decompression			
20	1	118800901/0 cliquez ici	Bobine Aoxin			
21	1	118800670/0 cliquez ici	Capuchon De Bougie			
22	1	118800879/0 cliquez ici	Câble			
23	1	118800902/0 cliquez ici	Fan Wheel			
24	1	118800875/0 cliquez ici	Rondelle De Tension			
25	1	118800637/0 cliquez ici	Ecrou			
26	1	118800903/0 cliquez ici	Échappement			
27	2	118800634/0 cliquez ici	Vis			
28	1	118800854/0 cliquez ici	Vis			
29	1	118800883/0 cliquez ici	Conduit D'Air			
30	1	118800886/0 cliquez ici	Garniture Silencieux			
31	2	118800662/0 cliquez ici	Bague Ressort			
32	1	118800899/0 cliquez ici	Bride D'Admission			
33	1	118800887/0 cliquez ici	Joint D'Admission			
34	1	118800900/0 cliquez ici	Carburateur	Walbro HDA 255A		
35	1	118800905/0 cliquez ici	Filtre À Air			
36	1	118800904/0 cliquez ici	Chapeau Filtre			
37	1	118800701/0 cliquez ici	Pompe D'Amorcage			
38	1	118800922/0 cliquez ici	Oeillet			
39	1	118800872/0 cliquez ici	Tuyau			
40	2	118800636/0 cliquez ici	Vis			
41	1	118800946/0 cliquez ici	Tamis À Huile			
42	1	118800924/0 cliquez ici	Tuyau D'Huile			
43	1	118800945/0 cliquez ici	Pompe À Hulle			
44	5	118800629/0 cliquez ici	Vis			
45	1	118800923/0 cliquez ici	Caoutchouc D'Étanchéité			
46	1	118800937/0 cliquez ici	Pivot			
47	1	118800870/0 cliquez ici	Joint Or			
48	1	118800863/0 cliquez ici	Boulon			
49	1	118800860/0 cliquez ici	Rondelle			
50	1	118800933/0 cliquez ici	Vis Sans Fin			

Copyright ST. S.P.A.

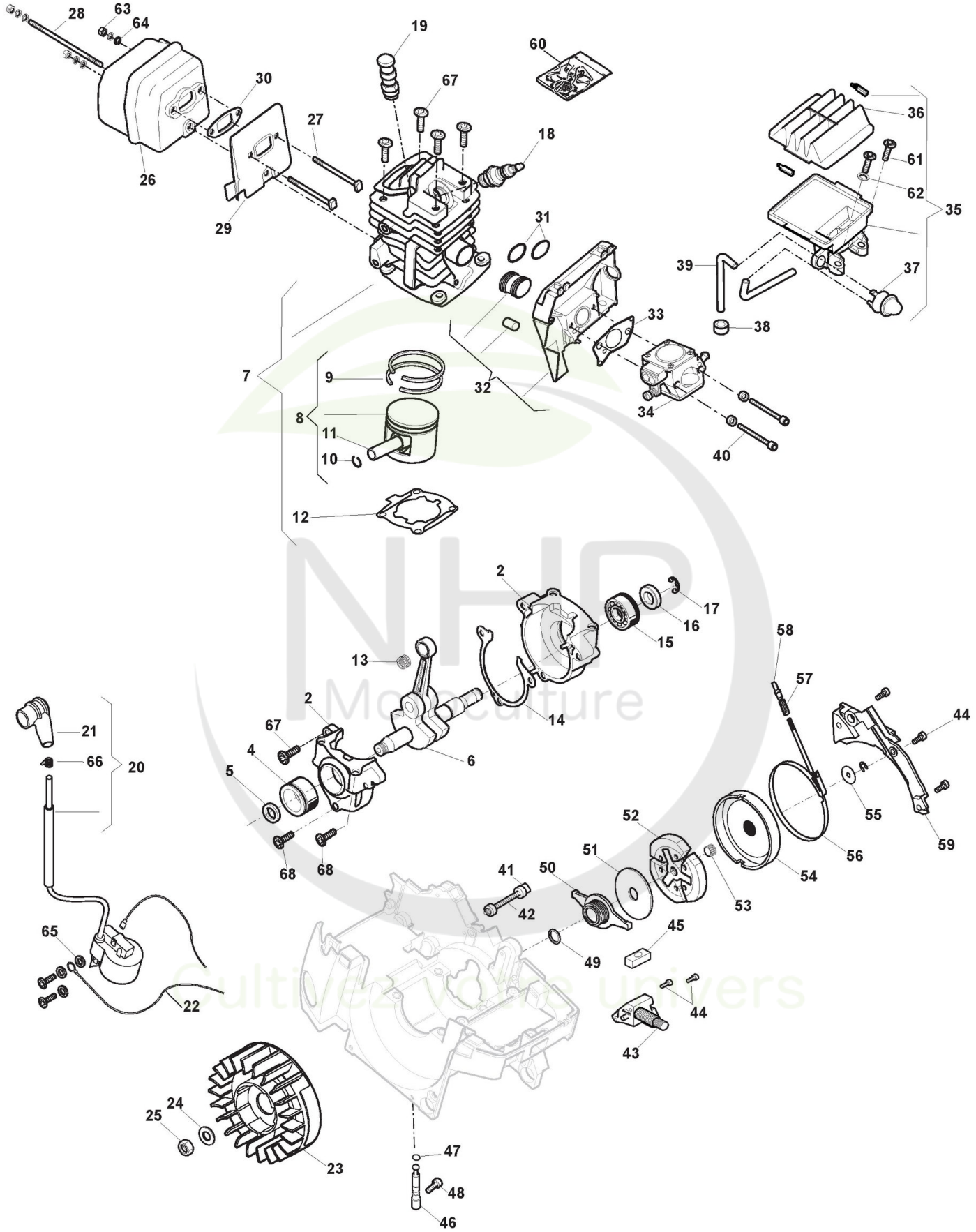

Copyright ST. S.P.A.

Réf. N°	Q.té :	Code article	Description	Articles	De	Jusqu'à
51	1	118800861/0 cliquez ici	Rondelle			
52	1	118800917/0 cliquez ici	Embrayage Centrifugue			
53	1	118800866/0 cliquez ici	Douille			
54	1	118800916/0 cliquez ici	Cloche Embrayage			
55	1	118800921/0 cliquez ici	Capuchon De Protection			
56	1	118800943/0 cliquez ici	Bande Frein			
57	1	118800660/0 cliquez ici	Ressort			
58	1	118800706/0 cliquez ici	Brake Linkage			
59	1	118800938/0 cliquez ici	Recouvrement Frein De Chaîne			
60	1	118800881/0 cliquez ici	Kit De Réparation - Carburateur			
61	2	123878024/0 cliquez ici	Vis			
62	1	2312280	Rondelle			
63	3	2432040	Ecrou			
64	6	2330020	Rondelle			
65	3	2312120	Rondelle			
66	1	3657050	Ressort Fixation Bougie			
67	8	2135030	Vis			
68	1	2135050	Vis			

NHP Motoculture
Cultivez votre univers

Copyright ST. S.P.A.

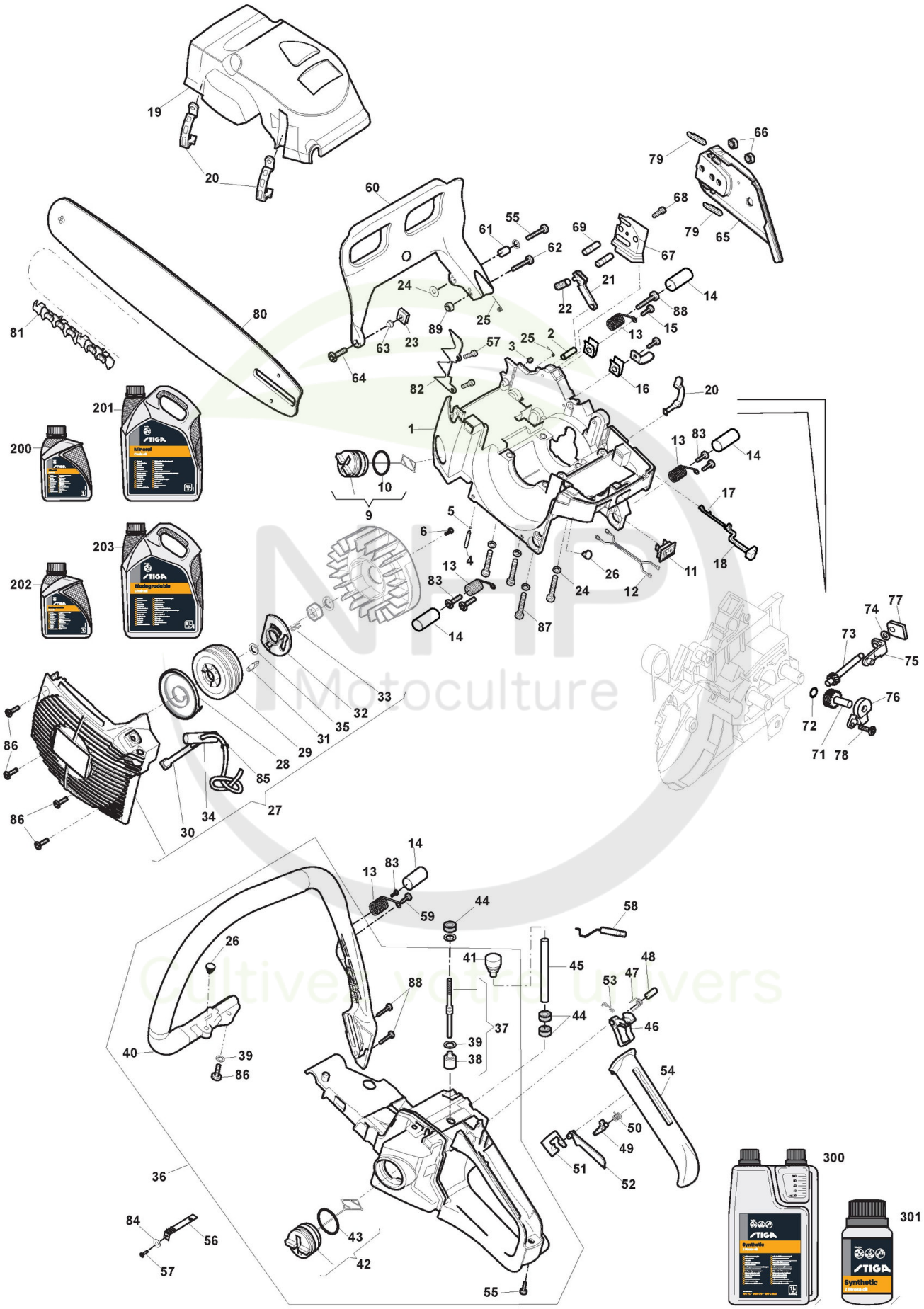

Copyright ST. S.P.A.

Réf. N°	Q.té :	Code article	Description	Articles	De	Jusqu'à
1	1	118800939/0 cliquez ici	Carter Principal ,Jaune			
2	1	118800646/0 cliquez ici	Pivot			
3	1	118800911/0 cliquez ici	Soupape Antiretour			
4	1	118800937/0 cliquez ici	Pivot			
5	1	118800870/0 cliquez ici	Joint Or			
6	1	118800863/0 cliquez ici	Boulon			
9	1	118800697/0 cliquez ici	Bouchon D'Huile			
10	1	118800654/0 cliquez ici	Joint Or			
11	1	118800669/0 cliquez ici	Interrupteur			
12	1	118800879/0 cliquez ici	Câble			
13	3	118800665/0 cliquez ici	Ressort			
14	4	118800928/0 cliquez ici	Douille			
15	1	118800855/0 cliquez ici	Vis			
16	1	118800858/0 cliquez ici	Ecrou			
17	1	118800936/0 cliquez ici	Levier Air			
18	1	118800935/0 cliquez ici	Pivot			
19	1	118800942/0 cliquez ici	Couvre-Cylindre Jaune			
20	3	118800914/0 cliquez ici	Clips De Fixation			
21	1	118800733/0 cliquez ici	Tôle			
22	1	118800874/0 cliquez ici	Ressort			
23	2	118800857/0 cliquez ici	Ecrou			
24	5	118800663/0 cliquez ici	Rondelle			
25	2	118800668/0 cliquez ici	Ressort			
26	2	118800672/0 cliquez ici	Butée			
27	1	118800906/0 cliquez ici	Démarreur Jaune			
28	1	118800907/0 cliquez ici	Cassette De Ressort			
29	1	118800892/0 cliquez ici	Poulie De Câble			
30	1	118800871/0 cliquez ici	Câble De Lanceur			
31	1	118800890/0 cliquez ici	Cliquet De Lanceur			
32	1	118800891/0 cliquez ici	Coulisse			
33	1	118800876/0 cliquez ici	Pivot			
34	1	118800685/0 cliquez ici	Poignée Démarrage			
35	1	118800859/0 cliquez ici	Rondelle			
36	1	118800940/0 cliquez ici	Poignée Étrier, Compl. ,Jaune			
37	1	118800909/0 cliquez ici	Crépine D'Essence, Cpl			
38	1	118800908/0 cliquez ici	Crépine D'Essence			
39	2	2312280	Rondelle			
40	1	118800930/0 cliquez ici	Étrier			
41	1	118800910/0 cliquez ici	Manchon D'Aération			
42	1	118800700/0 cliquez ici	Bouchon Réservoir			
43	1	118800656/0 cliquez ici	Joint d'étanchéité			
44	3	118800922/0 cliquez ici	Oeillet			
45	1	118800873/0 cliquez ici	Tuyau			
46	1	118800932/0 cliquez ici	Levier Accélérateur			
47	1	118800878/0 cliquez ici	Ressort De Gachette			
48	1	118800934/0 cliquez ici	Pivot			
49	1	118800929/0 cliquez ici	Levier D'Arret			
50	1	118800877/0 cliquez ici	Ressort			

Copyright ST. S.P.A.

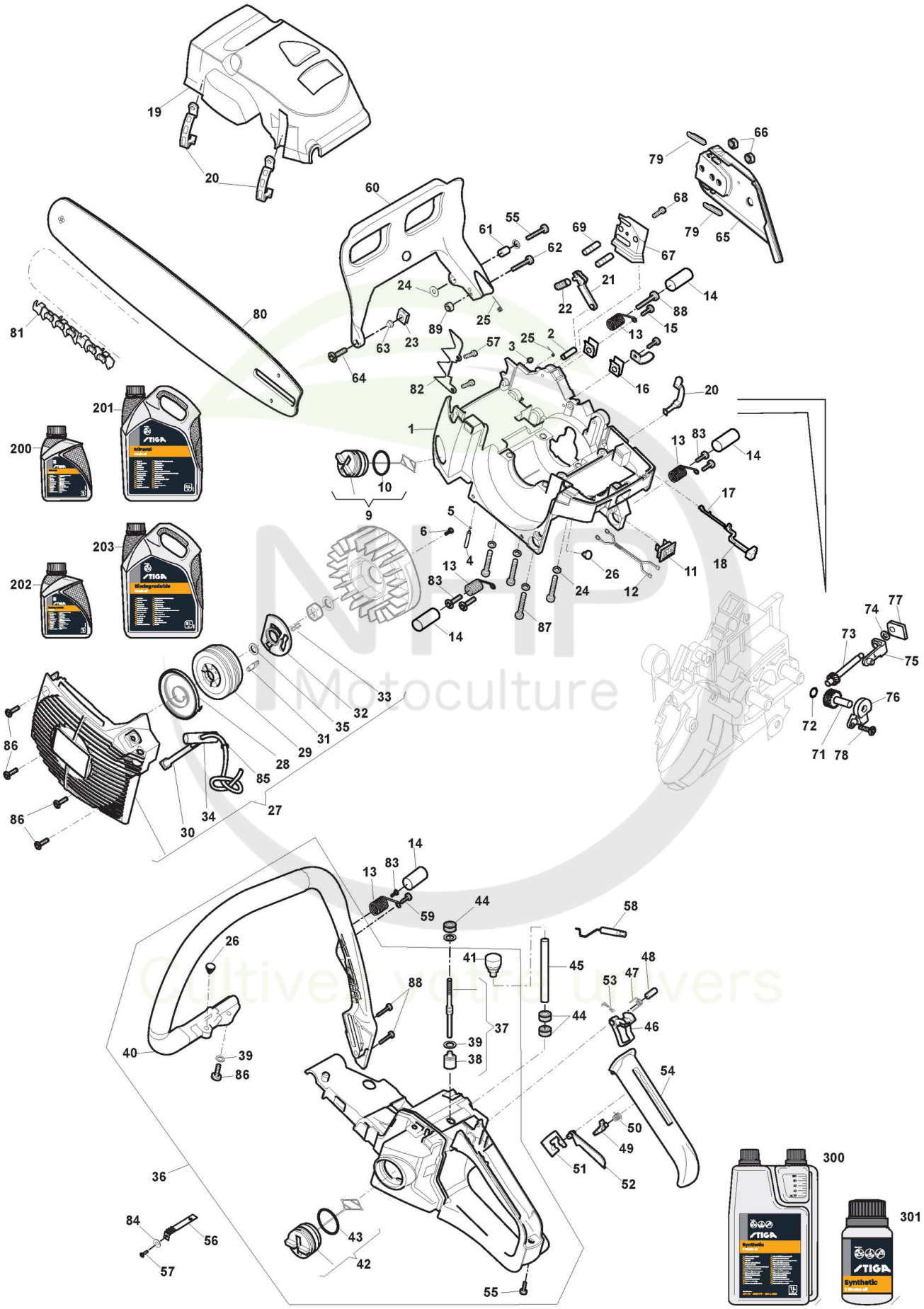

Copyright ST. S.P.A.

Réf. N°	Q.té :	Code article	Description	Articles	De	Jusqu'à
51	1	118800926/0 cliquez ici	Roulement			
52	1	118800927/0 cliquez ici	Levier De Sécurité			
53	1	118800882/0 cliquez ici	Câble Accélérateur			
54	1	118800925/0 cliquez ici	Poigée Arrière			
55	2	118800631/0 cliquez ici	Vis			
56	1	118800880/0 cliquez ici	Frein			
57	1	118800633/0 cliquez ici	Vis			
58	1	118800912/0 cliquez ici	Câble Accélérateur			
59	1	118800632/0 cliquez ici	Vis			
60	1	118800947/0 cliquez ici	Protège Main			
61	1	118800647/0 cliquez ici	Douille			
62	1	118800709/0 cliquez ici	Vis			
63	1	118800862/0 cliquez ici	Rivet			
64	1	118800856/0 cliquez ici	Vis			
65	1	118800941/0 cliquez ici	Carter De Chaîne ,Jaune			
66	2	118800638/0 cliquez ici	Ecrou			
67	1	118800920/0 cliquez ici	Plaque Base Guide			
68	1	118800853/0 cliquez ici	Vis			
69	2	118800635/0 cliquez ici	Vis			
71	1	118800707/0 cliquez ici	Vis			
72	1	118800655/0 cliquez ici	Joint Or			
73	1	118800919/0 cliquez ici	Vis			
74	1	118800643/0 cliquez ici	Rondelle			
75	1	118800944/0 cliquez ici	Support			
76	1	118800717/0 cliquez ici	Couvercle De Engrenage			
77	1	118800918/0 cliquez ici	Support			
78	1	118800629/0 cliquez ici	Vis			
79	2	118800931/0 cliquez ici	Patin			
80	1	118800625/0 cliquez ici	Guide-Chaîne 18inch			
81	1	4113722	Chaîne 18inch			
82	1	118801123/0 cliquez ici	Griffe De Butée			
83	3	2123100	Vis			
84	1	2330020	Rondelle			
85	1	2312120	Rondelle			
86	5	123878055/0 cliquez ici	Vis			
87	4	2135120	Vis			
88	2	2123140	Vis			
89	1	112150000/0 cliquez ici	Ecrou			
200	1	1111-9228-01 cliquez ici	Huile Chaine 1Lt Minerale			
200	1	1111-9267-01 cliquez ici	Only for Italian Market	Solo per mercato Italiano/Only Italian Market		
201	1	1111-9229-01 cliquez ici	Huile Chaine 5Lt Minerale			
201	1	1111-9268-01 cliquez ici	Only for Italian Market	Solo per mercato Italiano/Only Italian Market		
202	1	1111-9276-01 cliquez ici	Huile Chaine 5Lt Biodégradable			
202	1	1111-9328-01 cliquez ici	Only for Italian Market	Solo per mercato Italiano/Only Italian Market		
203	1	1111-9247-01 cliquez ici	Huile Chaine 5Lt Biodégradable			
203	1	1111-9247-02 cliquez ici	Only for Italian Market	Solo per mercato Italiano/Only Italian		

Copyright ST. S.P.A.

NHP
Motoculture
Cultivez votre univers

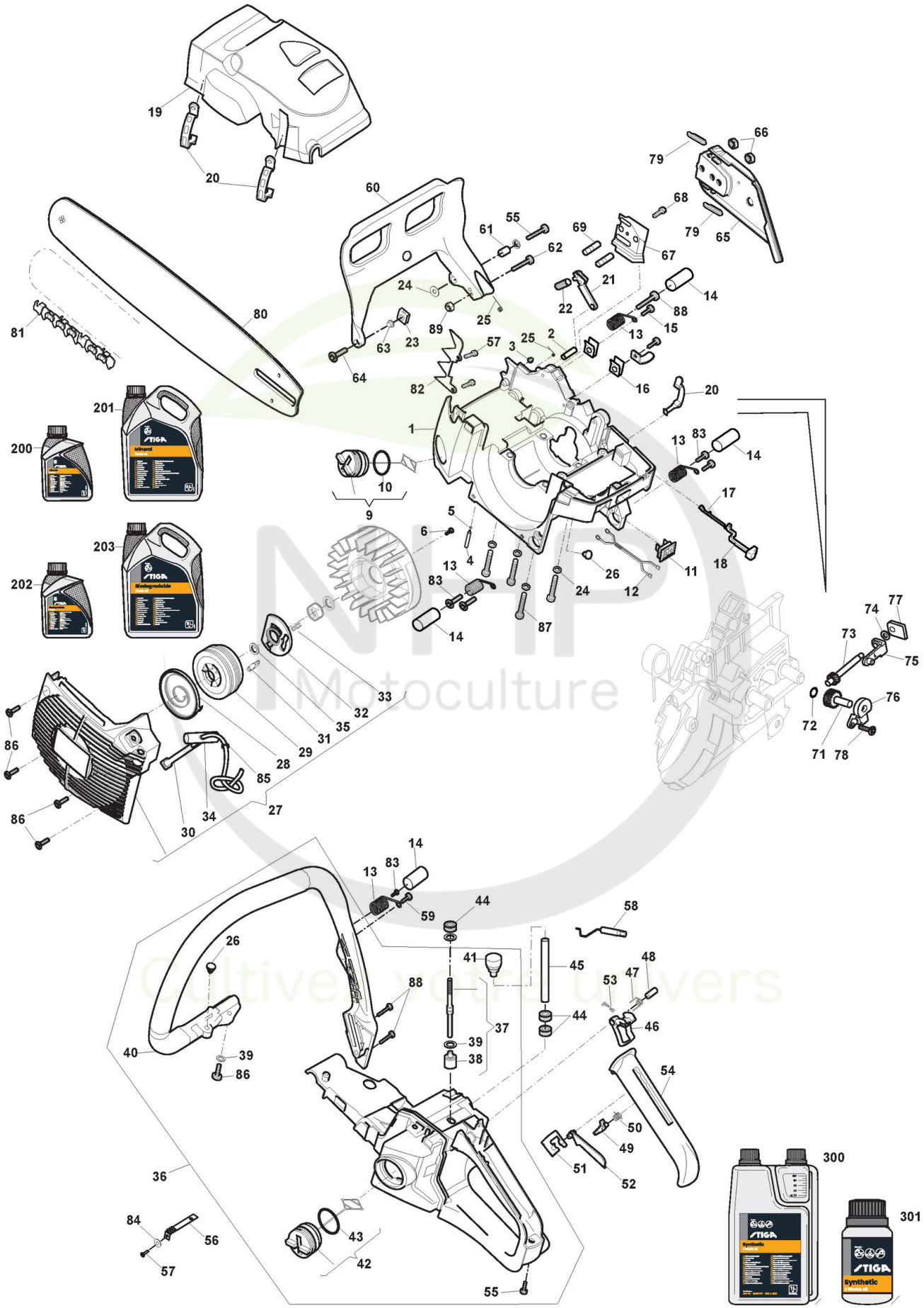

Copyright ST. S.P.A.

Réf. N°	Q.té :	Code article	Description	Articles	De	Jusqu'à
300	1	1111-9230-01 cliquez ici	Huile moteur synthétique 2 temps 1 Lt, Dozer			
300	1	1111-9243-01 cliquez ici	Only for Italian Market	Solo per mercato Italiano/Only Italian Market		
301	1	1111-9231-01 cliquez ici	Huile moteur synthétique 2 temps 0,1 Lt			
301	1	1111-9269-01 cliquez ici	Only for Italian Market	Solo per mercato Italiano/Only Italian Market		

NHP Motoculture
Cultivez votre univers

Copyright ST. S.P.A.