Retrouvez cette pièce sur nhp-motoculture.fr en cliquant sur le numéro de référence

STIGA

SP 472 (18) (2010)

224118002/08

Spare parts list
Reservdelar
Repuestos
Ersatzteile
Pièces détachées
Reserve onderdelen
Catalogo ricambi

NHP Motoculture
Cultivez votre univers

● Use ST. S.p.A. Genuine Spare Parts specified in the parts list for repair and/or replacement.
● The contents described in the parts list may change due to improvement.
● The drawings of the spare parts are only indicative And might Not represent the part in question exactly.
● The indications "right" - "left" - "front" - "rear" refer to the position of the operator when using the machine.
● When placing orders of parts for repair And/Or replacement, make sure that the illustrated parts list Is the one applying to the machine's year of manufacture, as shown on the identification plate attached to the machine.

All rights reserved. No part Of this material may be reproduced Or transmitted, in any form Or by any means, electronic Or mechanical, including photocopying, recording Or by any information storage And retrieval system, without permision in writing from ST. S.p.A.

Copyright ST. S.P.A.

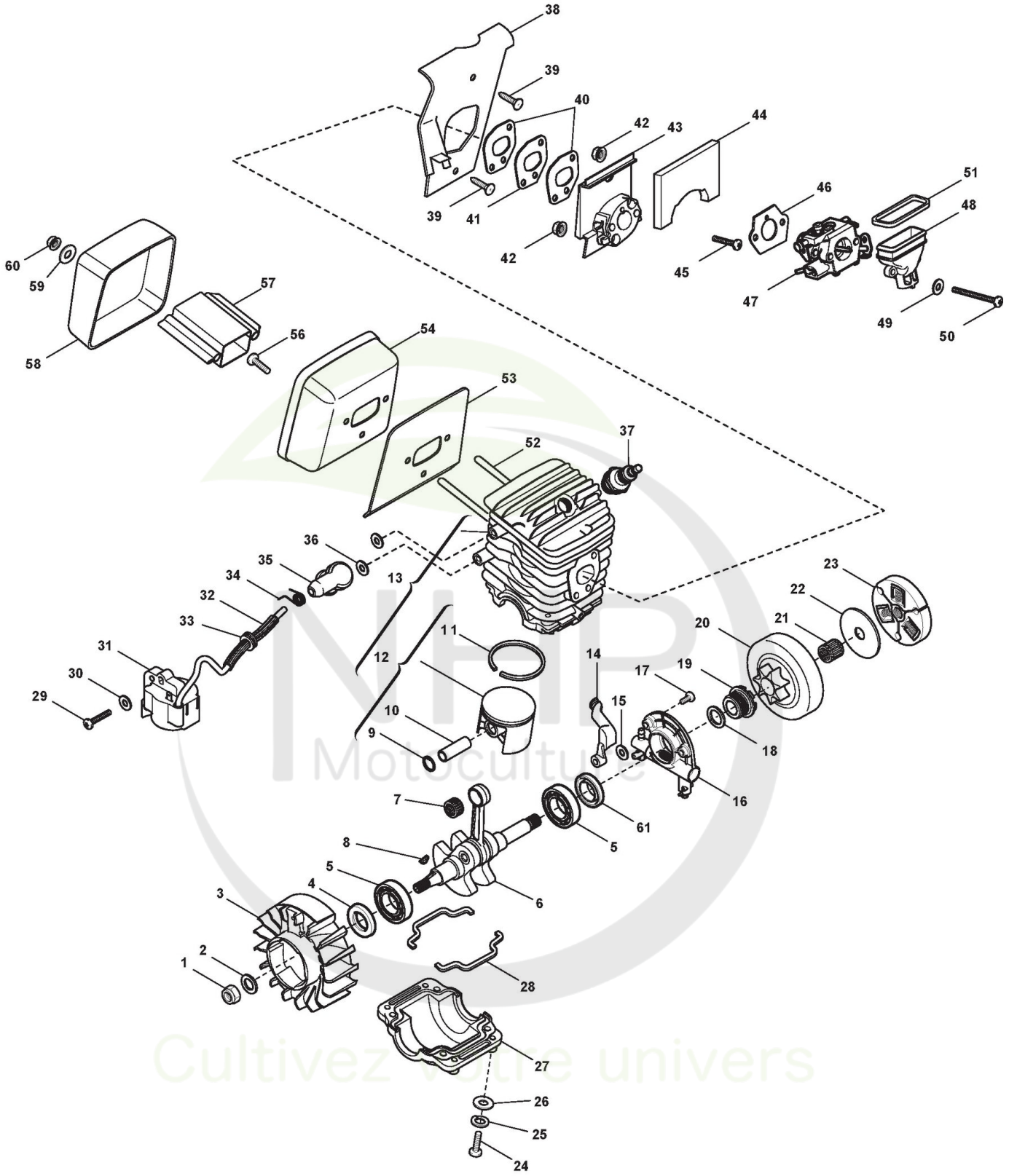

Copyright ST. S.P.A.

Moteur

Réf. N°	Q.té :	Code article	Description	Articles	De	Jusqu'à
1	1	2432050	Ecrou			
2	1	2312080	Rondelle			
3	1	3L4541210/1 cliquez ici	Volant Aimant		01-Sep-2005	
3	1	4541210	Volant Aimant			31-Aug-2005
4	1	119035151/0 cliquez ici	Joint Or			
5	2	3112040	Roulement À Billes			
6	1	323020006/0 cliquez ici	Arbre Moteur			
7	1	3114190	Roulement À Aiguilles			
8	1	3151010	Languette Volant			
9	2	3356020	Circlip Pointeau			
10	1	3158010	Pointeau Piston			
11	1	123204000/0 cliquez ici	Collier Élastique Ø 44			
12	1	383590001/0 cliquez ici	Ens.Piston			
13	1	383070001/0 cliquez ici	Cylindre Piston			
14	1	323275001/0 cliquez ici	Caoutchouc			
15	1	2312090	Rondelle			
16	1	383594500/0 cliquez ici	Pompe À Hulle			
17	2	112728220/0 cliquez ici	Vis			
18	1	123657000/0 cliquez ici	Rondelle			
19	1	323878000/0 cliquez ici	Vis			
20	1	383050001/0 cliquez ici	Cloche Embrayage			
21	1	3114070	Roulement À Aiguilles			
22	1	323657001/1 cliquez ici	Rondelle			
23	1	383215000/0 cliquez ici	Ens. Friction			
24	4	2135060	Vis			
25	4	2330020	Rondelle			
26	4	2312090	Rondelle			
27	1	323082000/0 cliquez ici	Stabilisateur			
28	2	323280000/0 cliquez ici	Joint d'étanchéité			
29	2	2132550	Vis			
30	2	2321150	Rondelle			
31	1	123044000/0 cliquez ici	Bobine Électronique			
32	1	3782470	Gaine Câbles			
33	1	3745130	Caoutchouc Passe-Câble			
34	1	3657050	Ressort Fixation Bougie			
35	1	3748880	Capuchon Bougie			
36	2	2317110	Rondelle			
37	1	3210024	Bougie			
38	1	323107500/0 cliquez ici	Convoyeur Air			
39	2	112728220/0 cliquez ici	Vis			
40	2	123280003/0 cliquez ici	Garniture Coll.-Cylin.			
41	1	123160050/0 cliquez ici	Blocage Thermique			
42	2	2670290	Ecrou			
43	1	323073500/0 cliquez ici	Collecteur D'Aspiration			
44	1	323725000/0 cliquez ici	Separateur Isol. Eponge			
45	2	2135050	Vis			
46	1	123280004/0 cliquez ici	Joint d'étanchéité			
47	1	123054001/3 cliquez ici	Carburateur			

Copyright ST. S.P.A.

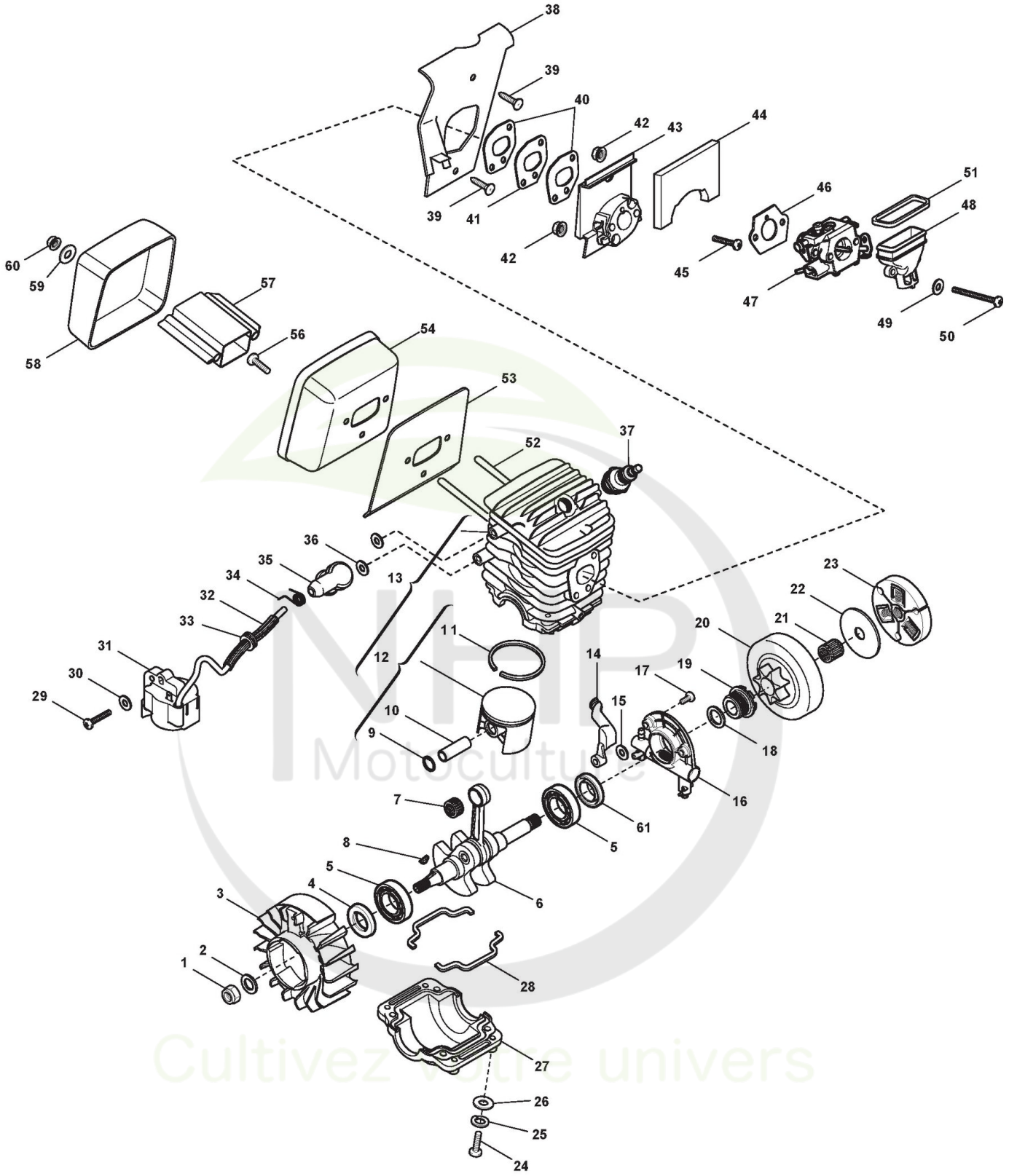

Copyright ST. S.P.A.

Réf. N°	Q.té :	Code article	Description	Articles	De	Jusqu'à
48	1	323073501/0 cliquez ici	Collecteur Air			
49	2	2312090	Rondelle			
50	2	2135200	Vis			
51	1	323280001/0 cliquez ici	Joint d'étanchéité			
52	2	123878002/0 cliquez ici	Vis			
53	1	123280005/0 cliquez ici	Garniture Silencieux			
54	1	323230001/0 cliquez ici	Fond Silencieux			
56	1	2135180	Vis			
57	1	323075000/0 cliquez ici	Conduit Int. Silencieux			
58	1	323109500/0 cliquez ici	Couvercle Silencieux			
59	2	2312090	Rondelle			
60	2	2432040	Ecrou			
61	1	119035153/0 cliquez ici	Roulement			

NHP Motoculture
Cultivez votre univers

Copyright ST. S.P.A.

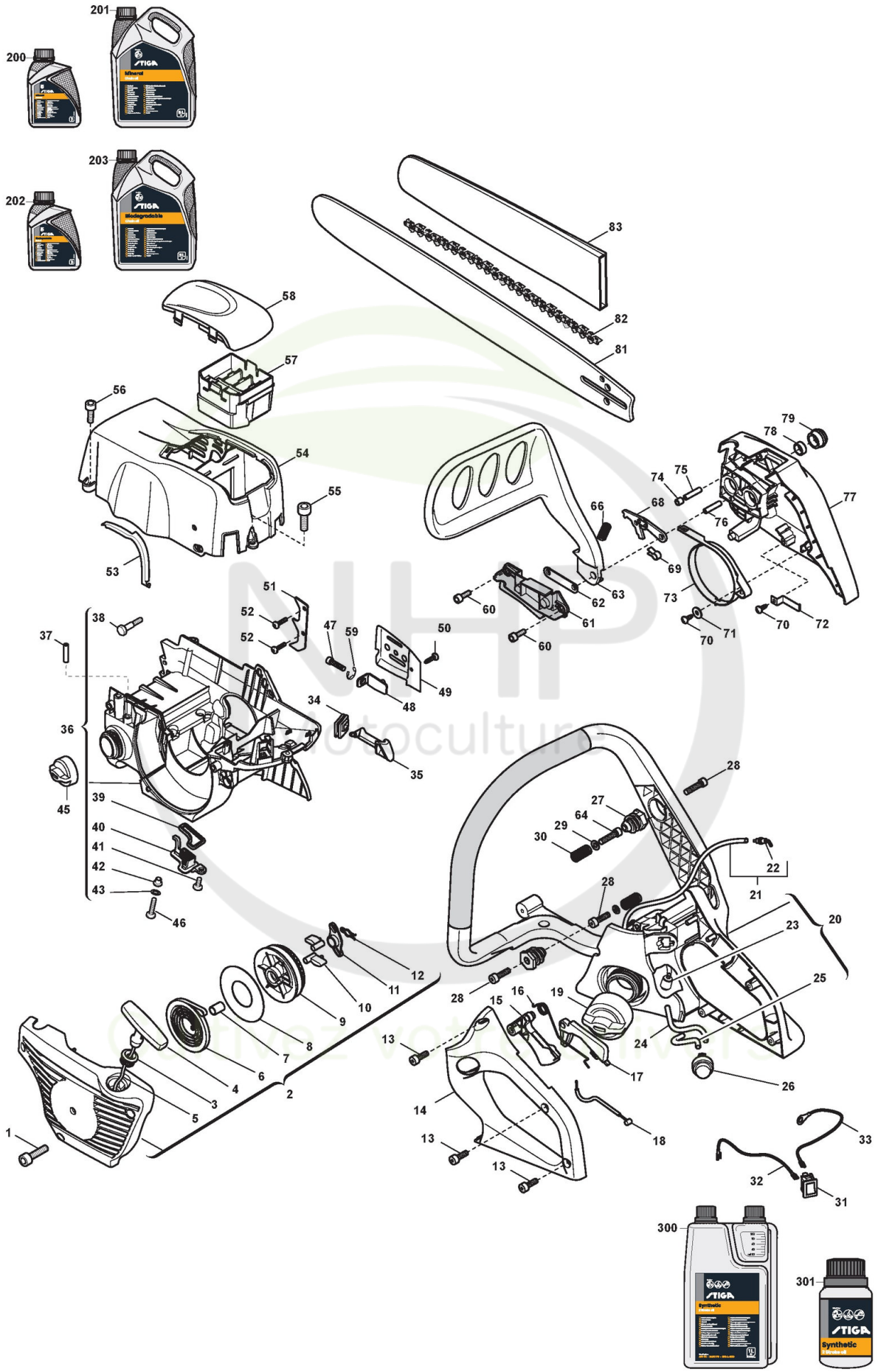

Copyright ST. S.P.A.

Carter

Réf. N°	Q.té :	Code article	Description	Articles	De	Jusqu'à
1	3	2123030	Vis			
2	1	383058002/0 cliquez ici	Carter Déamrrage Orange			
2	1	383058023/0 cliquez ici	Carter Déamrrage Jaune			
2	1	383058024/0 cliquez ici	Carter Déamrrage Rouge			
3	1	3611290	Douille			
4	1	3749437	Poignée Démarrage			
5	1	3784030	Câble Démarrage			
6	1	4611480	Ressort Démarrage			
7	1	3623590	Douille			
8	1	3723640	Disque Ressort Démarrage			
9	1	3750130	Poulie Démarrage			
10	2	3750080	Fixation Démarreur			
11	1	3750140	Guides Crochets Démarrage			
12	1	3657480	Butée			
13	4	2123100	Vis			
14	1	323109506/0 cliquez ici	Couvercle Poignée			
15	1	3743587	Levier Accél. Pour Câble			
16	1	1L3654440/1 cliquez ici	Molla Leva Accel. E Sicurezza 360-41			
17	1	3743597	Levier De Sécurité			
18	1	123066002/0 cliquez ici	Câble Accélérateur			
19	1	383790000/0 cliquez ici	Bouchon Mélange			
20	1	383300003/0 cliquez ici	Ens.Poignée Gris			
21	1	4253580	Tuyau Évent Mélange			
22	1	4253680	Vanne Évent Réservoir			
23	1	3L8783140/2 cliquez ici	Plongeur Mélange			
24	1	323867000/0 cliquez ici	Tuyau Retour Air Purge			
25	1	3786180	Tuyau Retour Air Purge			
26	1	123018000/0 cliquez ici	Primer			
27	3	323790003/0 cliquez ici	Bouchon			
28	5	2123030	Vis			
29	3	2312090	Rondelle			
30	3	123430555/0 cliquez ici	Ressort			
31	1	3210970	Interrupteur D'Arrêt			
32	1	123065007/0 cliquez ici	Câble Arrêt			
33	1	3211380	Câble Masse			
34	1	323275002/0 cliquez ici	Caoutchouc Levier Air			
35	1	323315059/0 cliquez ici	Levier Air			
36	1	383057000/0 cliquez ici	Ens. Carter Moteur			
37	1	3L4353090/1 cliquez ici	Tuyau Évent Huile			
38	2	1L2112460/1 cliquez ici	Vis			
39	1	323280002/0 cliquez ici	Joint d'étanchéité			
40	1	323520000/0 cliquez ici	Plongeur Huile			
41	1	2123030	Vis			
42	4	123044201/0 cliquez ici	Douille			
43	4	2312090	Rondelle			
45	1	383790001/0 cliquez ici	Bouchon Huile			
46	4	2135060	Vis			
47	1	123878004/1 cliquez ici	Vis			

Copyright ST. S.P.A.

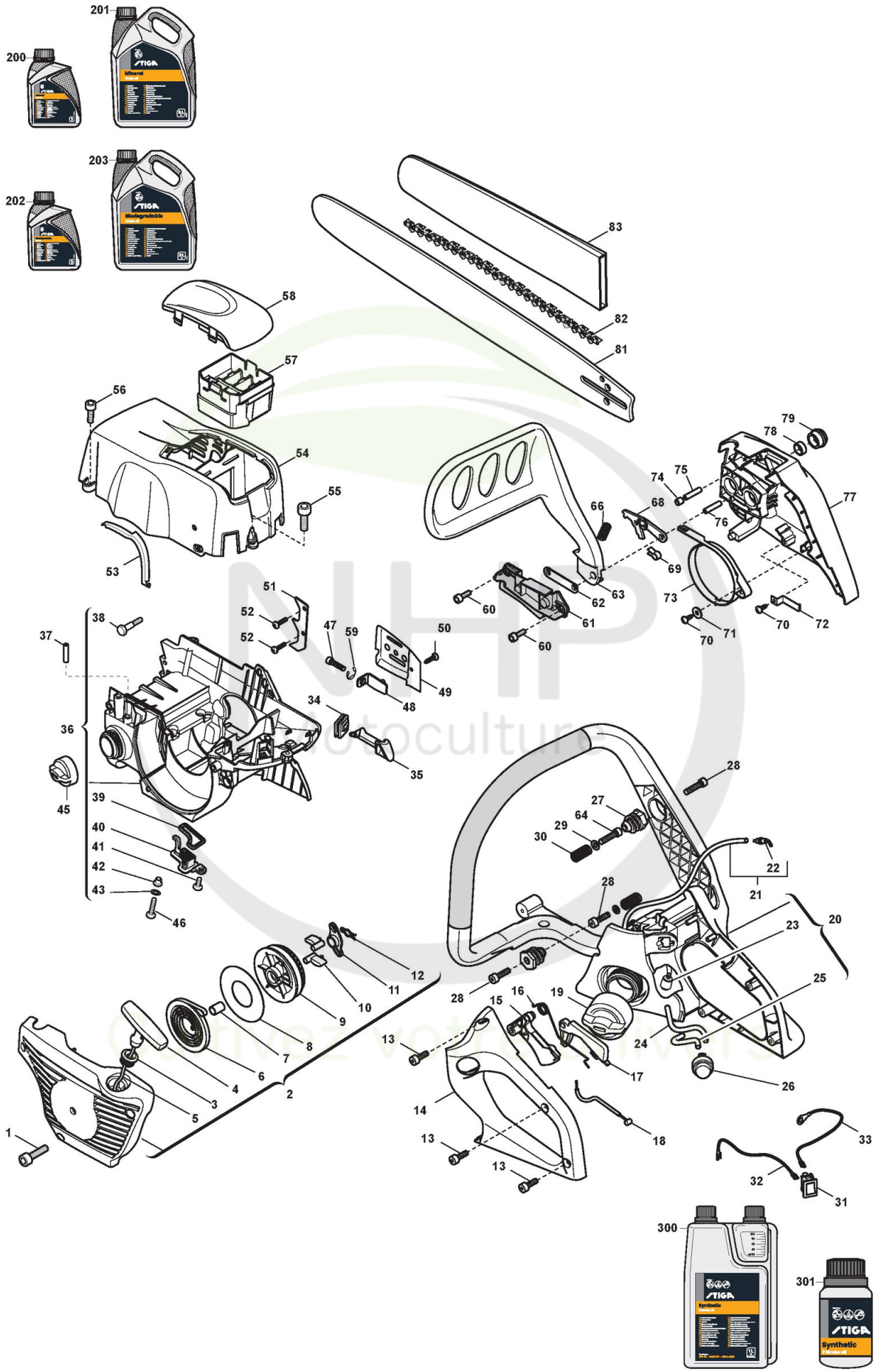

Copyright ST. S.P.A.

Réf. N°	Q.té :	Code article	Description	Articles	De	Jusqu'à
48	1	323810000/0 cliquez ici	Goujon Tendeur De Chaîne			
49	1	323311001/0 cliquez ici	Plaque Base Guide			
50	1	2123060	Vis			
51	1	323026000/0 cliquez ici	Cliquet			
52	2	2123100	Vis			
53	1	323140051/0 cliquez ici	Deflecteur			
54	1	323087001/0 cliquez ici	Couvre-Cylindre Orange			
54	1	323087008/0 cliquez ici	Couvre-Cylindre Rouge			
54	1	323087017/0 cliquez ici	Couvre-Cylindre Jaune			
55	1	2123100	Vis			
56	2	2123030	Vis			
57	1	323220000/0 cliquez ici	Filtre À Air			
58	1	323109503/0 cliquez ici	Couvercle			
59	1	3351050	Circlip Pointeau			
60	2	2123100	Vis			
61	1	323109505/0 cliquez ici	Couvercle Frein			
62	1	3614490	Plaque Frein			
63	1	383455000/0 cliquez ici	Protège-Main			
64	1	2135040	Vis			
66	1	123430553/0 cliquez ici	Ressort Frein			
68	1	4252310	Levier Bande Frein			
69	1	3614780	Ressort			
70	2	2123060	Vis			
71	1	2312100	Rondelle			
72	1	3612400	Plaquette			
73	1	323448000/0 cliquez ici	Bande Frein			
74	1	2382100	Douille			
75	1	112622630/0 cliquez ici	Rouleau			
76	1	3180390	Goupille			
77	1	323059001/0 cliquez ici	Carter Friction Orange			
77	1	323059014/0 cliquez ici	Carter Friction Rouge			
77	1	323059023/0 cliquez ici	Carter Friction Jaune			
78	2	3643000	Douille			
79	2	2670270	Ecrou			
81	1	123900101/0 cliquez ici	Guide-Chaîne 18inch			
82	1	4113713	Chaîne 16inch			
83	1	4181497	Protège-Guide 18inch			
200	1	1111-9228-01 cliquez ici	Huile Chaine 1Lt Minerale			
200	1	1111-9267-01 cliquez ici	Only for Italian Market	Solo per mercato Italiano/Only Italian Market		
201	1	1111-9229-01 cliquez ici	Huile Chaine 5Lt Minerale			
201	1	1111-9268-01 cliquez ici	Only for Italian Market	Solo per mercato Italiano/Only Italian Market		
202	1	1111-9276-01 cliquez ici	Huile Chaine 5Lt Biodégradable			
202	1	1111-9328-01 cliquez ici	Only for Italian Market	Solo per mercato Italiano/Only Italian Market		
203	1	1111-9247-01 cliquez ici	Huile Chaine 5Lt Biodégradable			
203	1	1111-9247-02 cliquez ici	Only for Italian Market	Solo per mercato Italiano/Only Italian Market		

Copyright ST. S.P.A.

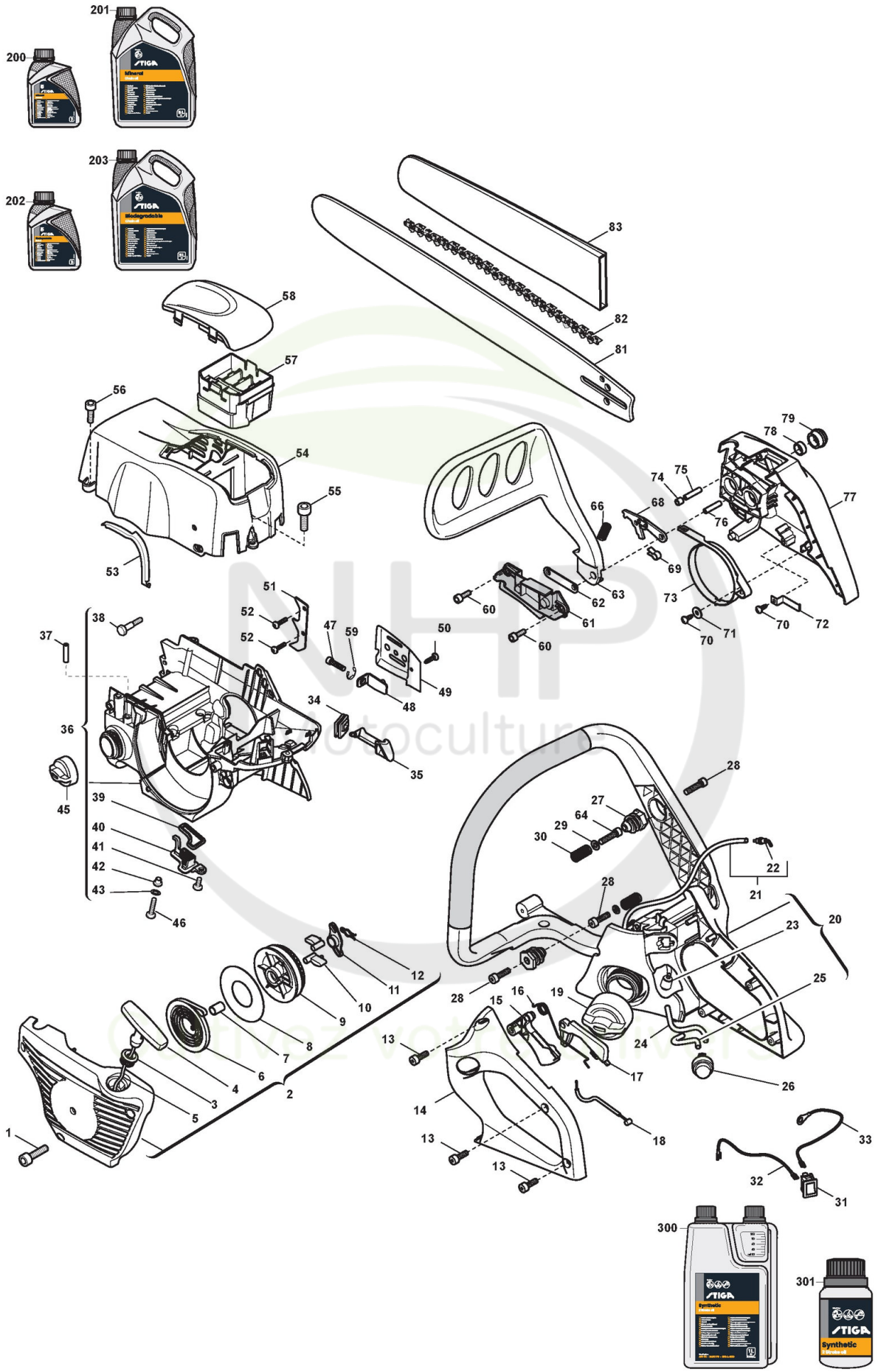

Copyright ST. S.P.A.

Réf. N°	Q.té :	Code article	Description	Articles	De	Jusqu'à
300	1	1111-9230-01 cliquez ici	Huile moteur synthétique 2 temps 1 Lt, Dozer			
300	1	1111-9243-01 cliquez ici	Only for Italian Market	Solo per mercato Italiano/Only Italian Market		
301	1	1111-9231-01 cliquez ici	Huile moteur synthétique 2 temps 0,1 Lt			
301	1	1111-9269-01 cliquez ici	Only for Italian Market	Solo per mercato Italiano/Only Italian Market		

NHP Motoculture
Cultivez votre univers

Copyright ST. S.P.A.