Retrouvez cette pièce sur nhp-motoculture.fr en cliquant sur le numéro de référence

STIGA

SP 466 (2022)

240461602/S17

Spare parts list
Reservdelar
Repuestos
Ersatzteile
Pièces détachées
Reserve onderdelen
Catalogo ricambi

NHP Motoculture
Cultivez votre univers

● Use ST. S.p.A. Genuine Spare Parts specified in the parts list for repair and/or replacement.
● The contents described in the parts list may change due to improvement.
● The drawings of the spare parts are only indicative And might Not represent the part in question exactly.
● The indications "right" - "left" - "front" - "rear" refer to the position of the operator when using the machine.
● When placing orders of parts for repair And/Or replacement, make sure that the illustrated parts list Is the one applying to the machine's year of manufacture, as shown on the identification plate attached to the machine.

All rights reserved. No part Of this material may be reproduced Or transmitted, in any form Or by any means, electronic Or mechanical, including photocopying, recording Or by any information storage And retrieval system, without permision in writing from ST. S.p.A.

Copyright ST. S.P.A.

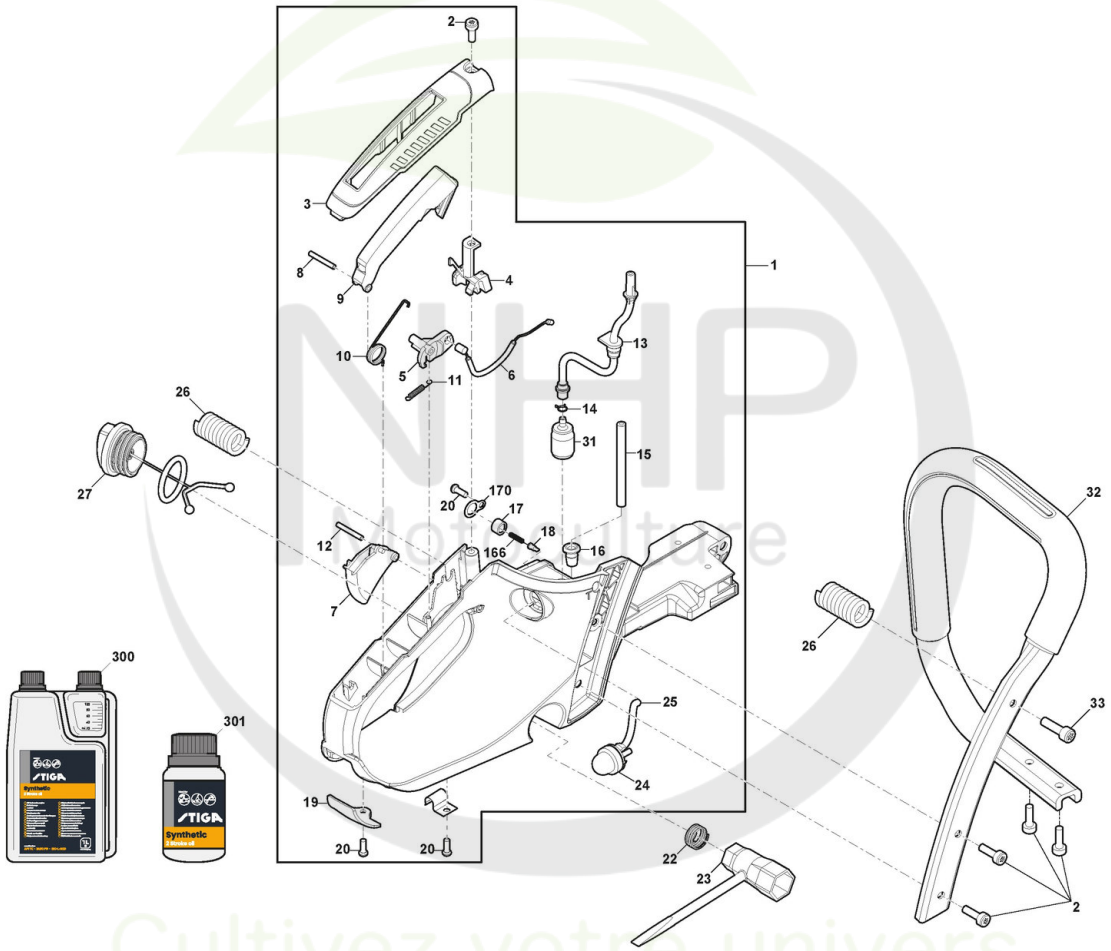

Copyright ST. S.P.A.

Carter

Réf. N°	Q.té :	Code article	Description	Articles	De	Jusqu'à
1	1	118804922/1 cliquez ici	Ens. Poignée Jaune	Yellow		
2	10	112731601/0 cliquez ici	Vis			
3	1	118804241/0 cliquez ici	Couvercle Poignée Jaune	Yellow		
4	1	118804238/0 cliquez ici	Etrier			
5	1	118804237/0 cliquez ici	Etrier			
6	1	118804262/0 cliquez ici	Câble Accélérateur			
7	1	118804220/0 cliquez ici	Levier Accélérateur	Black		
8	1	118804406/0 cliquez ici	Goupille			
9	1	118804240/0 cliquez ici	Levier De Sécurité	Black		
10	1	118804239/0 cliquez ici	Ressort			
11	1	118804236/0 cliquez ici	Ressort			
12	1	118804406/0 cliquez ici	Goupille			
13	1	118804235/0 cliquez ici	Ens. Tuyau de Carburant			
14	1	118804234/0 cliquez ici	Clip			
15	1	118804353/1 cliquez ici	Tube Essence			
16	1	118804229/0 cliquez ici	Grommet			
17	1	118804228/0 cliquez ici	Valve cap			
18	1	118804227/0 cliquez ici	Vanne Évent Réservoir			
19	1	323059046/0 cliquez ici	Plaquette			
20	3	112728523/0 cliquez ici	Vis			
22	1	118804222/0 cliquez ici	Ressort			
23	1	118804221/0 cliquez ici	Spark Plug Wrench			
24	1	118804913/0 cliquez ici	Primer			
25	1	118805306/0 cliquez ici	Transparent Tube			
26	2	118804925/0 cliquez ici	Ressort			
27	1	118804307/1 cliquez ici	Ens. Tank Cap			
31	1	118804885/0 cliquez ici	Filtre Carburant			
32	1	118804217/0 cliquez ici	Poignée Avant			
33	2	2132180	Vis			
166	1	118804881/0 cliquez ici	Ressort			
170	2	118805219/0 cliquez ici	Plaquette			
300	1	1111-9230-01 cliquez ici	Huile moteur synthétique 2 temps 1 Lt, Dozer			
300	1	1111-9243-01 cliquez ici	Only for Italian Market	Solo per mercato Italiano/Only Italian Market		
301	1	1111-9231-01 cliquez ici	Huile moteur synthétique 2 temps 0,1 Lt			
301	1	1111-9269-01 cliquez ici	Only for Italian Market	Solo per mercato Italiano/Only Italian Market		

Copyright ST. S.P.A.

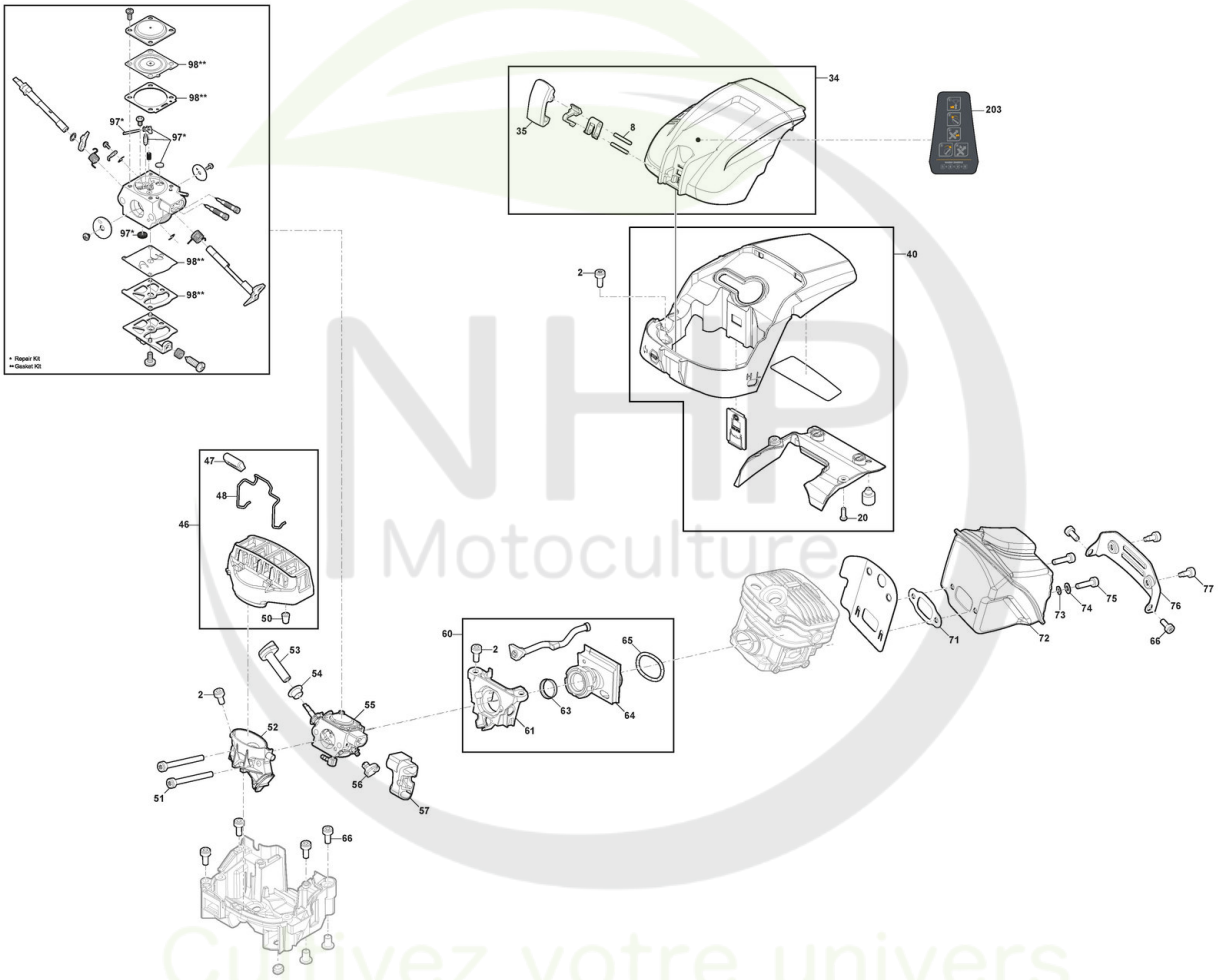

NHP Motoculture
Cultivez votre univers

Copyright ST. S.P.A.

Moteur - Carburateur

Réf. N°	Q.té :	Code article	Description	Articles	De	Jusqu'à
2	4	112731601/0 cliquez ici	Vis			
8	1	118804406/0 cliquez ici	Goupille			
20	2	112728523/0 cliquez ici	Vis			
34	1	118804269/0 cliquez ici	Couvre-Filtre À Air	Yellow		
35	1	118804215/0 cliquez ici	Levier			
40	1	118804921/0 cliquez ici	Ens. Capot			
46	1	118804926/0 cliquez ici	Filtre À Air			
47	1	118804282/0 cliquez ici	Poignèe			
48	1	118804281/0 cliquez ici	Filtre À Air, Lock			
50	1	118804279/0 cliquez ici	Caoutchouc Anti-Vibrations			
51	2	2135210	Vis			
52	1	118804263/0 cliquez ici	Base Pour Filtre À Huile			
53	1	323315115/0 cliquez ici	Choke Knob			
54	1	118804278/0 cliquez ici	Douille			
55	1	118804927/0 cliquez ici	Carburateur			
56	1	118804261/0 cliquez ici	Cable Reel			
57	1	118804260/0 cliquez ici	Guide			
60	1	118804963/1 cliquez ici	Intake pipe Assy			
61	1	323784017/0 cliquez ici	Carburettor Support			
63	1	118804273/0 cliquez ici	Support Ring			
64	1	118804271/0 cliquez ici	Collecteur D'Aspiration			
65	1	118804264/0 cliquez ici	Spring Ring			
66	9	112735654/0 cliquez ici	Vis			
71	1	118804618/0 cliquez ici	Garniture Silencieux			
72	1	118805208/0 cliquez ici	Silencieux			
73	2	112581500/0 cliquez ici	Grower			
74	2	112521320/0 cliquez ici	Rondelle			
75	2	2132550	Vis			
76	1	118804920/0 cliquez ici	Couvercle Silencieux			
77	2	9943-0516-16 cliquez ici	Vis - Torx autotaraudeuse M5x16			
97	1	118804526/0 cliquez ici	Kit Réparation Carbureteur			
98	1	118804527/0 cliquez ici	Kit Garnitures Carburateur			
203	1	114369749/0 cliquez ici	Etiquette			

NHP Motoculture
Cultivez votre univers

Copyright ST. S.P.A.

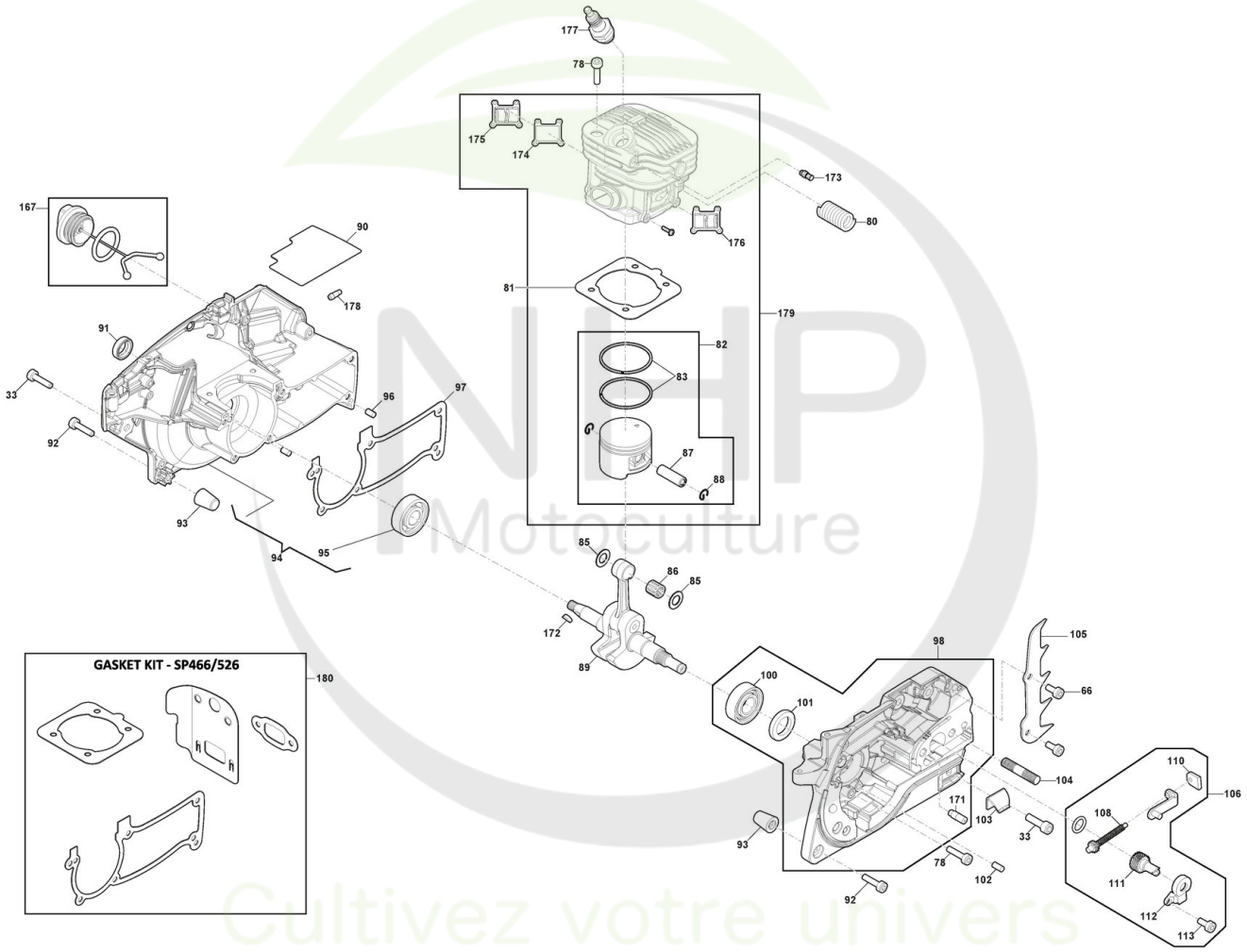

Copyright ST. S.P.A.

Moteur - Cylindre / Piston

Réf. N°	Q.té :	Code article	Description	Articles	De	Jusqu'à
33	2	2132180	Vis			
66	2	112735654/0 cliquez ici	Vis			
78	10	2132550	Vis			
80	1	118804931/0 cliquez ici	Ressort			
81	1	118804619/0 cliquez ici	Garniture Cylindre			
82	1	118804254/0 cliquez ici	Ens.Piston			
83	2	118804272/0 cliquez ici	Collier Élastique			
85	2	118804244/0 cliquez ici	Joint d'étanchéité			
86	1	118804412/0 cliquez ici	Cage À Roulements			
87	1	118804223/0 cliquez ici	Pointeau Piston			
88	2	118804255/0 cliquez ici	Circlip Pointeau			
89	1	118804393/0 cliquez ici	Arbre Moteur			
90	1	118804341/0 cliquez ici	Heat Insulator Gasket			
91	1	118804350/0 cliquez ici	Anneau De Tenue			
92	10	2132550	Vis			
93	2	118804309/0 cliquez ici	Caoutchouc Anti-Vibrations			
94	1	118804930/0 cliquez ici	Carter Moteur Gauche			
95	1	3112040	Roulement À Billes			
96	2	118801158/0 cliquez ici	Goupille			
97	1	118804620/0 cliquez ici	Garniture Carter			
98	1	118804929/0 cliquez ici	Carter Moteur Droit			
100	1	118804324/0 cliquez ici	Coussinet			
101	1	118804319/0 cliquez ici	Anneau De Tenue			
102	1	118801158/0 cliquez ici	Goupille			
103	1	118804302/0 cliquez ici	Butée Chaîne			
104	2	118804284/1 cliquez ici	Boulon			
105	1	118804298/0 cliquez ici	Cliquet			
106	1	118804928/1 cliquez ici	Tendeur Chaîne			
108	1	118804289/0 cliquez ici	Vis du tendeur			
110	1	118804285/0 cliquez ici	Plaquette			
111	1	118804288/0 cliquez ici	Tendeur Chaîne			
112	1	118804287/0 cliquez ici	Couvercle De Engrenage			
113	2	2135180	Vis			
167	1	118804252/0 cliquez ici	Ens. Bouchon Réservoir D'Huile			
171	1	118804587/0 cliquez ici	Injecteur Départ Huile			
172	1	118800959/0 cliquez ici	Clavette			
173	1	118804531/0 cliquez ici	Decompression Valve	Only for SP526 / ACS 552		
174	2	118805209/0 cliquez ici	Joint de couvercle de cylindre			
175	1	118805210/0 cliquez ici	Couvercle de cylindre droite			
176	1	118805211/0 cliquez ici	Couvercle de cylindre gauche			
177	1	3210024	Bougie			
178	1	118804283/0 cliquez ici	Nozzle			
179	1	118804256/1 cliquez ici	Ens.Cylindre-Piston			
180	1	118804253/0 cliquez ici	Kit Joint d'étanchéité			

Copyright ST. S.P.A.

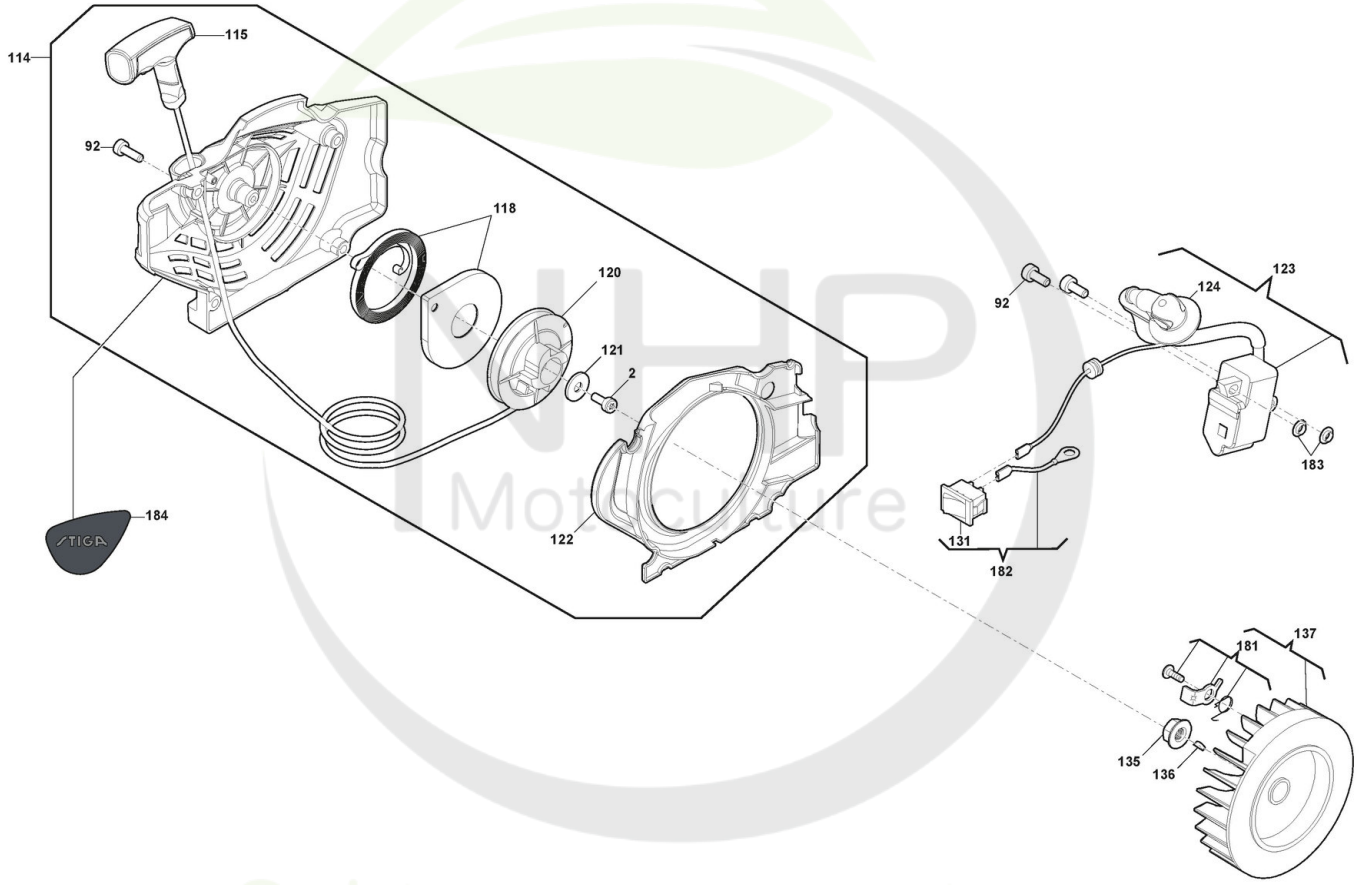

NHP Motoculture
Cultivez votre univers

Copyright ST. S.P.A.

Ens. Démarreur

Réf. N°	Q.té :	Code article	Description	Articles	De	Jusqu'à
2	1	112731601/0 cliquez ici	Vis			
92	1	9943-0516-16 cliquez ici	Vis - Torx autotaraudeuse M5x16			
114	1	118804246/2 cliquez ici	Ens. Démarreur Jaune	Yellow		
115	1	118804245/0 cliquez ici	Poignée Démarrage Jaune	Yellow		
118	1	118804385/0 cliquez ici	Ressort Démarrage			
120	1	118804243/1 cliquez ici	Poulie Démarrage			
121	1	112521330/0 cliquez ici	Rondelle - M6			
122	1	118804242/0 cliquez ici	Conduit D'Air			
123	1	118804388/0 cliquez ici	Bobine Électronique			
124	1	118804522/0 cliquez ici	Ens. Capuchon Bougie			
131	1	118803111/0 cliquez ici	Interrupteur			
135	1	123120008/0 cliquez ici	Ecrou			
136	1	118800959/0 cliquez ici	Clavette			
137	1	118804356/1 cliquez ici	Volant Aimant			
181	1	118804523/0 cliquez ici	Fixation Démarreur			
182	1	118804989/0 cliquez ici	Switch & Ground Wire Assy			
183	1	118804369/0 cliquez ici	Rondelle			
184	1	114369742/0 cliquez ici	Etiquette	Only for STIGA Brand Machine		

NHP Motoculture
Cultivez votre univers

Copyright ST. S.P.A.

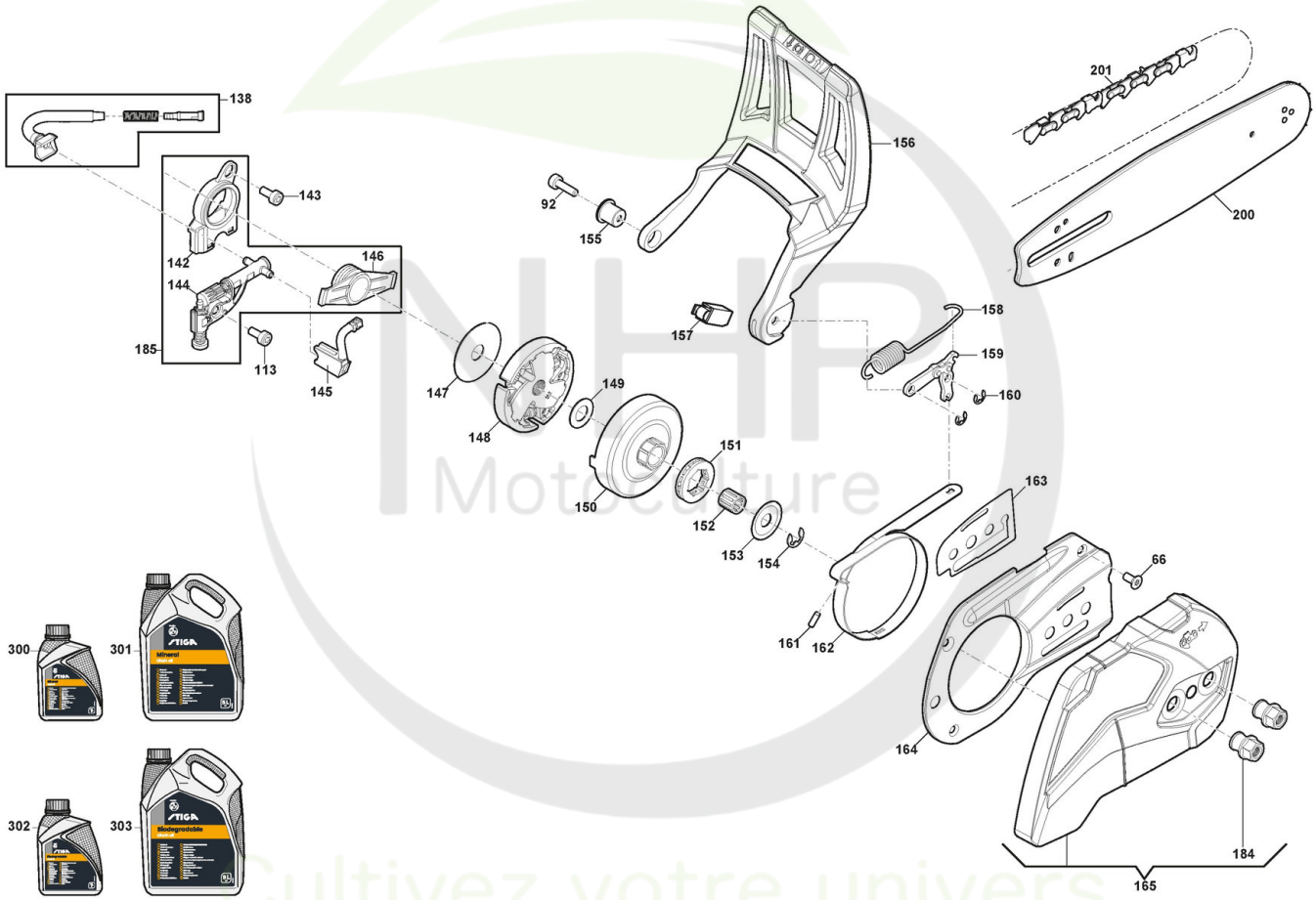

Copyright ST. S.P.A.

Moteur - Friction

Réf. N°	Q.té :	Code article	Description	Articles	De	Jusqu'à
66	2	112735654/0 cliquez ici	Vis			
92	1	2132550	Vis			
113	2	2135180	Vis			
138	1	118804250/0 cliquez ici	Ens. Tuyau Plongeur Huile			
142	1	118804301/0 cliquez ici	Oil Pump Cover			
143	1	2135020	Vis			
144	1	118804300/1 cliquez ici	Pompe À Huile			
145	1	118804299/0 cliquez ici	Tuyau Refoul. Huile			
146	1	118804297/0 cliquez ici	Vis Sans Fin			
147	1	118804296/0 cliquez ici	Rondelle			
148	1	118804295/0 cliquez ici	Embrajage			
149	1	118804293/0 cliquez ici	Rondelle			
150	1	118804292/0 cliquez ici	Cloche Embrayage			
151	1	118804291/0 cliquez ici	Engrenage			
152	1	118804511/0 cliquez ici	Cage À Roulements			
153	1	118804290/0 cliquez ici	Rondelle			
154	1	112000955/0 cliquez ici	Anneau Benzing ø8			
155	1	118804318/0 cliquez ici	Douille			
156	1	323455014/0 cliquez ici	Protège-Main			
157	1	118804910/0 cliquez ici	Return Spring Guard Assy			
158	1	118804312/0 cliquez ici	Ressort			
159	1	118804313/0 cliquez ici	Levier Encl. Frein Chaîne			
160	2	118804407/0 cliquez ici	Anneau Ressort			
161	1	123753000/0 cliquez ici	Rouleau			
162	1	118804314/0 cliquez ici	Bande Frein			
163	1	118804387/0 cliquez ici	Joint d'étanchéité			
164	1	118804386/0 cliquez ici	Couvercle Frein			
165	1	118804268/1 cliquez ici	Carter d'embrayage Jaune	Yellow		
184	1	118804303/0 cliquez ici	Vis			
185	1	118805079/0 cliquez ici	Ens. Pompe À Huile	The bush inside the Kit not needed for SP466-526 / ACS 546-552 / CS 750-755		
200	1	123900113/0 cliquez ici	Guide-Chaîne 16"-.325"-0,050"			
201	1	1519-1003-66 cliquez ici	Chaîne 16" C66 - 21BPX-066PE			
300	1	1111-9228-01 cliquez ici	Huile Chaine 1Lt Minerale			
300	1	1111-9267-01 cliquez ici	Only for Italian Market	Solo per mercato Italiano/Only Italian Market		
301	1	1111-9229-01 cliquez ici	Huile Chaine 5Lt Minerale			
301	1	1111-9268-01 cliquez ici	Only for Italian Market	Solo per mercato Italiano/Only Italian Market		
302	1	1111-9276-01 cliquez ici	Huile Chaine 5Lt Biodégradable			
302	1	1111-9328-01 cliquez ici	Only for Italian Market	Solo per mercato Italiano/Only Italian Market		
303	1	1111-9247-01 cliquez ici	Huile Chaine 5Lt Biodégradable			
303	1	1111-9247-02 cliquez ici	Only for Italian Market	Solo per mercato Italiano/Only Italian Market		

Copyright ST. S.P.A.