Retrouvez cette pièce sur nhp-motoculture.fr en cliquant sur le numéro de référence

# STIGA

## SP 466 (2018)

240461802/S17

# Spare parts list
# Reservdelar
# Repuestos
# Ersatzteile
# Pièces détachées
# Reserve onderdelen
# Catalogo ricambi

NHP Motoculture
Cultivez votre univers

● Use ST. S.p.A.  Genuine Spare Parts specified in the parts list for repair and/or replacement.
● The contents described in the parts list may change due to improvement.
● The drawings of the spare parts are only indicative And might Not represent the part in question exactly.
● The indications "right" - "left" - "front" - "rear" refer to the position of the operator when using the machine.
● When placing orders of parts for repair And/Or replacement, make sure that the illustrated parts list Is the one applying to the machine's year of manufacture, as shown on the identification plate attached to the machine.

All rights reserved. No part Of this material may be reproduced Or transmitted, in any form Or by any means, electronic Or mechanical, including photocopying, recording Or by any information storage And retrieval system, without permision in writing from ST. S.p.A.


Copyright ST. S.P.A.

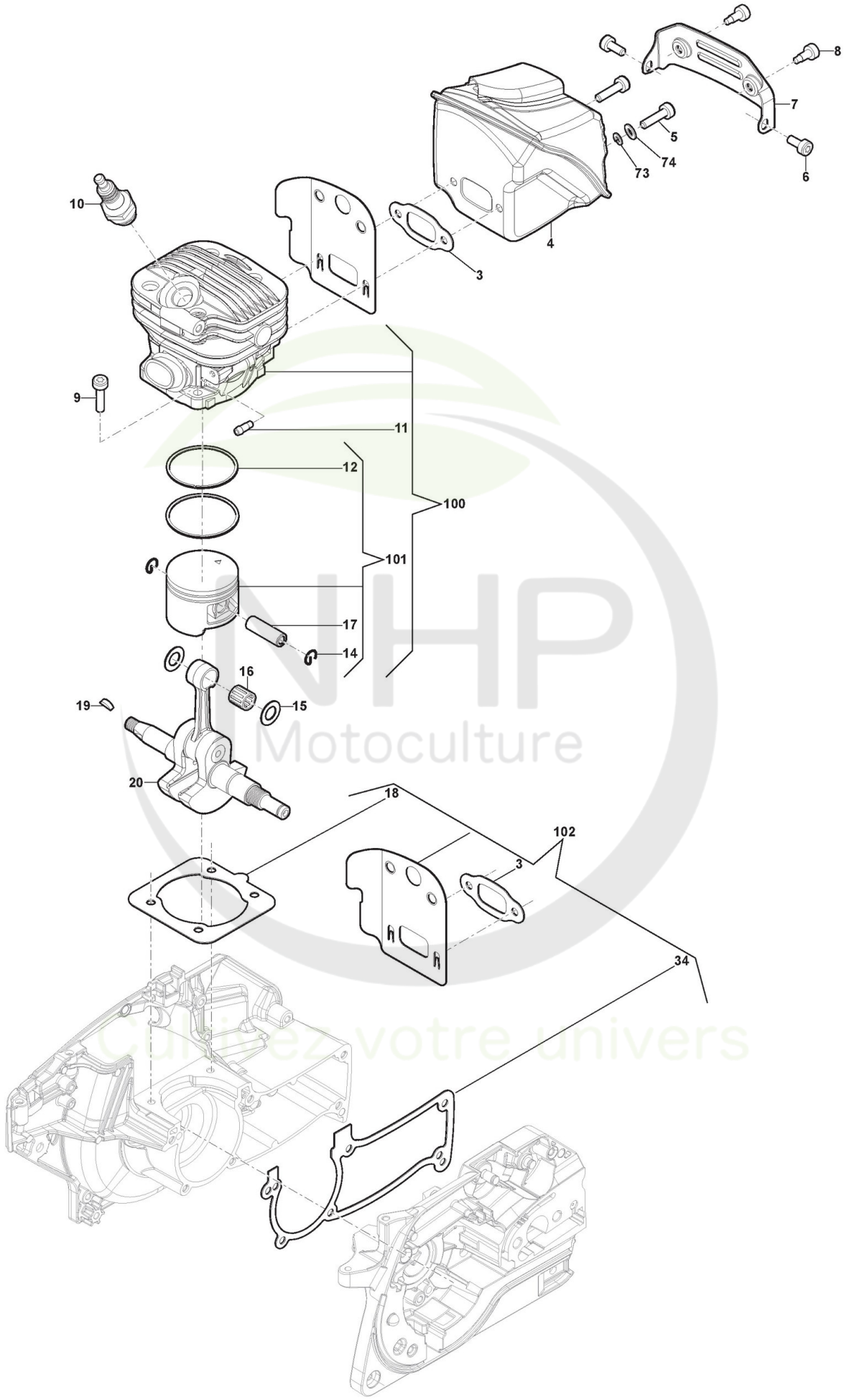



Copyright ST. S.P.A.

# Moteur - Cylindre, Piston, Vilebrequin

| Réf. N° | Q.té : | Code article | Description | Articles | De | Jusqu'à |
|---|---|---|---|---|---|---|
| 3 | 1 | 118804618/0 cliquez ici | Garniture Silencieux | | | |
| 4 | 1 | 118804320/0 cliquez ici | Silencieux | | | 31-Aug-2017 |
| 4 | 1 | 118804919/0 cliquez ici | Silencieux | | 01-Sep-2017 | |
| 5 | 2 | 2132550 | Vis | | | |
| 6 | 2 | 2135040 | Vis | | | |
| 7 | 1 | 118804294/0 cliquez ici | Couvercle Silencieux | | | 31-Aug-2017 |
| 7 | 1 | 118804920/0 cliquez ici | Couvercle Silencieux | | 01-Sep-2017 | |
| 8 | 2 | 2135040 | Vis | | | |
| 9 | 4 | 2132550 | Vis | | | |
| 10 | 1 | 3210024 | Bougie | | | |
| 11 | 1 | 118804283/0 cliquez ici | Nozzle | | | |
| 12 | 2 | 118804272/0 cliquez ici | Collier Élastique | | | |
| 14 | 2 | 118804255/0 cliquez ici | Circlip Pointeau | | | |
| 15 | 2 | 118804244/0 cliquez ici | Joint d'étanchéité | | | |
| 16 | 1 | 118804412/0 cliquez ici | Cage À Roulements | | | |
| 17 | 1 | 118804223/0 cliquez ici | Pointeau Piston | | | |
| 18 | 1 | 118804619/0 cliquez ici | Garniture Cylindre | | | |
| 19 | 1 | 118800959/0 cliquez ici | Clavette | | | |
| 20 | 1 | 118804393/0 cliquez ici | Arbre Moteur | | | |
| 34 | 1 | 118804620/0 cliquez ici | Garniture Carter | | | |
| 73 | 2 | 112581500/0 cliquez ici | Grower | | | |
| 74 | 2 | 112521320/0 cliquez ici | Rondelle | | | |
| 100 | 1 | 118804256/0 cliquez ici | Ens.Cylindre-Piston | | | |
| 101 | 1 | 118804254/0 cliquez ici | Ens.Piston | | | |
| 102 | 1 | 118804253/0 cliquez ici | Kit Joint d'étanchéité | | | |

NHP Motoculture
Cultivez votre univers


Copyright ST. S.P.A.

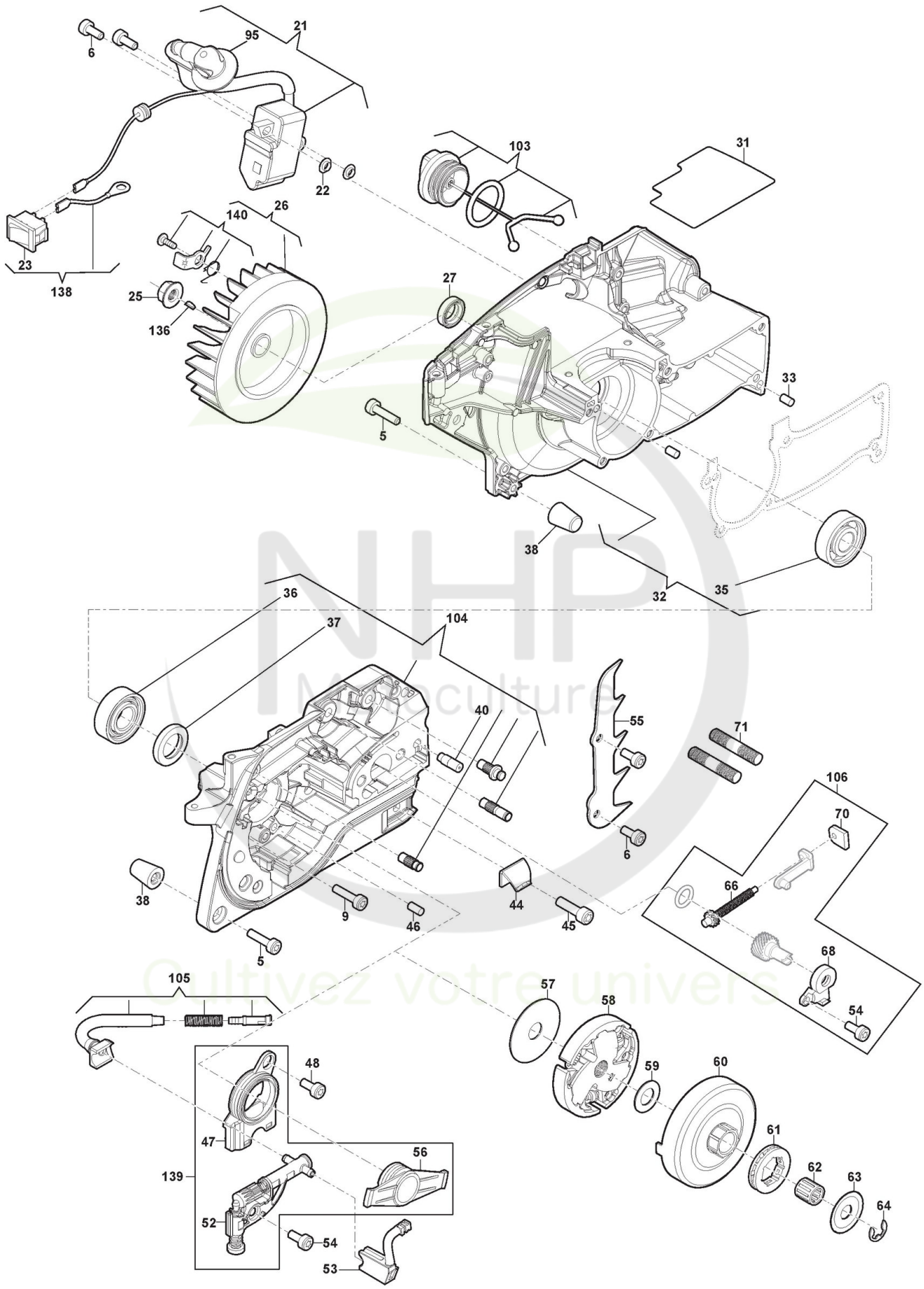



Copyright ST. S.P.A.

# Moteur - Embrayage, Volant moteur

| Réf. N° | Q.té : | Code article | Description | Articles | De | Jusqu'à |
|---|---|---|---|---|---|---|
| 5 | 2 | 2132550 | Vis | | | |
| 6 | 4 | 2135040 | Vis | | | |
| 9 | 6 | 2132550 | Vis | | | |
| 21 | 1 | 118804388/0 cliquez ici | Bobine Électronique | | | |
| 22 | 2 | 118804369/0 cliquez ici | Rondelle | | | |
| 23 | 1 | 118803111/0 cliquez ici | Interrupteur | | | |
| 25 | 1 | 123120008/0 cliquez ici | Ecrou | | | |
| 26 | 1 | 118804356/0 cliquez ici | Volant Aimant | (SP466) | | S/N |
| 26 | 1 | 118804356/0 cliquez ici | Volant Aimant | (SP526) | | S/N 20DC1CHA 002664 |
| 26 | 1 | 118804356/1 cliquez ici | Volant Aimant | (SP466) | S/N | |
| 26 | 1 | 118804356/1 cliquez ici | Volant Aimant | (SP526) | S/N 20DC1CHA 002665 | |
| 27 | 1 | 118804350/0 cliquez ici | Anneau De Tenue | | | |
| 31 | 1 | 118804341/0 cliquez ici | Heat Insulator Gasket | | | |
| 32 | 1 | 118804930/0 cliquez ici | Carter Moteur Gauche | Only for SP 526 | | S/N |
| 33 | 2 | 118801158/0 cliquez ici | Goupille | | | |
| 35 | 1 | 3112040 | Roulement À Billes | | | |
| 36 | 1 | 118804324/0 cliquez ici | Coussinet | | | |
| 37 | 1 | 118804319/0 cliquez ici | Anneau De Tenue | | | |
| 38 | 2 | 118804309/0 cliquez ici | Caoutchouc Anti-Vibrations | | | |
| 40 | 1 | 118804587/0 cliquez ici | Injecteur Départ Huile | | | |
| 44 | 1 | 118804302/0 cliquez ici | Butée Chaîne | | | |
| 45 | 1 | 2132180 | Vis | | | |
| 46 | 1 | 118801158/0 cliquez ici | Goupille | | | |
| 47 | 1 | 118804301/0 cliquez ici | Oil Pump Cover | | | |
| 48 | 1 | 2135020 | Vis | | | |
| 52 | 1 | 118804300/1 cliquez ici | Pompe À Huile | | | |
| 53 | 1 | 118804299/0 cliquez ici | Tuyau Refoul. Huile | | | |
| 54 | 2 | 2135180 | Vis | | | |
| 55 | 1 | 118804298/0 cliquez ici | Cliquet | | | |
| 56 | 1 | 118804297/0 cliquez ici | Vis Sans Fin | | | |
| 57 | 1 | 118804296/0 cliquez ici | Rondelle | | | |
| 58 | 1 | 118804295/0 cliquez ici | Embrajage | | | |
| 59 | 1 | 118804293/0 cliquez ici | Rondelle | | | |
| 60 | 1 | 118804292/0 cliquez ici | Cloche Embrayage | | | |
| 61 | 1 | 118804291/0 cliquez ici | Engrenage | | | |
| 62 | 1 | 118804511/0 cliquez ici | Cage À Roulements | | | |
| 63 | 1 | 118804290/0 cliquez ici | Rondelle | | | |
| 64 | 1 | 112000955/0 cliquez ici | Anneau Benzing ø8 | | | |
| 66 | 1 | 118804289/0 cliquez ici | Vis du tendeur | | | |
| 68 | 1 | 118804287/0 cliquez ici | Couvercle De Engrenage | | | |
| 70 | 1 | 118804285/0 cliquez ici | Plaquette | | | |
| 71 | 2 | 118804284/1 cliquez ici | Boulon | | | |
| 95 | 1 | 118804522/0 cliquez ici | Ens. Capuchon Bougie | | | |
| 103 | 1 | 118804252/0 cliquez ici | Ens. Bouchon Réservoir D'Huile | | | |
| 104 | 1 | 118804929/0 cliquez ici | Carter Moteur Droit | | | |
| 105 | 1 | 118804250/0 cliquez ici | Ens. Tuyau Plongeur Huile | | | |
| 106 | 1 | 118804928/1 cliquez ici | Tendeur Chaîne | | | |
| 136 | 1 | 118800959/0 cliquez ici | Clavette | | | |


Copyright ST. S.P.A.

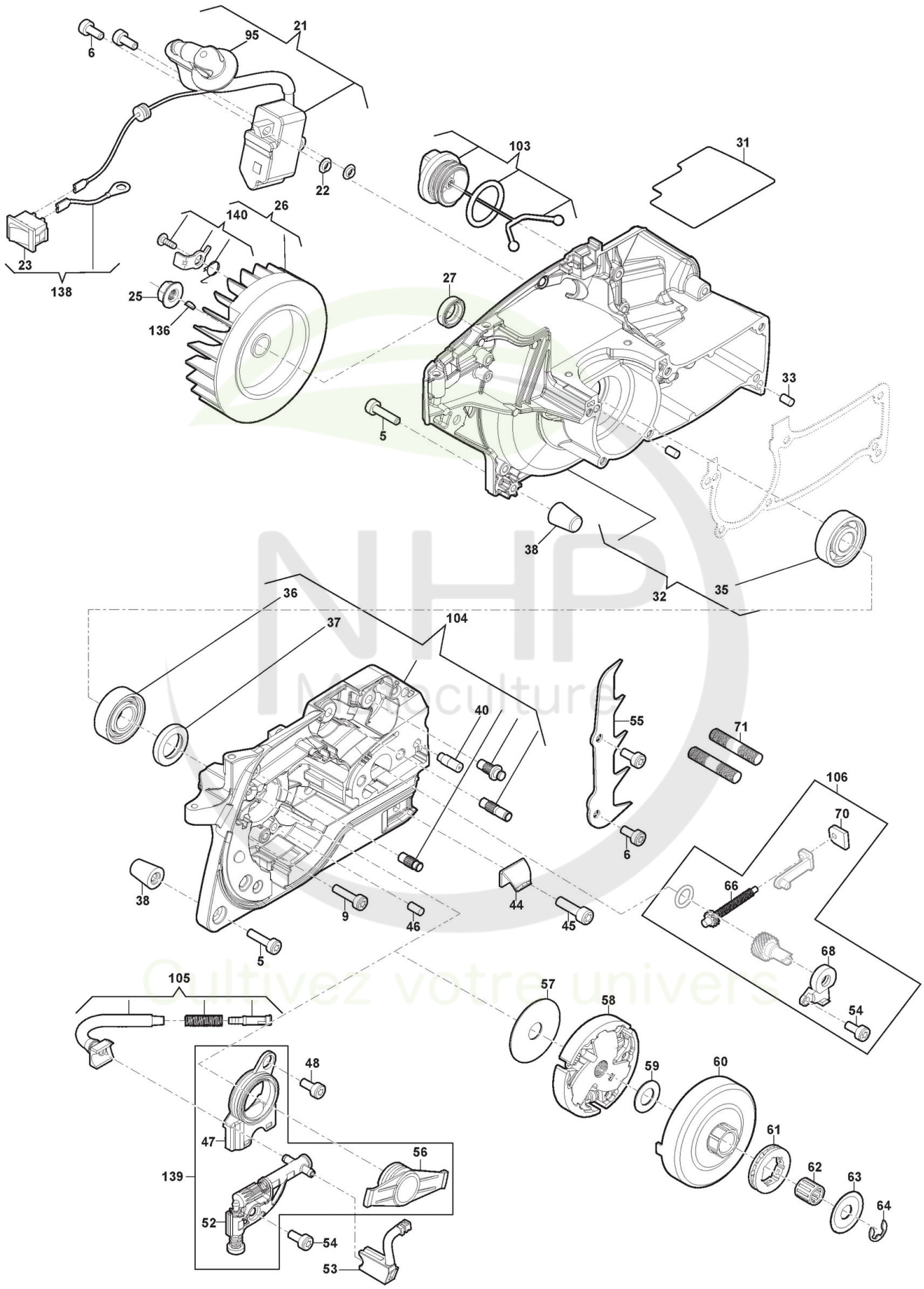



Copyright ST. S.P.A.

| Réf. N° | Q.té : | Code article | Description | Articles | De | Jusqu'à |
|---|---|---|---|---|---|---|
| 138 | 1 | 118804989/0 cliquez ici | Switch & Ground Wire Assy | | | |
| 139 | 1 | 118805079/0 cliquez ici | Ens. Pompe À Huile | The bush inside the kit not needed for SP466-526 | | |
| 140 | 1 | 118804523/0 cliquez ici | Fixation Démarreur | | | |

NHP Motoculture
Cultivez votre univers


Copyright ST. S.P.A.

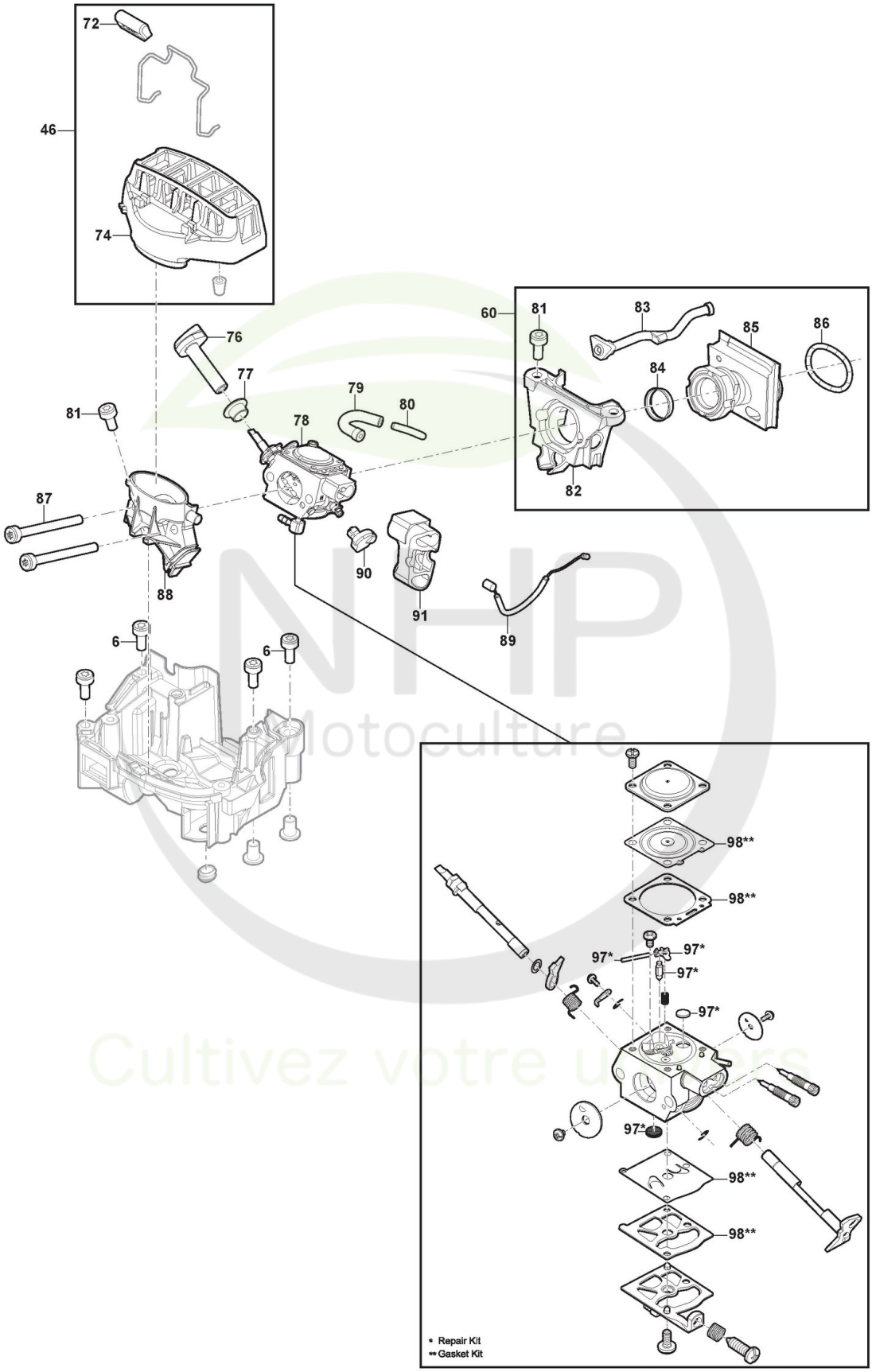



Copyright ST. S.P.A.

| Réf. N° | Q.té : | Code article | Description | Articles | De | Jusqu'à |
|---|---|---|---|---|---|---|
| 6 | 4 | 2135040 | Vis | | | |
| 46 | 1 | 118804926/0 cliquez ici | Filtre À Air | | | |
| 60 | 1 | 118804963/0 cliquez ici | Intake pipe Assy | | | |
| 72 | 1 | 118804282/0 cliquez ici | Poignèe | | | |
| 74 | 1 | 118804280/1 cliquez ici | Filtre À Air | | | |
| 76 | 1 | 323315115/0 cliquez ici | Choke Knob | | | |
| 77 | 1 | 118804278/0 cliquez ici | Douille | | | |
| 78 | 1 | 118804927/0 cliquez ici | Carburateur | | | |
| 79 | 1 | 118804276/0 cliquez ici | Tuyau Aspirateur | | | |
| 80 | 1 | 118804275/0 cliquez ici | Tuyau de Cuivre | | | |
| 81 | 3 | 112731601/0 cliquez ici | Vis | | | |
| 82 | 1 | 323784017/0 cliquez ici | Carburettor Support | | | |
| 83 | 1 | 118804274/0 cliquez ici | Pressure Tube | | | |
| 84 | 1 | 118804273/0 cliquez ici | Support Ring | | | |
| 85 | 1 | 118804271/0 cliquez ici | Collecteur D'Aspiration | | | |
| 86 | 1 | 118804264/0 cliquez ici | Spring Ring | | | |
| 87 | 2 | 2135210 | Vis | | | |
| 88 | 1 | 118804263/0 cliquez ici | Base Pour Filtre À Huile | | | |
| 89 | 1 | 118804262/0 cliquez ici | Câble Accélérateur | | | |
| 90 | 1 | 118804261/0 cliquez ici | Cable Reel | | | |
| 91 | 1 | 118804260/0 cliquez ici | Guide | | | |
| 97 | 1 | 118804526/0 cliquez ici | Kit Réparation Carbureteur | | | |
| 98 | 1 | 118804527/0 cliquez ici | Kit Garnitures Carburateur | | | |

NHP Motoculture
Cultivez votre univers


Copyright ST. S.P.A.

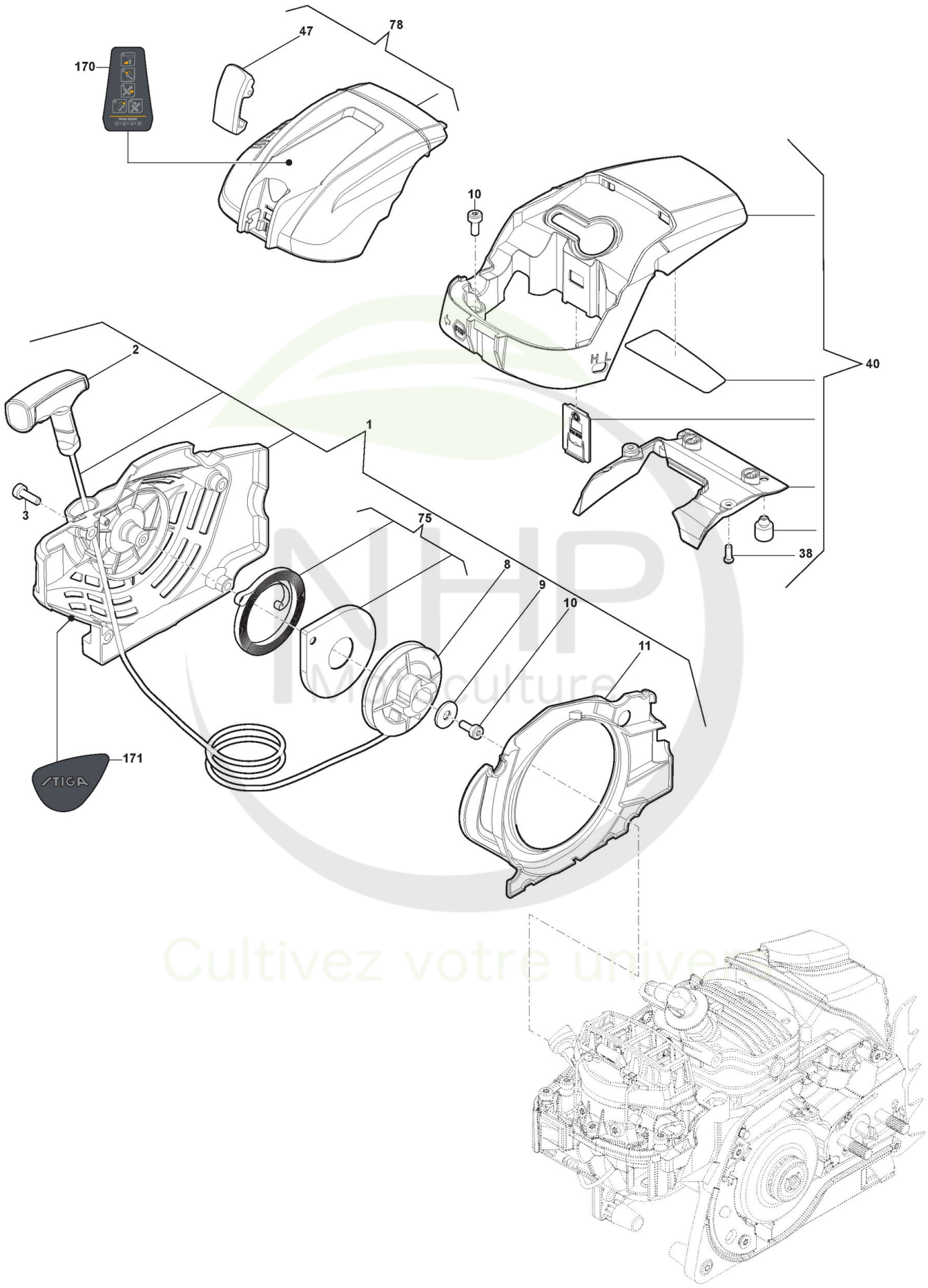



Copyright ST. S.P.A.

# Carter

| Réf. N° | Q.té : | Code article | Description | Articles | De | Jusqu'à |
|---|---|---|---|---|---|---|
| 1 | 1 | 118804246/1 cliquez ici | Ens. Démarreur Jaune | (SP466) | S/N 703CD10057 | S/N 20DC1CHA002520 |
| 1 | 1 | 118804246/1 cliquez ici | Ens. Démarreur Jaune | (SP526) | S/N 77 | S/N 002520 |
| 1 | 1 | 118804246/2 cliquez ici | Ens. Démarreur Jaune | (SP466) | S/N 20DC1CHA002521 | |
| 1 | 1 | 118804246/2 cliquez ici | Ens. Démarreur Jaune | (SP526) | S/N 002521 | |
| 2 | 1 | 118804245/0 cliquez ici | Poignée Démarrage Jaune | | | |
| 3 | 4 | 2132550 | Vis | | | |
| 8 | 1 | 118804243/0 cliquez ici | Poulie Démarrage | (SP466) | | S/N 20DC1CHA002520 |
| 8 | 1 | 118804243/0 cliquez ici | Poulie Démarrage | (SP526) | | S/N 002520 |
| 8 | 1 | 118804243/1 cliquez ici | Poulie Démarrage | (SP526) | S/N 20DC1CHA002665 | |
| 8 | 1 | 118804243/1 cliquez ici | Poulie Démarrage | (SP466) | S/N 002665 | |
| 9 | 1 | 112521330/0 cliquez ici | Rondelle - M6 | | | |
| 10 | 3 | 112731601/0 cliquez ici | Vis | | | |
| 11 | 1 | 118804242/0 cliquez ici | Conduit D'Air | | | |
| 38 | 2 | 112728523/0 cliquez ici | Vis | | | |
| 40 | 1 | 118804921/0 cliquez ici | Ens. Capot | | | |
| 47 | 1 | 118804215/0 cliquez ici | Levier | | | |
| 75 | 1 | 118804385/0 cliquez ici | Ressort Démarrage | | | |
| 78 | 1 | 118804269/0 cliquez ici | Couvre-Filtre À Air | | | |
| 170 | 1 | 114369749/0 cliquez ici | Etiquette | | | |
| 171 | 1 | 114369742/0 cliquez ici | Etiquette | | | |

NHP Motoculture
Cultivez votre univers


Copyright ST. S.P.A.

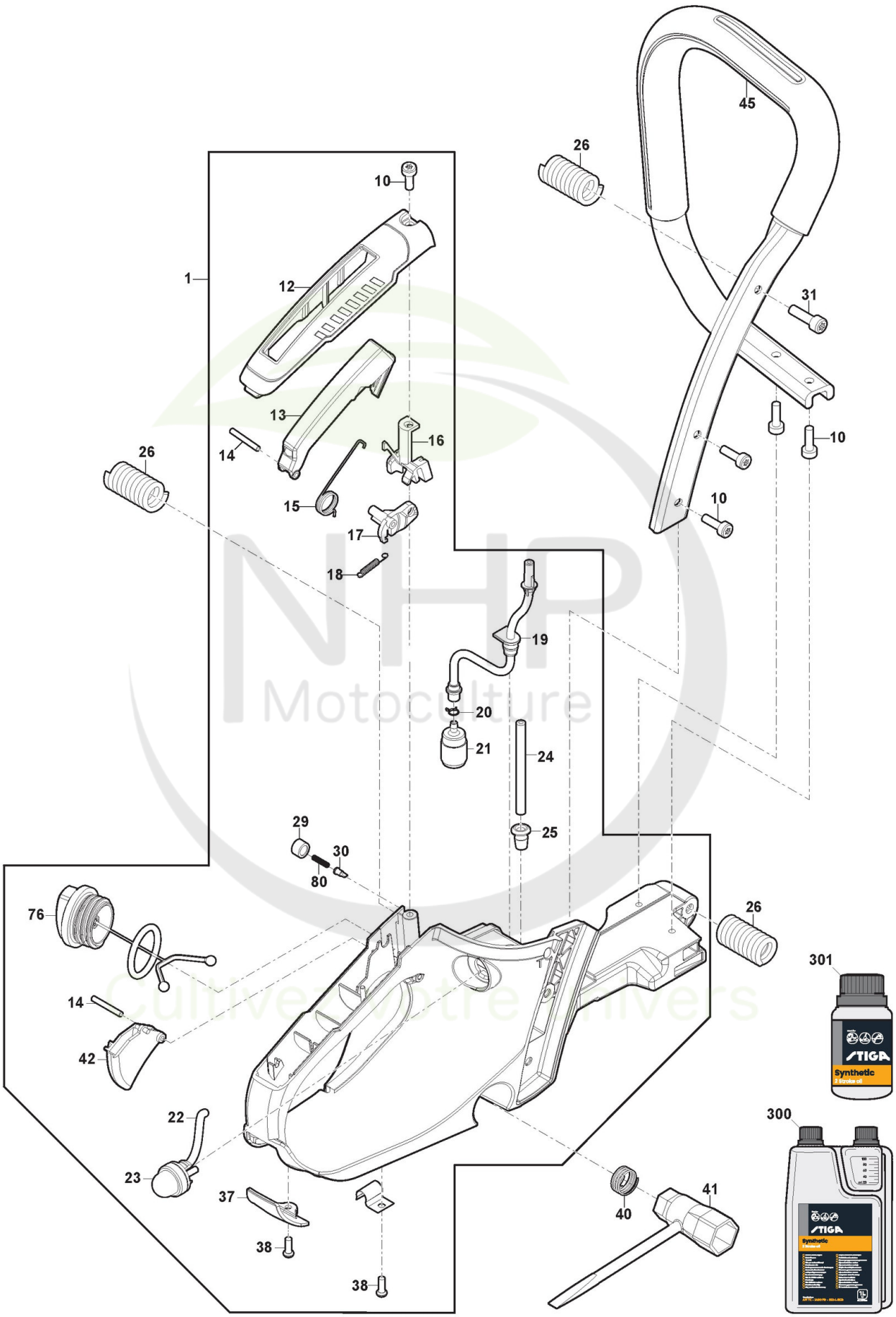



Copyright ST. S.P.A.

# Carter

| Réf. N° | Q.té : | Code article | Description | Articles | De | Jusqu'à |
|---|---|---|---|---|---|---|
| 1 | 1 | 118804922/0 cliquez ici | Ens. Poignée Jaune | Yellow | | |
| 10 | 5 | 112731601/0 cliquez ici | Vis | | | |
| 12 | 1 | 118804241/0 cliquez ici | Couvercle Poignée Jaune | Yellow | | |
| 13 | 1 | 118804240/0 cliquez ici | Levier De Sécurité | | | |
| 14 | 2 | 118804406/0 cliquez ici | Goupille | | | |
| 15 | 1 | 118804239/0 cliquez ici | Ressort | | | |
| 16 | 1 | 118804238/0 cliquez ici | Etrier | | | |
| 17 | 1 | 118804237/0 cliquez ici | Etrier | | | |
| 18 | 1 | 118804236/0 cliquez ici | Ressort | | | |
| 19 | 1 | 118804235/0 cliquez ici | Ens. Tuyau de Carburant | | | |
| 20 | 1 | 118804234/0 cliquez ici | Clip | | | S/N 801CD100000 |
| 20 | 1 | 118804932/0 cliquez ici | Fuel Filter Balancing Weight | | S/N | |
| 21 | 1 | 118804885/0 cliquez ici | Filtre Carburant | | | |
| 22 | 1 | 118804232/0 cliquez ici | Tube | | | |
| 23 | 1 | 118804913/0 cliquez ici | Primer | | | |
| 24 | 1 | 118804353/1 cliquez ici | Tube Essence | | | |
| 25 | 1 | 118804229/0 cliquez ici | Grommet | | | |
| 26 | 2 | 118804925/0 cliquez ici | Ressort | | | |
| 29 | 1 | 118804228/0 cliquez ici | Valve cap | | | |
| 30 | 1 | 118804227/0 cliquez ici | Vanne Évent Réservoir | | | |
| 31 | 2 | 2132180 | Vis | | | |
| 37 | 1 | 323059046/0 cliquez ici | Plaquette | | | |
| 38 | 2 | 112728523/0 cliquez ici | Vis | | | |
| 40 | 1 | 118804222/0 cliquez ici | Ressort | | | |
| 41 | 1 | 118804221/0 cliquez ici | Spark Plug Wrench | | | |
| 42 | 1 | 118804220/0 cliquez ici | Levier Accélérateur | | | |
| 45 | 1 | 118804217/0 cliquez ici | Poignée Avant | | | |
| 76 | 1 | 118804307/1 cliquez ici | Ens. Tank Cap | Claim H005/1718 | | |
| 80 | 1 | 118804881/0 cliquez ici | Ressort | | | |
| 300 | 1 | 1111-9230-01 cliquez ici | Huile moteur synthétique 2 temps 1 Lt, Dozer | | | |
| 300 | 1 | 1111-9243-01 cliquez ici | Only for Italian Market | Solo per mercato Italiano/Only Italian Market | | |
| 301 | 1 | 1111-9231-01 cliquez ici | Huile moteur synthétique 2 temps 0,1 Lt | | | |
| 301 | 1 | 1111-9269-01 cliquez ici | Only for Italian Market | Solo per mercato Italiano/Only Italian Market | | |

NHP Motoculture
Cultivez votre univers


Copyright ST. S.P.A.

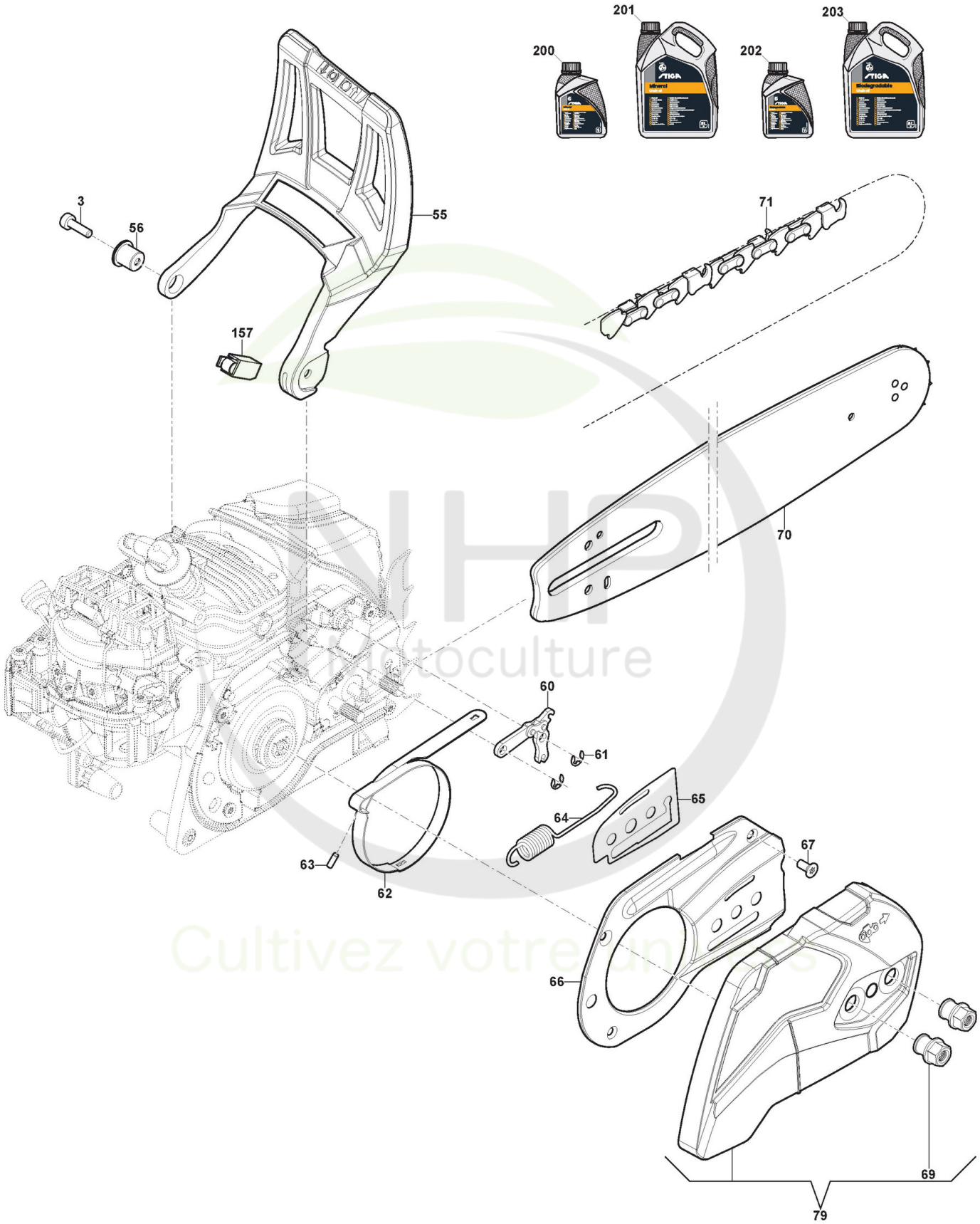



Copyright ST. S.P.A.

# Carter

| Réf. N° | Q.té : | Code article | Description | Articles | De | Jusqu'à |
|---|---|---|---|---|---|---|
| 3 | 1 | 2132550 | Vis | | | |
| 55 | 1 | 323455014/0 cliquez ici | Protège-Main | | | |
| 56 | 1 | 118804318/0 cliquez ici | Douille | | | |
| 60 | 1 | 118804313/0 cliquez ici | Levier Encl. Frein Chaîne | | | |
| 61 | 2 | 118804407/0 cliquez ici | Anneau Ressort | | | |
| 62 | 1 | 118804314/0 cliquez ici | Bande Frein | | | |
| 63 | 1 | 123753000/0 cliquez ici | Rouleau | | | |
| 64 | 1 | 118804312/0 cliquez ici | Ressort | | | |
| 65 | 1 | 118804387/0 cliquez ici | Joint d'étanchéité | | | |
| 66 | 1 | 118804386/0 cliquez ici | Couvercle Frein | | | |
| 67 | 3 | 9860-0520-16 cliquez ici | Vis | | | |
| 69 | 2 | 118804303/0 cliquez ici | Vis | | | |
| 70 | 1 | 118800130/0 cliquez ici | Guide-Chaîne 18"-.325"-0,058" | | | |
| 71 | 1 | 1519-9133-02 cliquez ici | Chaîne 18"-.325"-0,058"-72E | | | |
| 79 | 1 | 118804268/1 cliquez ici | Carter d'embrayage Jaune | | | |
| 157 | 1 | 118804910/0 cliquez ici | Return Spring Guard Assy | | | |
| 200 | 1 | 1111-9228-01 cliquez ici | Huile Chaine 1Lt Minerale | | | |
| 200 | 1 | 1111-9267-01 cliquez ici | Only for Italian Market | Solo per mercato Italiano/Only Italian Market | | |
| 201 | 1 | 1111-9229-01 cliquez ici | Huile Chaine 5Lt Minerale | | | |
| 201 | 1 | 1111-9268-01 cliquez ici | Only for Italian Market | Solo per mercato Italiano/Only Italian Market | | |
| 202 | 1 | 1111-9276-01 cliquez ici | Huile Chaine 5Lt Biodégradable | | | |
| 202 | 1 | 1111-9328-01 cliquez ici | Only for Italian Market | Solo per mercato Italiano/Only Italian Market | | |
| 203 | 1 | 1111-9247-01 cliquez ici | Huile Chaine 5Lt Biodégradable | | | |
| 203 | 1 | 1111-9247-02 cliquez ici | Only for Italian Market | Solo per mercato Italiano/Only Italian Market | | |

NHP Motoculture
Cultivez votre univers


Copyright ST. S.P.A.