Retrouvez cette pièce sur nhp-motoculture.fr en cliquant sur le numéro de référence

# STIGA

## SP 440 (2007)

15-4141-11

# Spare parts list
# Reservdelar
# Repuestos
# Ersatzteile
# Pièces détachées
# Reserve onderdelen
# Catalogo ricambi

NHP Motoculture
Cultivez votre univers

● Use ST. S.p.A.  Genuine Spare Parts specified in the parts list for repair and/or replacement.
● The contents described in the parts list may change due to improvement.
● The drawings of the spare parts are only indicative And might Not represent the part in question exactly.
● The indications "right" - "left" - "front" - "rear" refer to the position of the operator when using the machine.
● When placing orders of parts for repair And/Or replacement, make sure that the illustrated parts list Is the one applying to the machine's year of manufacture, as shown on the identification plate attached to the machine.

All rights reserved. No part Of this material may be reproduced Or transmitted, in any form Or by any means, electronic Or mechanical, including photocopying, recording Or by any information storage And retrieval system, without permision in writing from ST. S.p.A.


Copyright ST. S.P.A.

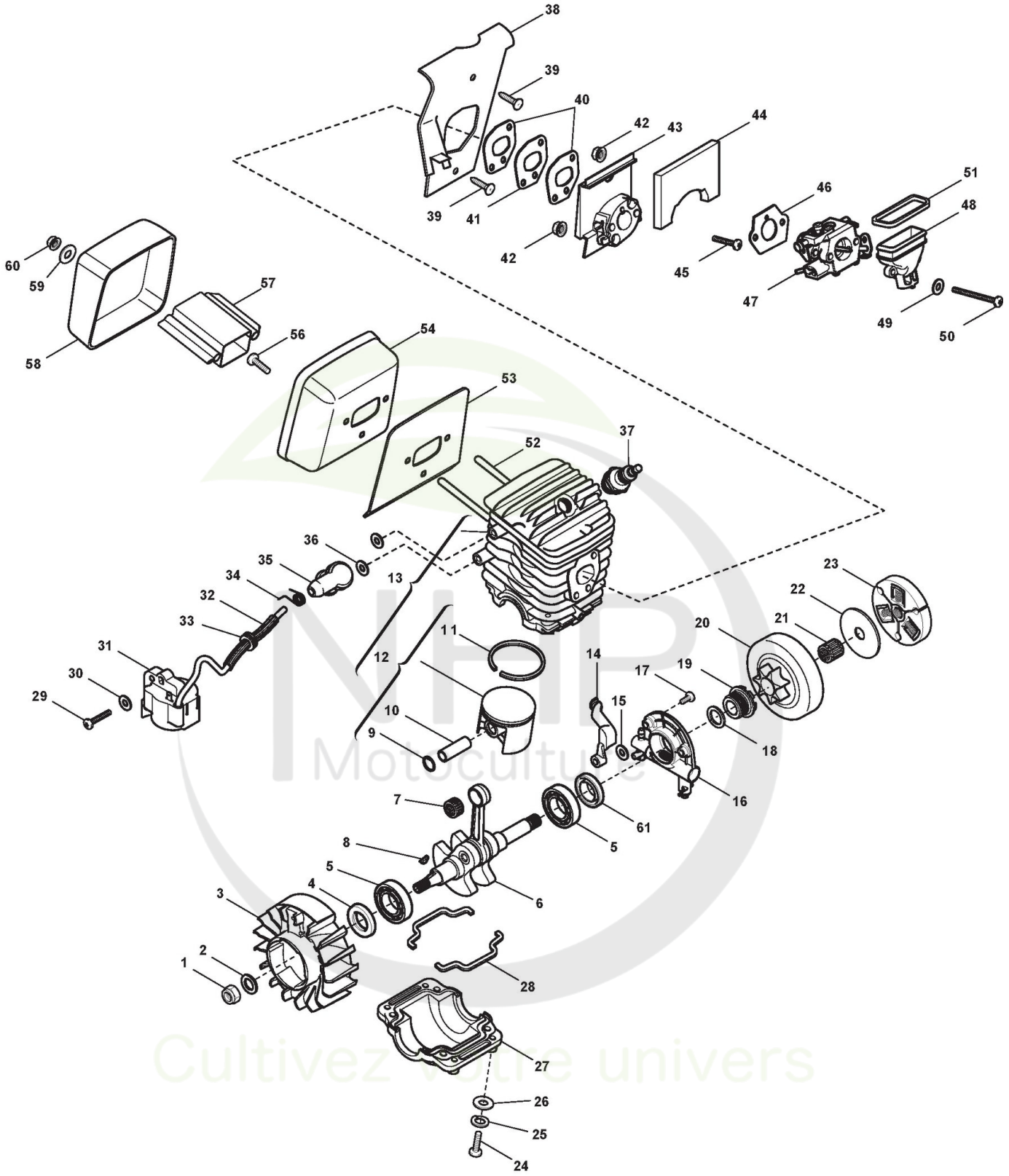



Copyright ST. S.P.A.

# Moteur

| Réf. N° | Q.té : | Code article | Description | Articles | De | Jusqu'à |
|---|---|---|---|---|---|---|
| 1 | 1 | 2432050 | Ecrou | | | |
| 2 | 1 | 2312080 | Rondelle | | | |
| 3 | 1 | 3L4541210/1 cliquez ici | Volant Aimant | | 01-Sep-2005 | |
| 3 | 1 | 4541210 | Volant Aimant | | | 31-Aug-2005 |
| 4 | 1 | 119035151/0 cliquez ici | Joint Or | | | |
| 5 | 2 | 3112040 | Roulement À Billes | | | |
| 6 | 1 | 323020006/0 cliquez ici | Arbre Moteur | | | |
| 7 | 1 | 3114190 | Roulement À Aiguilles | | | |
| 8 | 1 | 3151010 | Languette Volant | | | |
| 9 | 2 | 3356020 | Circlip Pointeau | | | |
| 10 | 1 | 3158010 | Pointeau Piston | | | |
| 11 | 1 | 123204000/0 cliquez ici | Collier Élastique Ø 44 | | | |
| 12 | 1 | 383590001/0 cliquez ici | Ens.Piston | | | |
| 13 | 1 | 383070001/0 cliquez ici | Cylindre Piston | | | |
| 14 | 1 | 323275001/0 cliquez ici | Caoutchouc | | | |
| 15 | 1 | 2312090 | Rondelle | | | |
| 16 | 1 | 383594501/0 cliquez ici | Pompe À Huile | | | |
| 17 | 2 | 112728220/0 cliquez ici | Vis | | | |
| 18 | 1 | 123657000/0 cliquez ici | Rondelle | | | |
| 19 | 1 | 323878000/0 cliquez ici | Vis | | | |
| 20 | 1 | 383050001/0 cliquez ici | Cloche Embrayage | | | |
| 21 | 1 | 3114070 | Roulement À Aiguilles | | | |
| 22 | 1 | 323657001/1 cliquez ici | Rondelle | | | |
| 23 | 1 | 383215000/0 cliquez ici | Ens. Friction | | | |
| 24 | 4 | 2135060 | Vis | | | |
| 25 | 4 | 2330020 | Rondelle | | | |
| 26 | 4 | 2312090 | Rondelle | | | |
| 27 | 1 | 323082000/0 cliquez ici | Stabilisateur | | | |
| 28 | 2 | 323280000/0 cliquez ici | Joint d'étanchéité | | | |
| 29 | 2 | 2132550 | Vis | | | |
| 30 | 2 | 2321150 | Rondelle | | | |
| 31 | 1 | 123044000/0 cliquez ici | Bobine Électronique | | | |
| 32 | 1 | 3782470 | Gaine Câbles | | | |
| 33 | 1 | 3745130 | Caoutchouc Passe-Câble | | | |
| 34 | 1 | 3657050 | Ressort Fixation Bougie | | | |
| 35 | 1 | 3748880 | Capuchon Bougie | | | |
| 36 | 2 | 2317110 | Rondelle | | | |
| 37 | 1 | 3210024 | Bougie | | | |
| 38 | 1 | 323107500/0 cliquez ici | Convoyeur Air | | | |
| 39 | 2 | 112728220/0 cliquez ici | Vis | | | |
| 40 | 2 | 123280003/0 cliquez ici | Garniture Coll.-Cylin. | | | |
| 41 | 1 | 123160050/0 cliquez ici | Blocage Thermique | | | |
| 42 | 2 | 2670290 | Ecrou | | | |
| 43 | 1 | 323073500/0 cliquez ici | Collecteur D'Aspiration | | | |
| 44 | 1 | 323725000/0 cliquez ici | Separateur Isol. Eponge | | | |
| 45 | 2 | 2135050 | Vis | | | |
| 46 | 1 | 123280004/0 cliquez ici | Joint d'étanchéité | | | |
| 47 | 1 | 123054001/3 cliquez ici | Carburateur | | | |


Copyright ST. S.P.A.

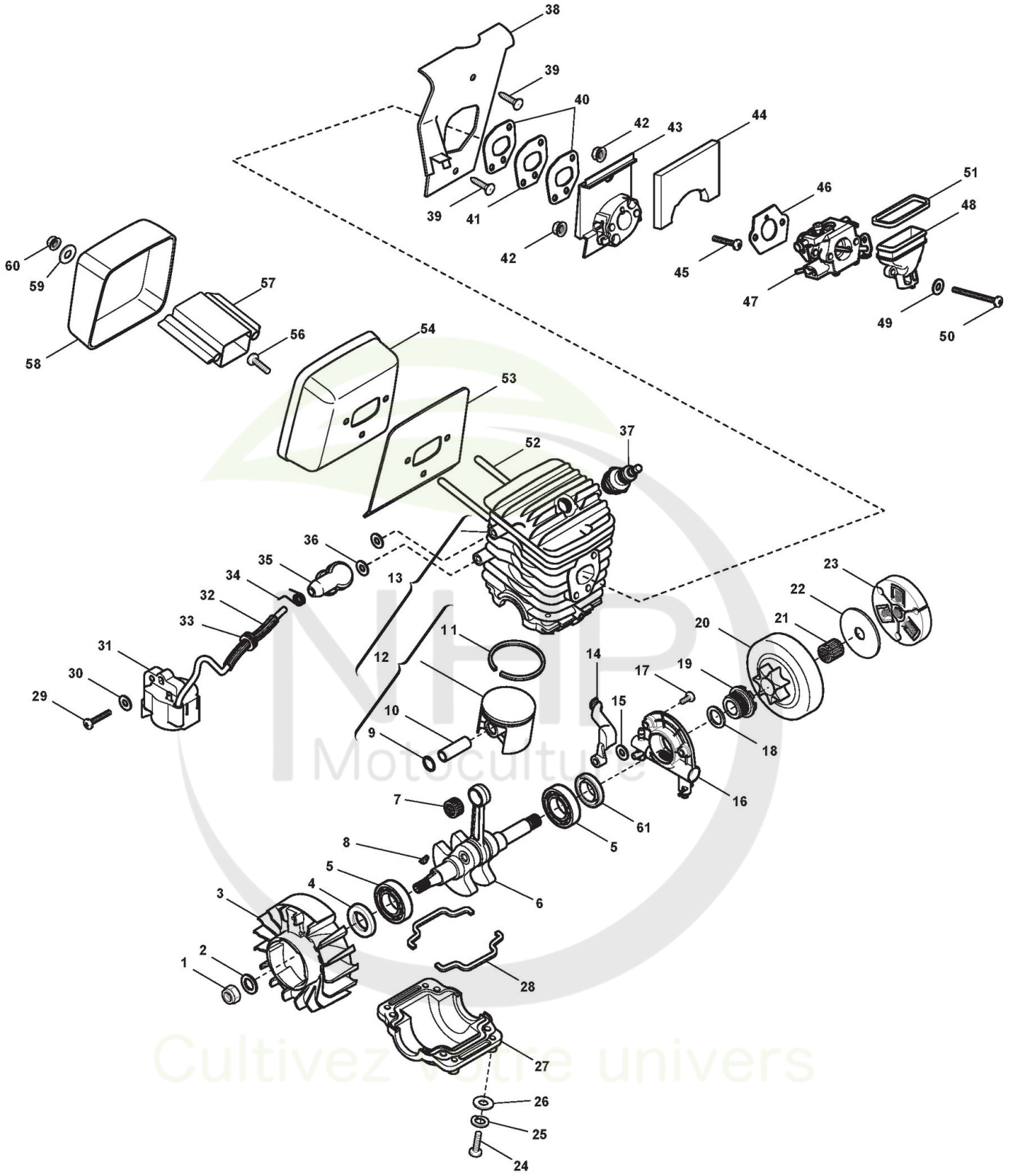



Copyright ST. S.P.A.

| Réf. N° | Q.té : | Code article | Description | Articles | De | Jusqu'à |
|---|---|---|---|---|---|---|
| 48 | 1 | 323073501/0 cliquez ici | Collecteur Air | | | |
| 49 | 2 | 2312090 | Rondelle | | | |
| 50 | 2 | 2135200 | Vis | | | |
| 51 | 1 | 323280001/0 cliquez ici | Joint d'étanchéité | | | |
| 52 | 2 | 123878002/0 cliquez ici | Vis | | | |
| 53 | 1 | 123280005/0 cliquez ici | Garniture Silencieux | | | |
| 54 | 1 | 323230001/0 cliquez ici | Fond Silencieux | | | |
| 56 | 1 | 2135180 | Vis | | | |
| 57 | 1 | 323075000/0 cliquez ici | Conduit Int. Silencieux | | | |
| 58 | 1 | 323109500/0 cliquez ici | Couvercle Silencieux | | | |
| 59 | 2 | 2312090 | Rondelle | | | |
| 60 | 2 | 2432040 | Ecrou | | | |
| 61 | 1 | 119035153/0 cliquez ici | Roulement | | | |

NHP Motoculture
Cultivez votre univers


Copyright ST. S.P.A.

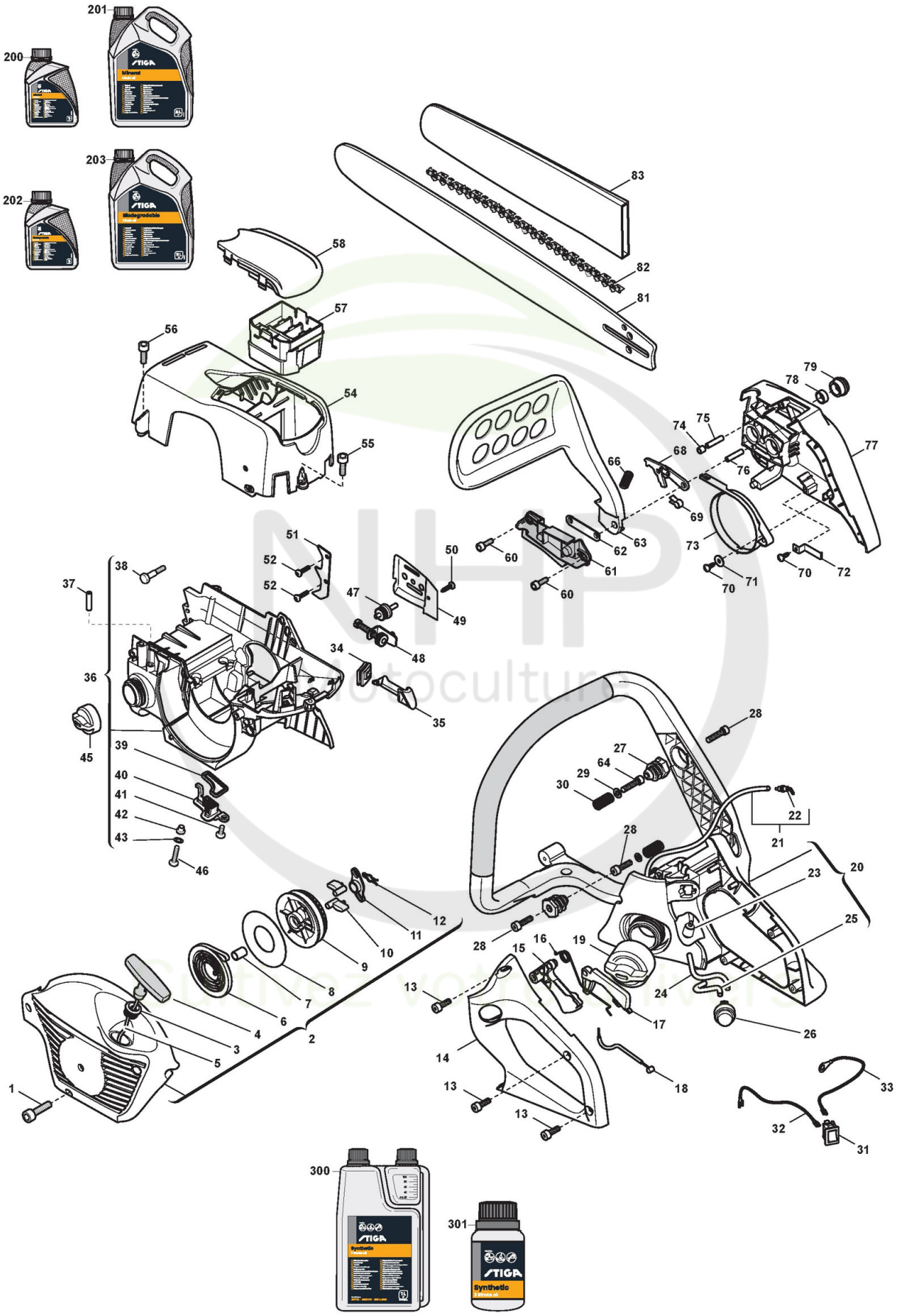



Copyright ST. S.P.A.

# Carter

| Réf. N° | Q.té : | Code article | Description | Articles | De | Jusqu'à |
|---|---|---|---|---|---|---|
| 1 | 3 | 2123030 | Vis | | | |
| 2 | 1 | 383058003/0 cliquez ici | Carter Déamrrage Jaune | | | |
| 3 | 1 | 3611290 | Douille | | | |
| 4 | 1 | 3749437 | Poignée Démarrage | | | |
| 5 | 1 | 3784030 | Câble Démarrage | | | |
| 6 | 1 | 4611480 | Ressort Démarrage | | | |
| 7 | 1 | 3623590 | Douille | | | |
| 8 | 1 | 3723640 | Disque  Ressort Démarrage | | | |
| 9 | 1 | 3750130 | Poulie Démarrage | | | |
| 10 | 2 | 3750080 | Fixation Démarreur | | | |
| 11 | 1 | 3750140 | Guides Crochets Démarrage | | | |
| 12 | 1 | 3657480 | Butée | | | |
| 13 | 4 | 2123100 | Vis | | | |
| 14 | 1 | 323109506/0 cliquez ici | Couvercle Poignée | | | |
| 15 | 1 | 3743587 | Levier Accél. Pour Câble | | | |
| 16 | 1 | 1L3654440/1 cliquez ici | Molla Leva Accel. E Sicurezza 360-41 | | | |
| 17 | 1 | 3743597 | Levier De Sécurité | | | |
| 18 | 1 | 123066002/0 cliquez ici | Câble Accélérateur | | | |
| 19 | 1 | 383790000/0 cliquez ici | Bouchon Mélange | | | |
| 20 | 1 | 383300003/0 cliquez ici | Ens.Poignée Gris | | | |
| 21 | 1 | 4253580 | Tuyau Évent Mélange | | | |
| 22 | 1 | 4253680 | Vanne Évent Réservoir | | | |
| 23 | 1 | 3L8783140/2 cliquez ici | Plongeur Mélange | | | |
| 24 | 1 | 323867000/0 cliquez ici | Tuyau Retour Air Purge | | | |
| 25 | 1 | 3786180 | Tuyau Retour Air Purge | | | |
| 26 | 1 | 123018000/0 cliquez ici | Primer | | | |
| 27 | 3 | 323790003/0 cliquez ici | Bouchon | | | |
| 28 | 5 | 2123030 | Vis | | | |
| 29 | 3 | 2312090 | Rondelle | | | |
| 30 | 3 | 123430555/0 cliquez ici | Ressort | | | |
| 31 | 1 | 3210970 | Interrupteur D'Arrêt | | | |
| 32 | 1 | 123065007/0 cliquez ici | Câble Arrêt | | | |
| 33 | 1 | 3211380 | Câble Masse | | | |
| 34 | 1 | 323275002/0 cliquez ici | Caoutchouc Levier Air | | | |
| 35 | 1 | 323315059/0 cliquez ici | Levier Air | | | |
| 36 | 1 | 383057000/0 cliquez ici | Ens. Carter Moteur | | | |
| 37 | 1 | 3L4353090/1 cliquez ici | Tuyau Évent Huile | | | |
| 38 | 2 | 1L2112460/1 cliquez ici | Vis | | | |
| 39 | 1 | 323280002/0 cliquez ici | Joint d'étanchéité | | | |
| 40 | 1 | 323520000/0 cliquez ici | Plongeur Huile | | | |
| 41 | 1 | 2123030 | Vis | | | |
| 42 | 4 | 123044201/0 cliquez ici | Douille | | | |
| 43 | 4 | 2312090 | Rondelle | | | |
| 45 | 1 | 383790001/0 cliquez ici | Bouchon Huile | | | |
| 46 | 4 | 2135060 | Vis | | | |
| 47 | 1 | 123510091/0 cliquez ici | Pivot | | | |
| 48 | 1 | 383810000/1 cliquez ici | Tendeur Chaîne | | | |
| 49 | 1 | 323311001/0 cliquez ici | Plaque Base Guide | | | |


Copyright ST. S.P.A.

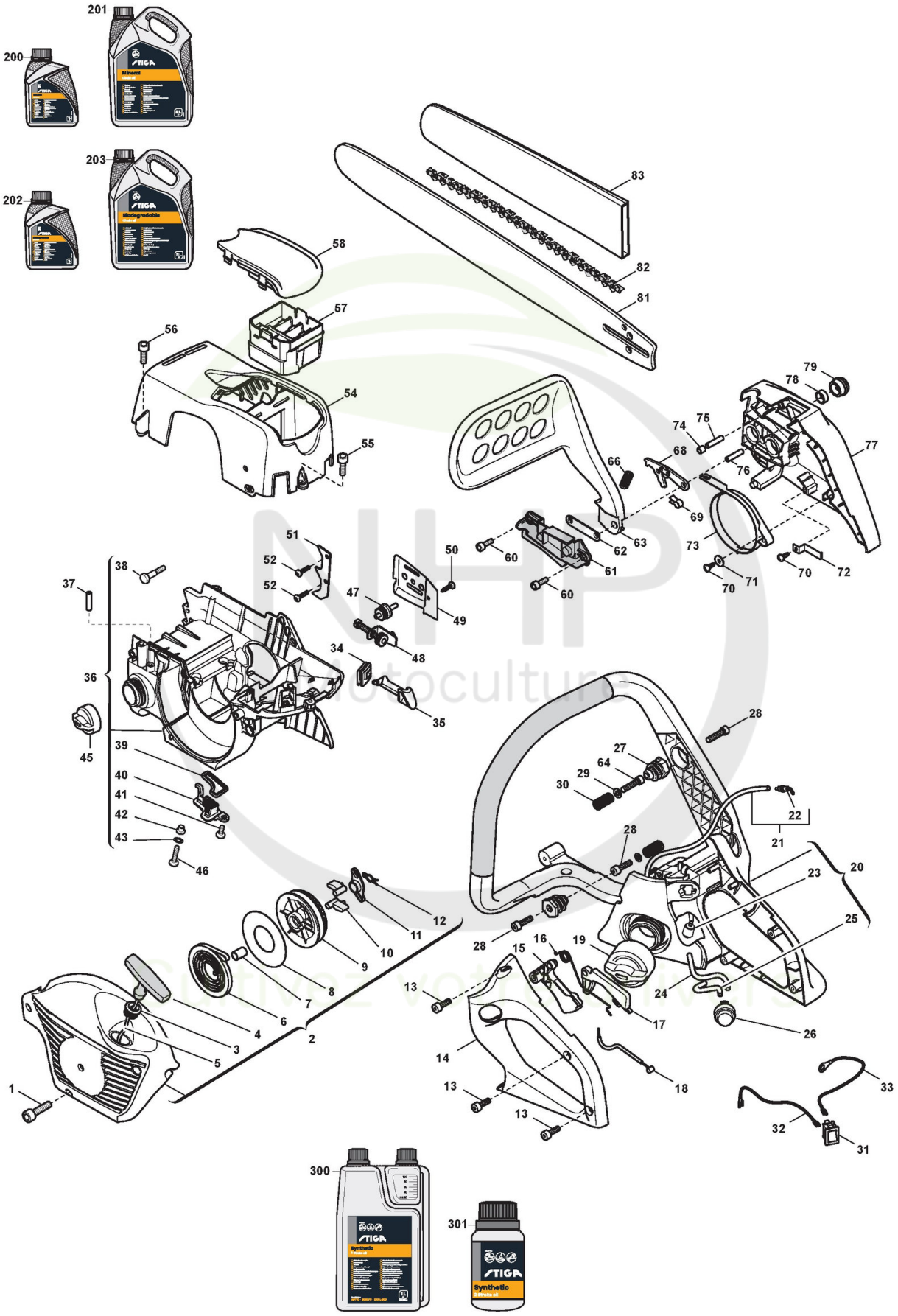



Copyright ST. S.P.A.

# Carter

| Réf. N° | Q.té : | Code article | Description | Articles | De | Jusqu'à |
|---|---|---|---|---|---|---|
| 50 | 1 | 2123060 | Vis | | | |
| 51 | 1 | 323026000/0 cliquez ici | Cliquet | | | |
| 52 | 2 | 2123100 | Vis | | | |
| 54 | 1 | 323087002/0 cliquez ici | Couvre-Cylindre Jaune | | | |
| 55 | 1 | 2123100 | Vis | | | |
| 56 | 2 | 2123030 | Vis | | | |
| 57 | 1 | 323220000/0 cliquez ici | Filtre À Air | | | |
| 58 | 1 | 323109504/0 cliquez ici | Couvre-Filtre À Air | | | |
| 60 | 2 | 2123100 | Vis | | | |
| 61 | 1 | 323109505/0 cliquez ici | Couvercle Frein | | | |
| 62 | 1 | 3614490 | Plaque Frein | | | |
| 63 | 1 | 383455001/0 cliquez ici | Protège-Main | | | |
| 64 | 1 | 2135040 | Vis | | | |
| 66 | 1 | 123430553/0 cliquez ici | Ressort Frein | | | |
| 68 | 1 | 4252310 | Levier Bande Frein | | | |
| 69 | 1 | 3614780 | Ressort | | | |
| 70 | 2 | 2123060 | Vis | | | |
| 71 | 1 | 2312100 | Rondelle | | | |
| 72 | 1 | 3612400 | Plaquette | | | |
| 73 | 1 | 323448000/0 cliquez ici | Bande Frein | | | |
| 74 | 1 | 2382100 | Douille | | | |
| 75 | 1 | 112622630/0 cliquez ici | Rouleau | | | |
| 76 | 1 | 3180390 | Goupille | | | |
| 77 | 1 | 323059002/0 cliquez ici | Carter Friction Jaune | | | |
| 78 | 2 | 3643000 | Douille | | | |
| 79 | 2 | 2670270 | Ecrou | | | |
| 81 | 1 | 4112660 | Guide-Chaîne 13inch | | | |
| 82 | 1 | 4113720 | Chaîne 13inch | | | |
| 200 | 1 | 1111-9228-01 cliquez ici | Huile Chaine 1Lt Minerale | | | |
| 200 | 1 | 1111-9267-01 cliquez ici | Only for Italian Market | Solo per mercato Italiano/Only Italian Market | | |
| 201 | 1 | 1111-9229-01 cliquez ici | Huile Chaine 5Lt Minerale | | | |
| 201 | 1 | 1111-9268-01 cliquez ici | Only for Italian Market | Solo per mercato Italiano/Only Italian Market | | |
| 202 | 1 | 1111-9276-01 cliquez ici | Huile Chaine 5Lt Biodégradable | | | |
| 202 | 1 | 1111-9328-01 cliquez ici | Only for Italian Market | Solo per mercato Italiano/Only Italian Market | | |
| 203 | 1 | 1111-9247-01 cliquez ici | Huile Chaine 5Lt Biodégradable | | | |
| 203 | 1 | 1111-9247-02 cliquez ici | Only for Italian Market | Solo per mercato Italiano/Only Italian Market | | |
| 300 | 1 | 1111-9230-01 cliquez ici | Huile moteur synthétique 2 temps 1 Lt, Dozer | | | |
| 300 | 1 | 1111-9243-01 cliquez ici | Only for Italian Market | Solo per mercato Italiano/Only Italian Market | | |
| 301 | 1 | 1111-9231-01 cliquez ici | Huile moteur synthétique 2 temps 0,1 Lt | | | |
| 301 | 1 | 1111-9269-01 cliquez ici | Only for Italian Market | Solo per mercato Italiano/Only Italian Market | | |


Copyright ST. S.P.A.