Retrouvez cette pièce sur nhp-motoculture.fr en cliquant sur le numéro de référence

# STIGA

## SP 43 (2015)

244315002/11

# Spare parts list
# Reservdelar
# Repuestos
# Ersatzteile
# Pièces détachées
# Reserve onderdelen
# Catalogo ricambi

NHP Motoculture
Cultivez votre univers

● Use ST. S.p.A.  Genuine Spare Parts specified in the parts list for repair and/or replacement.
● The contents described in the parts list may change due to improvement.
● The drawings of the spare parts are only indicative And might Not represent the part in question exactly.
● The indications "right" - "left" - "front" - "rear" refer to the position of the operator when using the machine.
● When placing orders of parts for repair And/Or replacement, make sure that the illustrated parts list Is the one applying to the machine's year of manufacture, as shown on the identification plate attached to the machine.

All rights reserved. No part Of this material may be reproduced Or transmitted, in any form Or by any means, electronic Or mechanical, including photocopying, recording Or by any information storage And retrieval system, without permision in writing from ST. S.p.A.


Copyright ST. S.P.A.

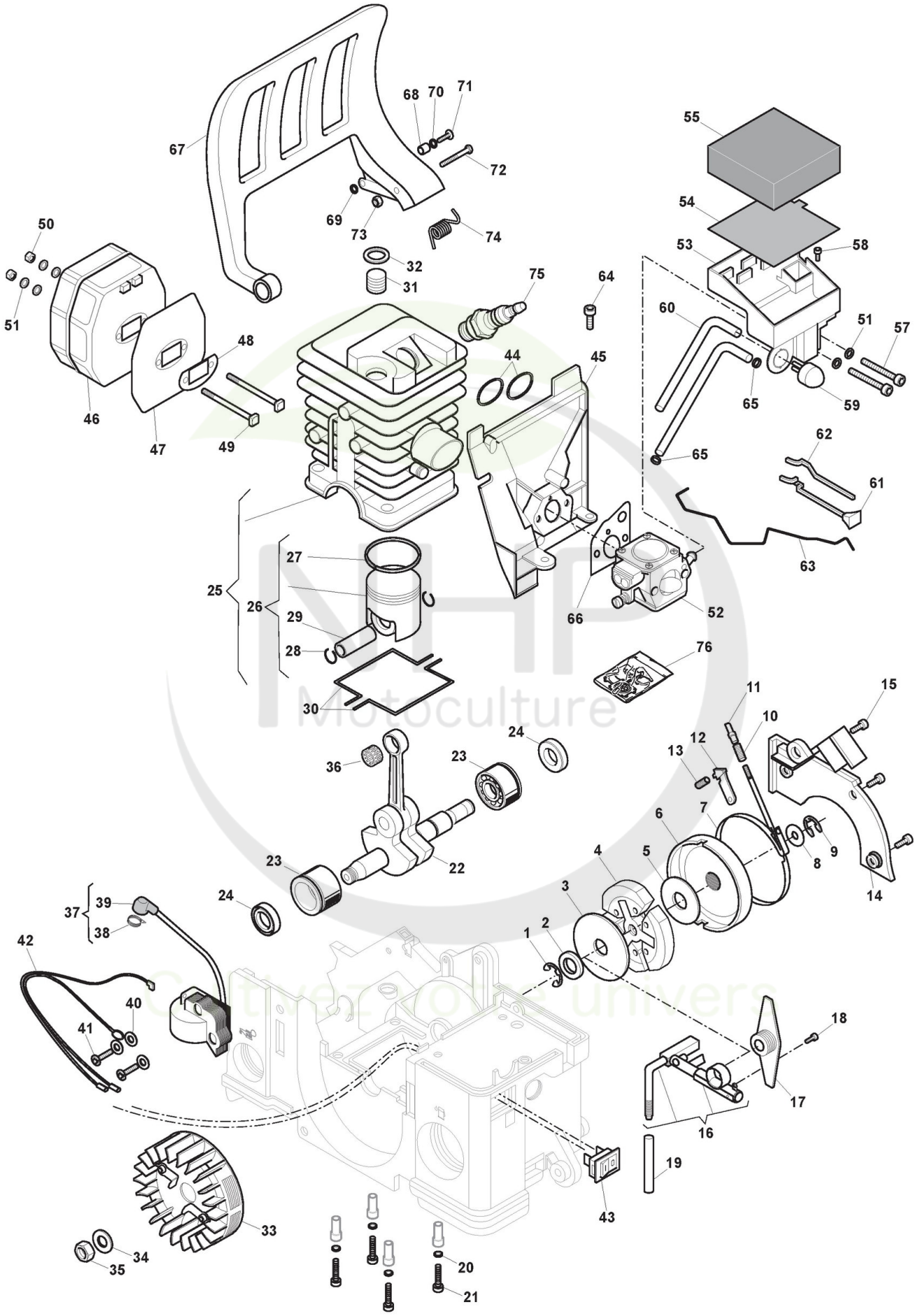



Copyright ST. S.P.A.

# Moteur

| Réf. N° | Q.té : | Code article | Description | Articles | De | Jusqu'à |
|---|---|---|---|---|---|---|
| 1 | 1 | 118800650/0 cliquez ici | Circlip Pointeau | | | |
| 2 | 1 | 118800640/0 cliquez ici | Rondelle | | | |
| 3 | 1 | 118800644/0 cliquez ici | Rondelle | | | |
| 4 | 1 | 118800705/0 cliquez ici | Embrayage Centrifugue | | | |
| 5 | 1 | 118800711/0 cliquez ici | Rondelle | | | |
| 6 | 1 | 118800702/0 cliquez ici | Cloche Embrayage | | | |
| 7 | 1 | 118800732/0 cliquez ici | Bande Frein | | | |
| 8 | 1 | 118800641/0 cliquez ici | Rondelle | | | |
| 9 | 1 | 3351010 | Rondelle | | | |
| 10 | 1 | 118800660/0 cliquez ici | Ressort | | | |
| 11 | 1 | 118800706/0 cliquez ici | Brake Linkage | | | |
| 12 | 1 | 118800733/0 cliquez ici | Tôle | | | |
| 13 | 1 | 118800661/0 cliquez ici | Ressort De Pression | | | |
| 14 | 1 | 118800724/0 cliquez ici | Recouvrement Frein De Chaîne | | | |
| 15 | 3 | 2123100 | Vis | | | |
| 16 | 1 | 118800673/0 cliquez ici | Pompe À Huile | | | |
| 17 | 1 | 118800722/0 cliquez ici | Vis Sans Fin | | | |
| 18 | 1 | 2123100 | Vis | | | |
| 19 | 1 | 118800714/0 cliquez ici | Tuyau D' Huile | | | |
| 20 | 4 | 118800663/0 cliquez ici | Rondelle | | | |
| 21 | 4 | 2135120 | Vis | | | |
| 22 | 1 | 118800688/0 cliquez ici | Arbre Moteur | | | |
| 23 | 2 | 118800686/0 cliquez ici | Palier Avec Roulements | | | |
| 24 | 2 | 118800649/0 cliquez ici | Anneau De Tenue | | | |
| 25 | 1 | 118800687/0 cliquez ici | Ens.Cylindre-Piston | | | |
| 26 | 1 | 118800689/0 cliquez ici | Piston | | | |
| 27 | 1 | 118800678/0 cliquez ici | Collier Élastique | | | |
| 28 | 2 | 118800651/0 cliquez ici | Circlip Pointeau | | | |
| 29 | 1 | 118800674/0 cliquez ici | Pointeau Piston | | | |
| 30 | 2 | 118800684/0 cliquez ici | Joint d'étanchéité | | | |
| 31 | 1 | 118800627/0 cliquez ici | Vis | | | |
| 32 | 1 | 118800652/0 cliquez ici | Rondelle | | | |
| 33 | 1 | 118800693/0 cliquez ici | Volant Aimant | | | |
| 34 | 1 | 118800664/0 cliquez ici | Rondelle | | | |
| 35 | 1 | 118800637/0 cliquez ici | Ecrou | | | |
| 36 | 1 | 118800648/0 cliquez ici | Douille | | | |
| 37 | 1 | 118800692/0 cliquez ici | Bobine D'Allumage | | | |
| 38 | 1 | 3657050 | Ressort Fixation Bougie | | | |
| 39 | 1 | 118800670/0 cliquez ici | Capuchon De Bougie | | | |
| 40 | 3 | 2312120 | Rondelle | | | |
| 41 | 2 | 118800628/0 cliquez ici | Vis | | | |
| 42 | 1 | 118800671/0 cliquez ici | Câbles Court-Circuit | | | |
| 43 | 1 | 118800669/0 cliquez ici | Interrupteur | | | |
| 44 | 2 | 118800662/0 cliquez ici | Bague Ressort | | | |
| 45 | 1 | 118800690/0 cliquez ici | Bride D'Admission | | | |
| 46 | 1 | 118800694/0 cliquez ici | Échappement | | | |
| 47 | 1 | 118800676/0 cliquez ici | Plaquette De Isolement | | | |
| 48 | 1 | 118800682/0 cliquez ici | Joint D'Échappement | | | |


Copyright ST. S.P.A.

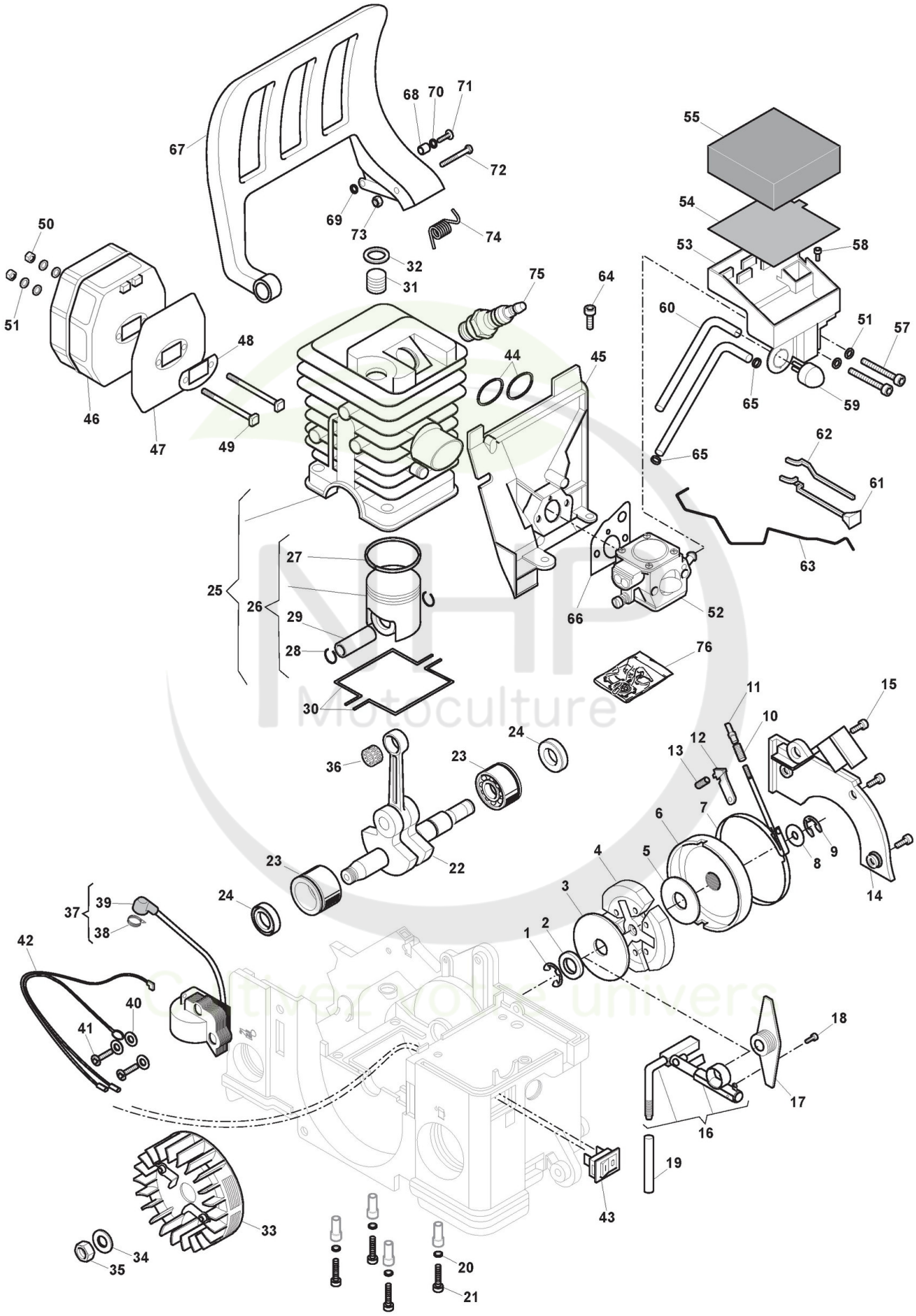



Copyright ST. S.P.A.

| Réf. N° | Q.té : | Code article | Description | Articles | De | Jusqu'à |
|---|---|---|---|---|---|---|
| 49 | 2 | 118800634/0 cliquez ici | Vis | | | |
| 50 | 2 | 2432040 | Ecrou | | | |
| 51 | 6 | 2330020 | Rondelle | | | |
| 52 | 1 | 118800691/0 cliquez ici | Carburateur | | | |
| 53 | 1 | 118800725/0 cliquez ici | Boîtier Du Filtre À Air | | | |
| 54 | 1 | 118800681/0 cliquez ici | Plaque De Filtre | | | |
| 55 | 1 | 118800679/0 cliquez ici | Filtre À Air | | | |
| 57 | 2 | 118800636/0 cliquez ici | Vis | | | |
| 58 | 1 | 118800632/0 cliquez ici | Vis | | | |
| 59 | 1 | 118800701/0 cliquez ici | Pompe D'Amorcage | | | |
| 60 | 1 | 118800659/0 cliquez ici | Tuyau | | | |
| 61 | 1 | 118800720/0 cliquez ici | Levier Air | | | |
| 62 | 1 | 118800721/0 cliquez ici | Pivot | | | |
| 63 | 1 | 118800675/0 cliquez ici | Tige Accélérateur | | | |
| 64 | 2 | 118800632/0 cliquez ici | Vis | | | |
| 65 | 2 | 118800667/0 cliquez ici | Caoutchouc | | | |
| 66 | 1 | 118800683/0 cliquez ici | Garniture Carburateur | | | |
| 67 | 1 | 118800716/0 cliquez ici | Protège-Main | | | |
| 68 | 1 | 118800647/0 cliquez ici | Douille | | | |
| 69 | 1 | 118800663/0 cliquez ici | Rondelle | | | |
| 70 | 1 | 2312280 | Rondelle | | | |
| 71 | 1 | 118800631/0 cliquez ici | Vis | | | |
| 72 | 1 | 118800709/0 cliquez ici | Vis | | | |
| 73 | 1 | 112150000/0 cliquez ici | Ecrou | | | |
| 74 | 1 | 118800668/0 cliquez ici | Ressort | | | |
| 75 | 1 | 3210385 | Bougie | | | |
| 76 | 1 | 8724091 | Kit Membrane Carburateur | | | |

NHP Motoculture
Cultivez votre univers


Copyright ST. S.P.A.

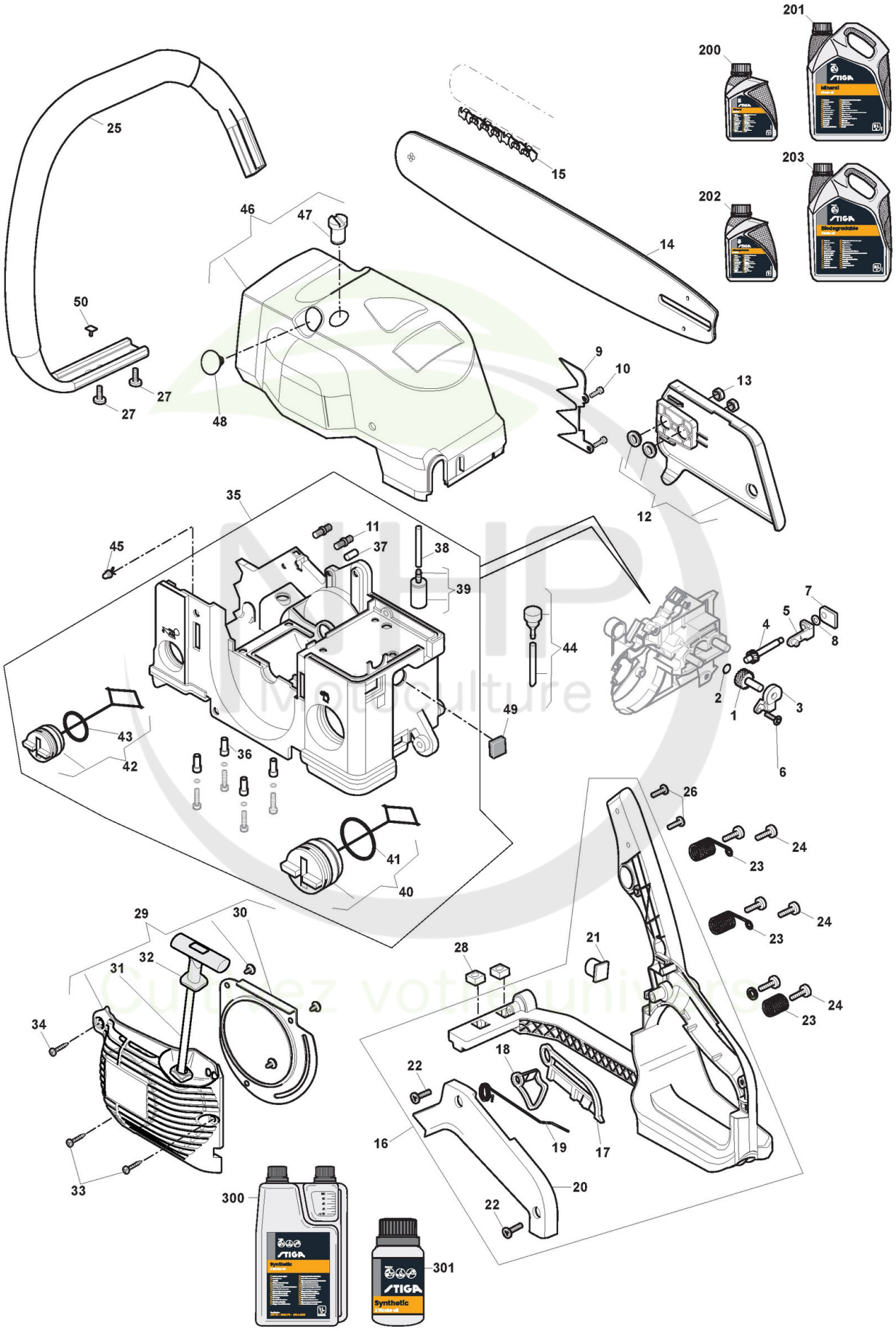



Copyright ST. S.P.A.

# Carrosserie

| Réf. N° | Q.té : | Code article | Description | Articles | De | Jusqu'à |
|---|---|---|---|---|---|---|
| 1 | 1 | 118800707/0 cliquez ici | Vis | | | |
| 2 | 1 | 118800655/0 cliquez ici | Joint Or | | | |
| 3 | 1 | 118800717/0 cliquez ici | Couvercle De Engrenage | | | |
| 4 | 1 | 118800708/0 cliquez ici | Vis De Tension | | | |
| 5 | 1 | 118800734/0 cliquez ici | Support | | | |
| 6 | 1 | 118800629/0 cliquez ici | Vis | | | |
| 7 | 1 | 118800718/0 cliquez ici | Support | | | |
| 8 | 1 | 118800643/0 cliquez ici | Rondelle | | | |
| 9 | 1 | 118800712/0 cliquez ici | Griffe De Butée | | | |
| 10 | 2 | 118800633/0 cliquez ici | Vis | | | |
| 11 | 2 | 118800635/0 cliquez ici | Vis | | | |
| 12 | 1 | 118800730/0 cliquez ici | Carter De Chaîne ,Jaune | | | |
| 13 | 2 | 118800638/0 cliquez ici | Ecrou | | | |
| 14 | 1 | 118800624/0 cliquez ici | Guide .325 | 15"/38cm (158SLGK095) | | |
| 15 | 1 | 4113724 | Chaîne 15inch | | | |
| 16 | 1 | 118800728/0 cliquez ici | Poignée Étrier, Compl. ,Jaune | | | |
| 17 | 1 | 118800727/0 cliquez ici | Levier De Sécurité | | | |
| 18 | 1 | 118800726/0 cliquez ici | Levier Accélérateur | | | |
| 19 | 1 | 118800666/0 cliquez ici | Ressort | | | |
| 20 | 1 | 118800723/0 cliquez ici | Couvercle De Poignée | | | |
| 21 | 1 | 118800713/0 cliquez ici | Silent Bloc | | | |
| 22 | 2 | 118800630/0 cliquez ici | Vis | | | |
| 23 | 3 | 118800665/0 cliquez ici | Ressort | | | |
| 24 | 6 | 2123100 | Vis | | | |
| 25 | 1 | 118800735/0 cliquez ici | Etrier | | | |
| 26 | 2 | 118800632/0 cliquez ici | Vis | | | |
| 27 | 2 | 118800626/0 cliquez ici | Vis | | | |
| 28 | 2 | 118800639/0 cliquez ici | Ecrou | | | |
| 29 | 1 | 118800695/0 cliquez ici | Démarreur Jaune | | | |
| 30 | 1 | 118800677/0 cliquez ici | Conduit D'Air | | | |
| 31 | 1 | 118800657/0 cliquez ici | Câble De Lanceur | | | |
| 32 | 1 | 118800685/0 cliquez ici | Poignée Démarrage | | | |
| 33 | 2 | 118800632/0 cliquez ici | Vis | | | |
| 34 | 1 | 118800631/0 cliquez ici | Vis | | | |
| 35 | 1 | 118800729/0 cliquez ici | Carter Principal ,Jaune | | | |
| 36 | 4 | 118800645/0 cliquez ici | Entretoise | | | |
| 37 | 1 | 118800646/0 cliquez ici | Pivot | | | |
| 38 | 1 | 118800715/0 cliquez ici | Tube Essence | | | |
| 39 | 1 | 118800696/0 cliquez ici | Crépine D'Essence | | | |
| 40 | 1 | 118800700/0 cliquez ici | Bouchon Réservoir | | | |
| 41 | 1 | 118800656/0 cliquez ici | Joint d'étanchéité | | | |
| 42 | 1 | 118800697/0 cliquez ici | Bouchon D'Huile | | | |
| 43 | 1 | 118800654/0 cliquez ici | Joint Or | | | |
| 44 | 1 | 118800699/0 cliquez ici | Tuyau Aération Compl. | | | |
| 45 | 1 | 118800698/0 cliquez ici | Soupape D'Aération Réservoir D'Huile | | | |
| 46 | 1 | 118800731/0 cliquez ici | Couvre-Cylindre Jaune | | | |
| 47 | 1 | 2653090 | Vis | | | |
| 48 | 1 | 118800719/0 cliquez ici | Bouchon | | | |


Copyright ST. S.P.A.

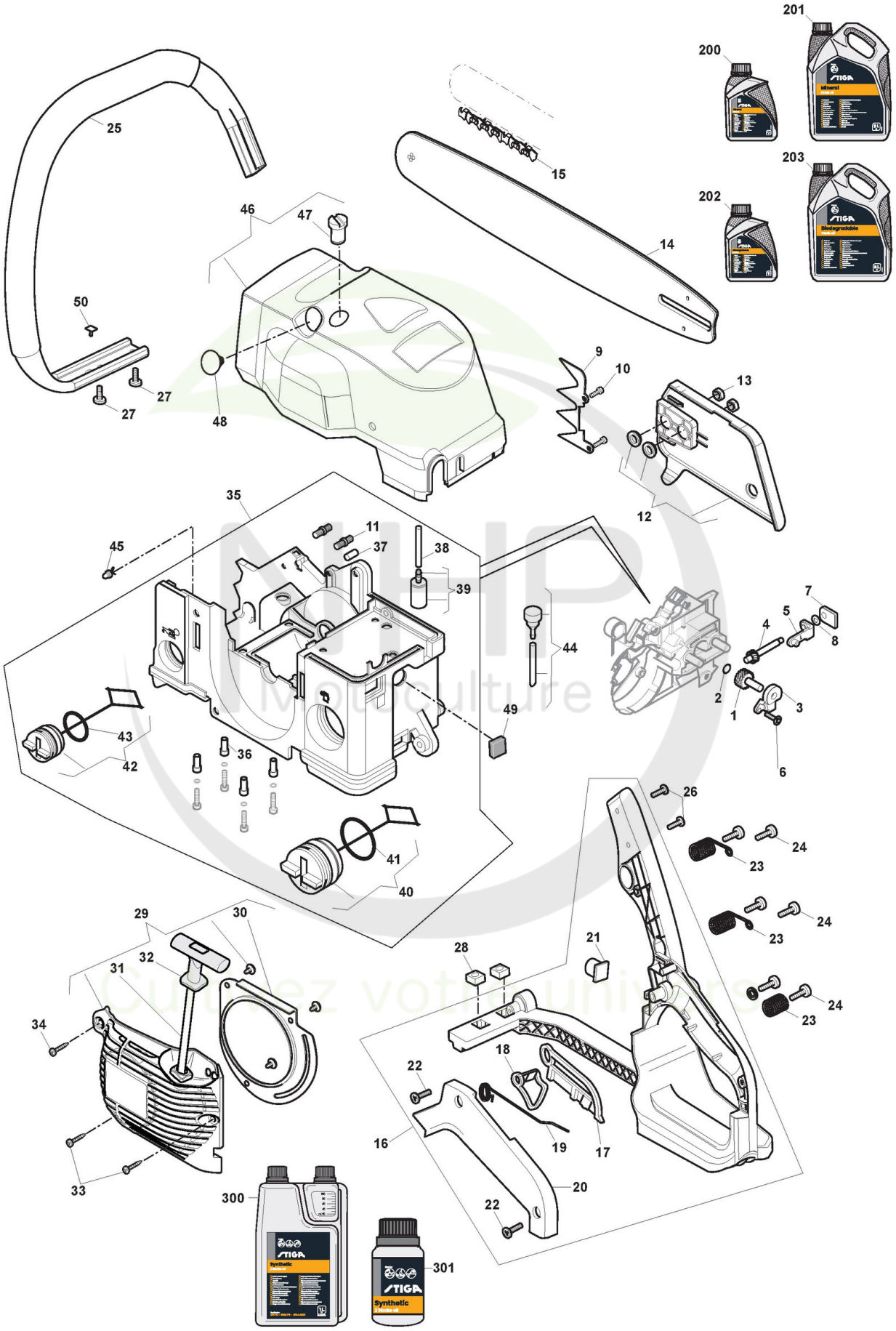



Copyright ST. S.P.A.

| Réf. N° | Q.té : | Code article | Description | Articles | De | Jusqu'à |
|---|---|---|---|---|---|---|
| 49 | 1 | 118800653/0 cliquez ici | Feutre | | | |
| 50 | 1 | 118800672/0 cliquez ici | Butée | | | |
| 200 | 1 | 1111-9228-01 cliquez ici | Huile Chaine 1Lt Minerale | | | |
| 200 | 1 | 1111-9267-01 cliquez ici | Only for Italian Market | Solo per mercato Italiano/Only Italian Market | | |
| 201 | 1 | 1111-9229-01 cliquez ici | Huile Chaine 5Lt Minerale | | | |
| 201 | 1 | 1111-9268-01 cliquez ici | Only for Italian Market | Solo per mercato Italiano/Only Italian Market | | |
| 202 | 1 | 1111-9276-01 cliquez ici | Huile Chaine 5Lt Biodégradable | | | |
| 202 | 1 | 1111-9328-01 cliquez ici | Only for Italian Market | Solo per mercato Italiano/Only Italian Market | | |
| 203 | 1 | 1111-9247-01 cliquez ici | Huile Chaine 5Lt Biodégradable | | | |
| 203 | 1 | 1111-9247-02 cliquez ici | Only for Italian Market | Solo per mercato Italiano/Only Italian Market | | |
| 300 | 1 | 1111-9230-01 cliquez ici | Huile moteur synthétique 2 temps 1 Lt, Dozer | | | |
| 300 | 1 | 1111-9243-01 cliquez ici | Only for Italian Market | Solo per mercato Italiano/Only Italian Market | | |
| 301 | 1 | 1111-9231-01 cliquez ici | Huile moteur synthétique 2 temps 0,1 Lt | | | |
| 301 | 1 | 1111-9269-01 cliquez ici | Only for Italian Market | Solo per mercato Italiano/Only Italian Market | | |

NHP Motoculture
Cultivez votre univers


Copyright ST. S.P.A.