Retrouvez cette pièce sur nhp-motoculture.fr en cliquant sur le numéro de référence

STIGA

SP 426 (2021)

240421502/S17

Spare parts list
Reservdelar
Repuestos
Ersatzteile
Pièces détachées
Reserve onderdelen
Catalogo ricambi

NHP Motoculture
Cultivez votre univers

● Use ST. S.p.A. Genuine Spare Parts specified in the parts list for repair and/or replacement.
● The contents described in the parts list may change due to improvement.
● The drawings of the spare parts are only indicative And might Not represent the part in question exactly.
● The indications "right" - "left" - "front" - "rear" refer to the position of the operator when using the machine.
● When placing orders of parts for repair And/Or replacement, make sure that the illustrated parts list Is the one applying to the machine's year of manufacture, as shown on the identification plate attached to the machine.

All rights reserved. No part Of this material may be reproduced Or transmitted, in any form Or by any means, electronic Or mechanical, including photocopying, recording Or by any information storage And retrieval system, without permision in writing from ST. S.p.A.

Copyright ST. S.P.A.

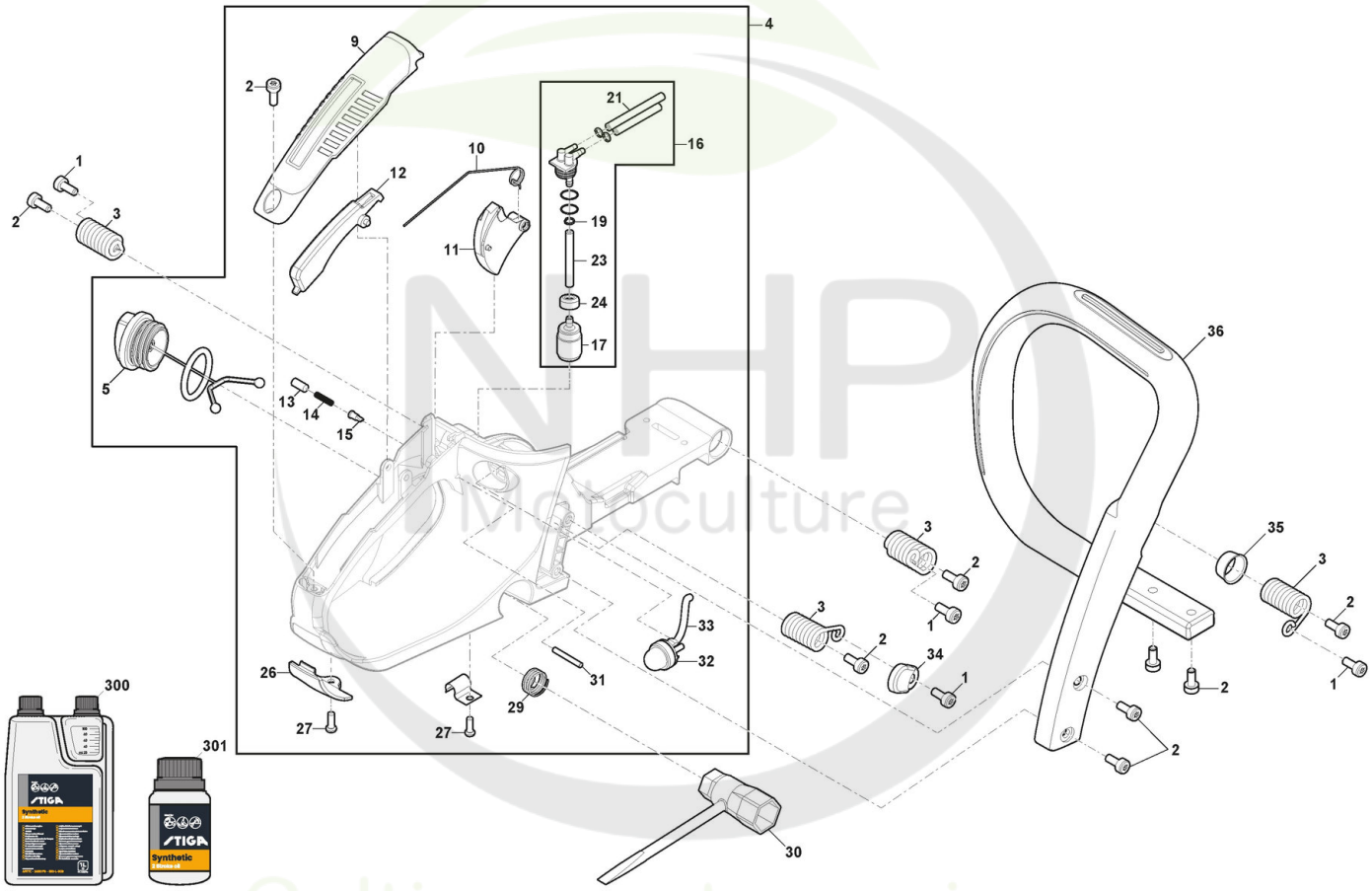

Copyright ST. S.P.A.

Carter

Réf. N°	Q.té :	Code article	Description	Articles	De	Jusqu'à
1	4	9943-0516-16 cliquez ici	Vis - Torx autotaraudeuse M5x16			
2	9	112731601/0 cliquez ici	Vis			
3	4	118804328/0 cliquez ici	Ressort			
4	1	118804914/0 cliquez ici	Ens. Poignée Jaune	Yellow		
5	2	118804307/1 cliquez ici	Ens. Tank Cap			
9	1	118804332/0 cliquez ici	Couvercle Poignée Jaune	Yellow		
10	1	118804330/0 cliquez ici	Ressort			
11	1	118804329/0 cliquez ici	Levier Accélérateur	Black		
12	1	118804331/0 cliquez ici	Levier De Sécurité	Black		
13	1	118804327/0 cliquez ici	Valve cap			
14	1	118804881/0 cliquez ici	Ressort			
15	1	118804227/0 cliquez ici	Vanne Évent Réservoir			
16	1	118804911/0 cliquez ici	Ens. Tube Essence			
17	1	118804233/0 cliquez ici	Filtre Carburant			
19	3	118804354/0 cliquez ici	Collier Tuyau			
21	2	118804326/0 cliquez ici	Pipe,Fuel Return			
23	1	118804325/0 cliquez ici	Conduite Combustible			
24	1	118804932/0 cliquez ici	Fuel Filter Balancing Weight			
26	1	323059046/0 cliquez ici	Plaquette			
27	2	112728523/0 cliquez ici	Vis			
29	1	118804222/0 cliquez ici	Ressort			
30	1	118804221/0 cliquez ici	Spark Plug Wrench			
31	1	118801179/0 cliquez ici	Pivot			
32	1	118804913/0 cliquez ici	Primer			
33	1	118804232/0 cliquez ici	Tube			
34	1	118804912/0 cliquez ici	Anti-vibration cover			
35	1	118804322/0 cliquez ici	Douille			
36	1	323300022/0 cliquez ici	Poignée Avant			
300	1	1111-9230-01 cliquez ici	Huile moteur synthétique 2 temps 1 Lt, Dozer			
300	1	1111-9243-01 cliquez ici	Only for Italian Market	Solo per mercato Italiano/Only Italian Market		
301	1	1111-9231-01 cliquez ici	Huile moteur synthétique 2 temps 0,1 Lt			
301	1	1111-9269-01 cliquez ici	Only for Italian Market	Solo per mercato Italiano/Only Italian Market		

NHP Motoculture
Cultivez votre univers

Copyright ST. S.P.A.

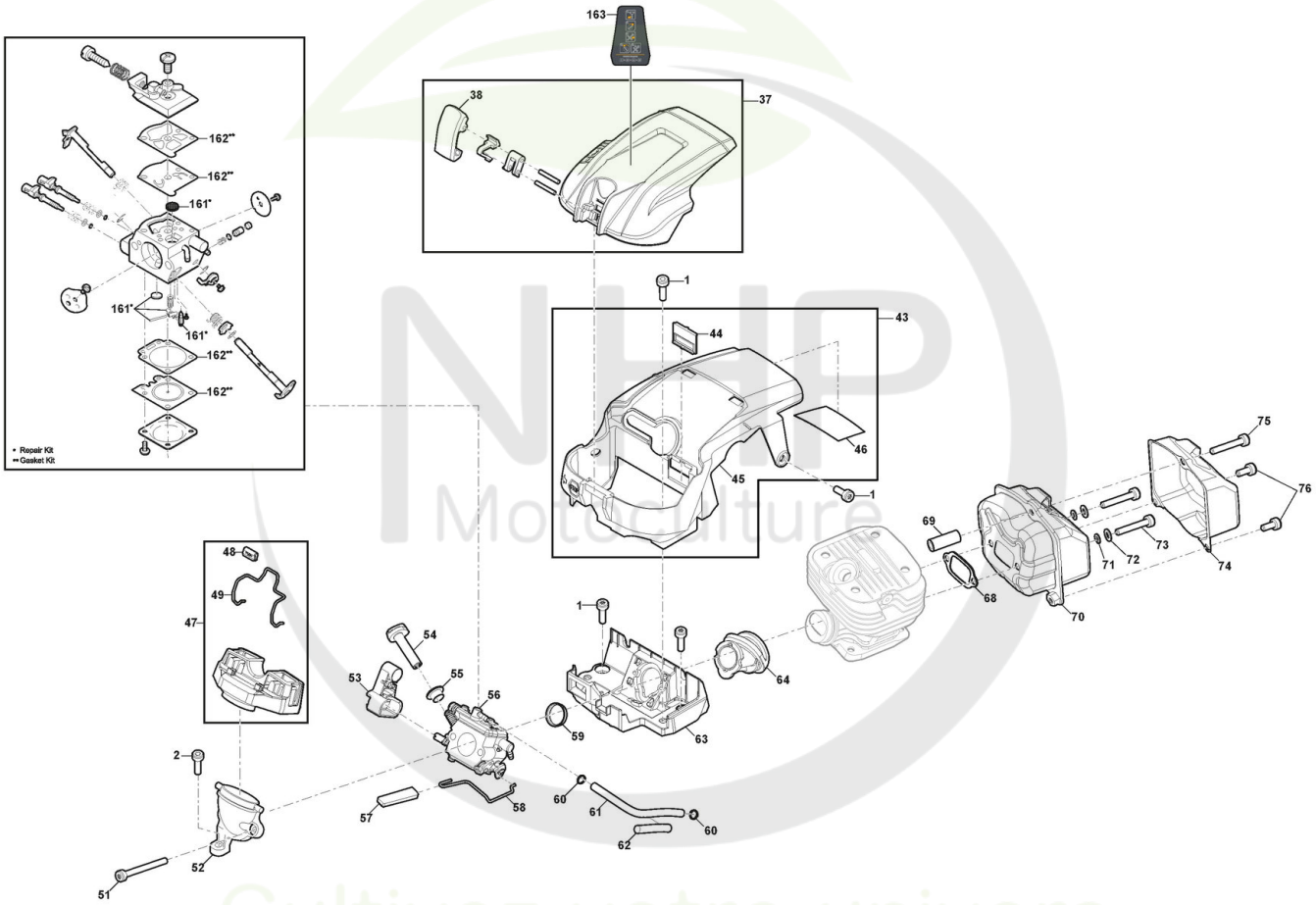

Copyright ST. S.P.A.

Moteur - Carburateur

Réf. N°	Q.té :	Code article	Description	Articles	De	Jusqu'à
1	2	9943-0516-16 cliquez ici	Vis - Torx autotaraudeuse M5x16			
2	1	112731601/0 cliquez ici	Vis			
37	1	118804266/0 cliquez ici	Couvre-Filtre À Air Jaune	Yellow		
38	1	118804215/0 cliquez ici	Levier			
43	1	118804909/0 cliquez ici	Couvre-Cylindre			
44	1	118804321/0 cliquez ici	Bride			
45	1	323059042/0 cliquez ici	Couvre-Cylindre			
46	1	118804304/0 cliquez ici	Protection thermique			
47	1	118804908/0 cliquez ici	Filtre À Air			
48	1	118804282/0 cliquez ici	Poignèe			
49	1	118804344/0 cliquez ici	Filtre À Air, Lock			
51	2	112760471/0 cliquez ici	Vis			
52	1	118804409/0 cliquez ici	Base Pour Filtre À Huile			
53	1	118804349/0 cliquez ici	Guide			
54	1	323315115/0 cliquez ici	Choke Knob			
55	1	118804278/0 cliquez ici	Douille			
56	1	118804351/1 cliquez ici	Carburateur			
57	1	118804347/0 cliquez ici	Poignèe			
58	1	118804348/0 cliquez ici	Tige Accélérateur			
59	1	118804273/0 cliquez ici	Support Ring			
60	2	118804354/0 cliquez ici	Collier Tuyau			
61	2	118804353/1 cliquez ici	Tube Essence			
62	2	118804352/0 cliquez ici	Tube			
63	1	323784016/0 cliquez ici	Carburettor Support			
64	1	118804346/0 cliquez ici	Collecteur D'Aspiration			
68	1	118804381/0 cliquez ici	Garniture Silencieux			
69	1	118804904/0 cliquez ici	Entretoise			
70	1	118804649/0 cliquez ici	Silencieux	(RHS)		
71	2	112581500/0 cliquez ici	Grower			
72	2	112521320/0 cliquez ici	Rondelle			
73	2	118804379/0 cliquez ici	Vis			
74	1	118804651/0 cliquez ici	Couvercle Silencieux			
75	1	118806531/0 cliquez ici	Vis 5x40			
76	2	2135180	Vis			
161	1	118804524/0 cliquez ici	Kit Réparation Carbureteur			
162	1	118804525/0 cliquez ici	Kit Garnitures Carburateur			
163	1	114369741/0 cliquez ici	Etiquette			

Copyright ST. S.P.A.

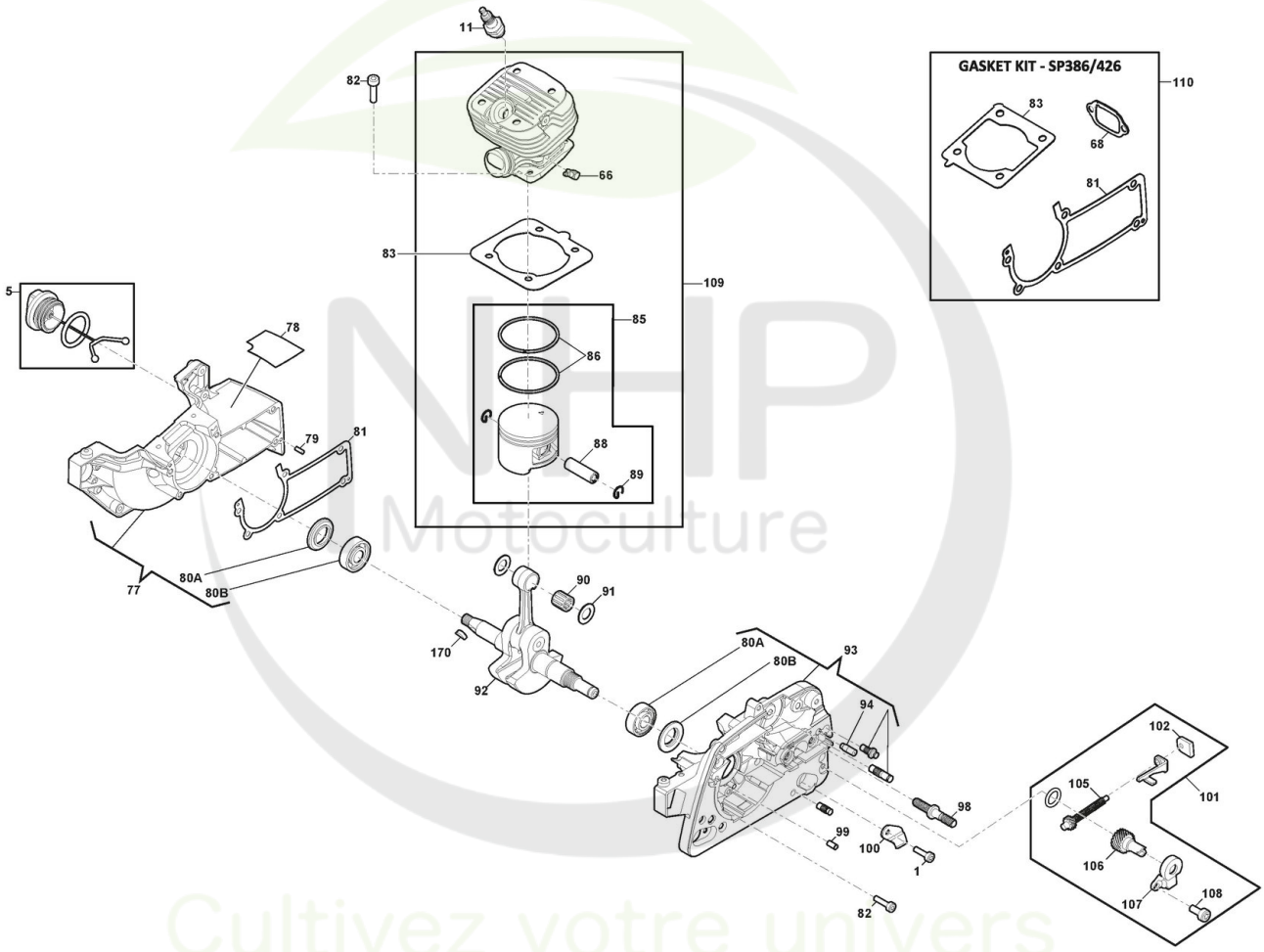

Copyright ST. S.P.A.

Moteur - Cylindre / Piston

Réf. N°	Q.té :	Code article	Description	Articles	De	Jusqu'à
1	5	9943-0516-16 cliquez ici	Vis - Torx autotaraudeuse M5x16			
5	2	118804307/1 cliquez ici	Ens. Tank Cap			
11	1	3210024	Bougie			
66	1	118804382/0 cliquez ici	Nozzle			
68	1	118804381/0 cliquez ici	Garniture Silencieux			
77	1	118804905/0 cliquez ici	Carter Moteur Gauche			
78	1	118804366/0 cliquez ici	Heat Insulator			
79	2	123753000/0 cliquez ici	Rouleau			
80A	2	118804363/0 cliquez ici	Roulement À Billes			
80B	2	118804364/0 cliquez ici	Anneau De Tenue			
81	1	118804617/0 cliquez ici	Garniture Carter			
82	6	2132550	Vis			
83	1	118804616/0 cliquez ici	Garniture Cylindre			
85	1	118804336/0 cliquez ici	Ens.Piston			
86	2	118804338/0 cliquez ici	Collier Élastique			
88	1	118804373/0 cliquez ici	Pointeau Piston			
89	2	118804372/0 cliquez ici	Circlip Pointeau			
90	1	118804374/0 cliquez ici	Cage À Roulements			
91	2	118804375/0 cliquez ici	Joint d'étanchéité			
92	1	118804371/1 cliquez ici	Arbre Moteur			
93	1	118804906/0 cliquez ici	Carter Moteur Droit			
94	1	118804587/0 cliquez ici	Injecteur Départ Huile			
98	2	118804358/0 cliquez ici	Boulon			
99	1	118801158/0 cliquez ici	Goupille			
100	1	323059044/0 cliquez ici	Butée Chaîne			
101	1	118804907/0 cliquez ici	Tendeur Chaîne			
102	1	118804285/0 cliquez ici	Plaquette			
105	1	118804289/0 cliquez ici	Vis du tendeur			
106	1	118804288/0 cliquez ici	Tendeur Chaîne			
107	1	118804361/0 cliquez ici	Couvercle De Engrenage			
108	1	112726389/0 cliquez ici	Vis			
109	1	118804337/0 cliquez ici	Ens.Cylindre-Piston			
110	1	118804340/0 cliquez ici	Kit Joint d'étanchéité			
170	1	118800959/0 cliquez ici	Clavette			

NHP Motoculture
Cultivez votre univers

Copyright ST. S.P.A.

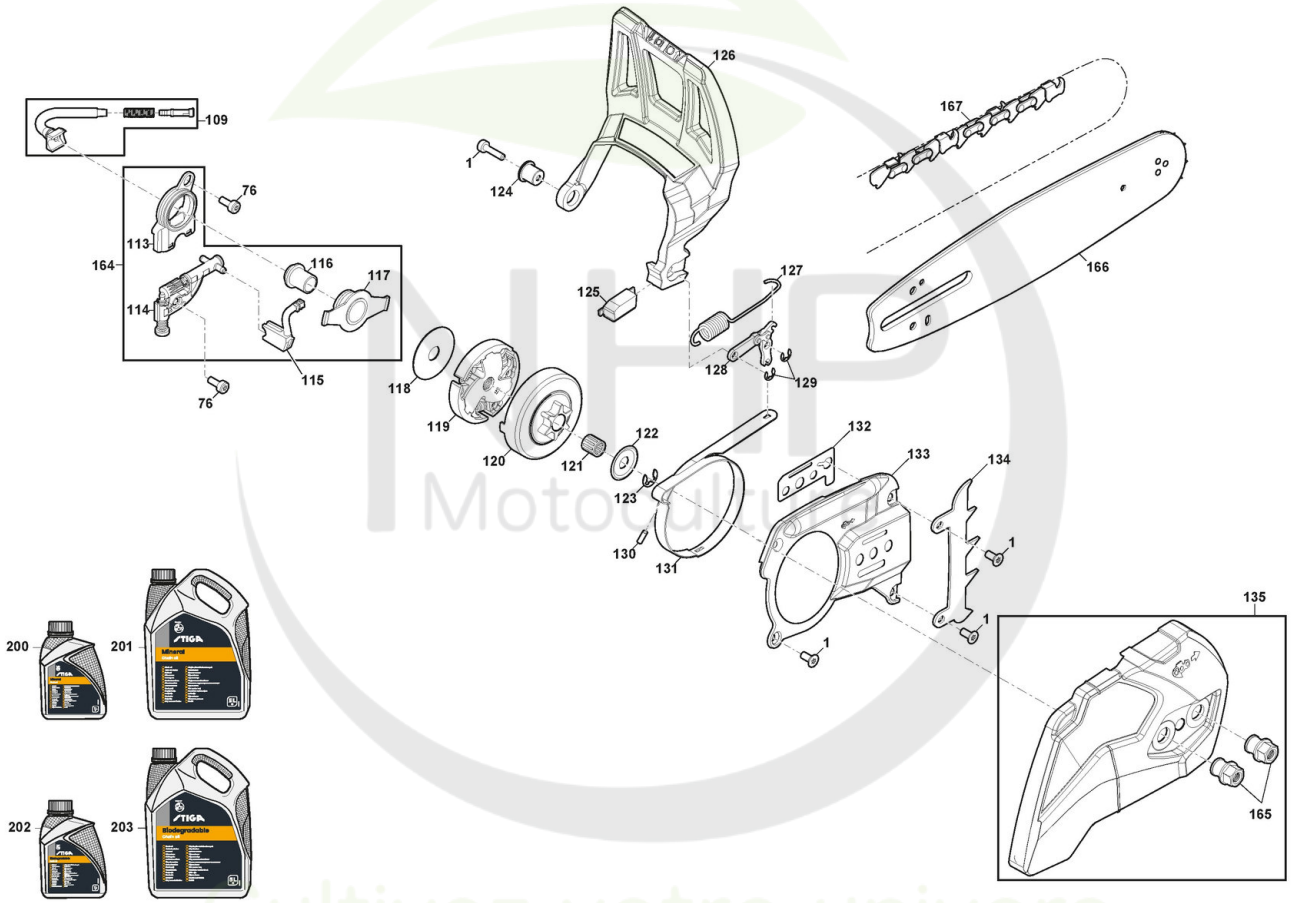

Copyright ST. S.P.A.

Moteur - Friction

Réf. N°	Q.té :	Code article	Description	Articles	De	Jusqu'à
1	2	9943-0516-16 cliquez ici	Vis - Torx autotaraudeuse M5x16			
76	4	2135180	Vis			
109	1	118804250/0 cliquez ici	Ens. Tuyau Plongeur Huile			
113	1	118804301/0 cliquez ici	Oil Pump Cover			
114	1	118804300/1 cliquez ici	Pompe À Huile			
115	1	118804299/0 cliquez ici	Tuyau Refoul. Huile			
116	1	118804357/0 cliquez ici	Douille			
117	1	118804297/0 cliquez ici	Vis Sans Fin			
118	1	118804296/0 cliquez ici	Rondelle			
119	1	118804295/0 cliquez ici	Embrajage			
120	1	118804265/0 cliquez ici	Cloche Embrayage			
121	1	118804511/0 cliquez ici	Cage À Roulements			
122	1	118804290/0 cliquez ici	Rondelle			
123	1	112000955/0 cliquez ici	Anneau Benzing ø8			
124	1	118804318/0 cliquez ici	Douille			
125	1	118804910/0 cliquez ici	Return Spring Guard Assy			
126	1	323455013/0 cliquez ici	Protège-Main			
127	1	118804312/0 cliquez ici	Ressort			
128	1	118804313/0 cliquez ici	Levier Encl. Frein Chaîne			
129	2	118804407/0 cliquez ici	Anneau Ressort			
130	1	123753000/0 cliquez ici	Rouleau			
131	1	118804314/0 cliquez ici	Bande Frein			
132	1	118804311/0 cliquez ici	Joint d'étanchéité			
133	1	118804310/0 cliquez ici	Couvercle Frein			
134	1	118804362/0 cliquez ici	Cliquet			
135	1	118804267/0 cliquez ici	Carter d'embrayage Jaune	Yellow		
164	1	118805079/0 cliquez ici	Ens. Pompe À Huile			
165	2	118804303/0 cliquez ici	Vis			
166	1	118804101/0 cliquez ici	Guide-Chaîne 15"-.325"-0,050"			
167	1	1519-1002-64 cliquez ici	Chaîne 15" B64 - 95TXL-064E			
200	1	1111-9228-01 cliquez ici	Huile Chaine 1Lt Minerale			
200	1	1111-9267-01 cliquez ici	Only for Italian Market	Solo per mercato Italiano/Only Italian Market		
201	1	1111-9229-01 cliquez ici	Huile Chaine 5Lt Minerale			
201	1	1111-9268-01 cliquez ici	Only for Italian Market	Solo per mercato Italiano/Only Italian Market		
202	1	1111-9276-01 cliquez ici	Huile Chaine 5Lt Biodégradable			
202	1	1111-9328-01 cliquez ici	Only for Italian Market	Solo per mercato Italiano/Only Italian Market		
203	1	1111-9247-01 cliquez ici	Huile Chaine 5Lt Biodégradable			
203	1	1111-9247-02 cliquez ici	Only for Italian Market	Solo per mercato Italiano/Only Italian Market		

Copyright ST. S.P.A.

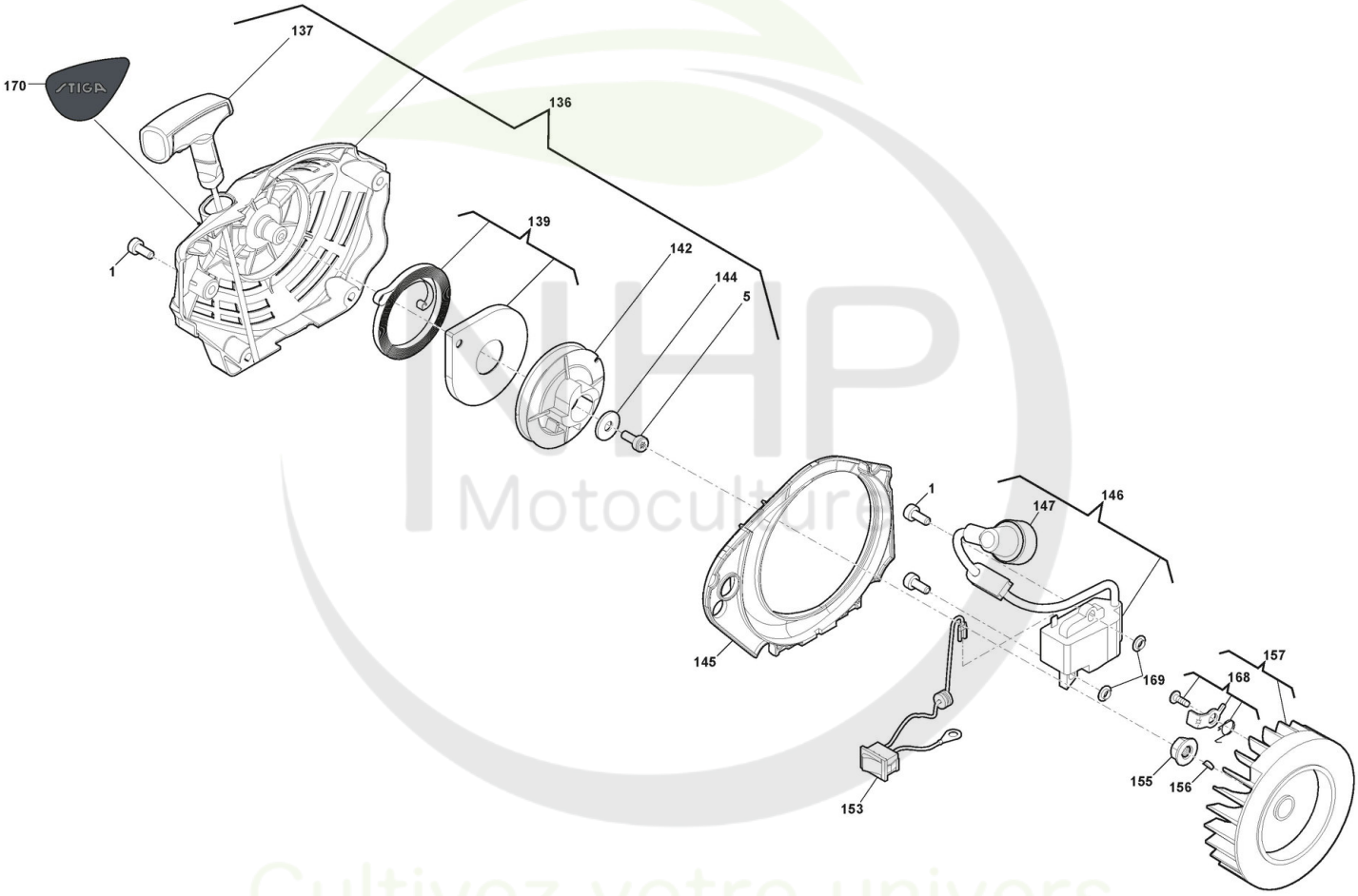

Copyright ST. S.P.A.

Ens. Démarreur

Réf. N°	Q.té :	Code article	Description	Articles	De	Jusqu'à
1	2	9943-0516-16 cliquez ici	Vis - Torx autotaraudeuse M5x16			
5	2	112731601/0 cliquez ici	Vis			
136	1	118804335/2 cliquez ici	Ens. Démarreur Jaune	Yellow		
137	1	118804245/0 cliquez ici	Poignée Démarrage Jaune	Yellow		
139	1	118804385/0 cliquez ici	Ressort Démarrage			
142	1	118804243/1 cliquez ici	Poulie Démarrage			
144	1	112521330/0 cliquez ici	Rondelle - M6			
145	1	118804333/0 cliquez ici	Conduit D'Air			
146	1	118804370/0 cliquez ici	Bobine Électronique			
147	1	118804522/0 cliquez ici	Ens. Capuchon Bougie			
153	1	118804367/0 cliquez ici	Interrupteur			
155	1	123120008/0 cliquez ici	Ecrou			
156	1	118800959/0 cliquez ici	Clavette			
157	1	118804356/1 cliquez ici	Volant Aimant			
168	1	118804523/0 cliquez ici	Fixation Démarreur			
169	1	118804369/0 cliquez ici	Rondelle			
170	1	114369742/0 cliquez ici	Etiquette	Only for STIGA Brand Machine		

NHP Motoculture
Cultivez votre univers

Copyright ST. S.P.A.