Retrouvez cette pièce sur nhp-motoculture.fr en cliquant sur le numéro de référence

# STIGA

## SP 426 (2018)

240421602/S17

# Spare parts list
# Reservdelar
# Repuestos
# Ersatzteile
# Pièces détachées
# Reserve onderdelen
# Catalogo ricambi

NHP Motoculture
Cultivez votre univers

● Use ST. S.p.A.  Genuine Spare Parts specified in the parts list for repair and/or replacement.
● The contents described in the parts list may change due to improvement.
● The drawings of the spare parts are only indicative And might Not represent the part in question exactly.
● The indications "right" - "left" - "front" - "rear" refer to the position of the operator when using the machine.
● When placing orders of parts for repair And/Or replacement, make sure that the illustrated parts list Is the one applying to the machine's year of manufacture, as shown on the identification plate attached to the machine.

All rights reserved. No part Of this material may be reproduced Or transmitted, in any form Or by any means, electronic Or mechanical, including photocopying, recording Or by any information storage And retrieval system, without permision in writing from ST. S.p.A.


Copyright ST. S.P.A.

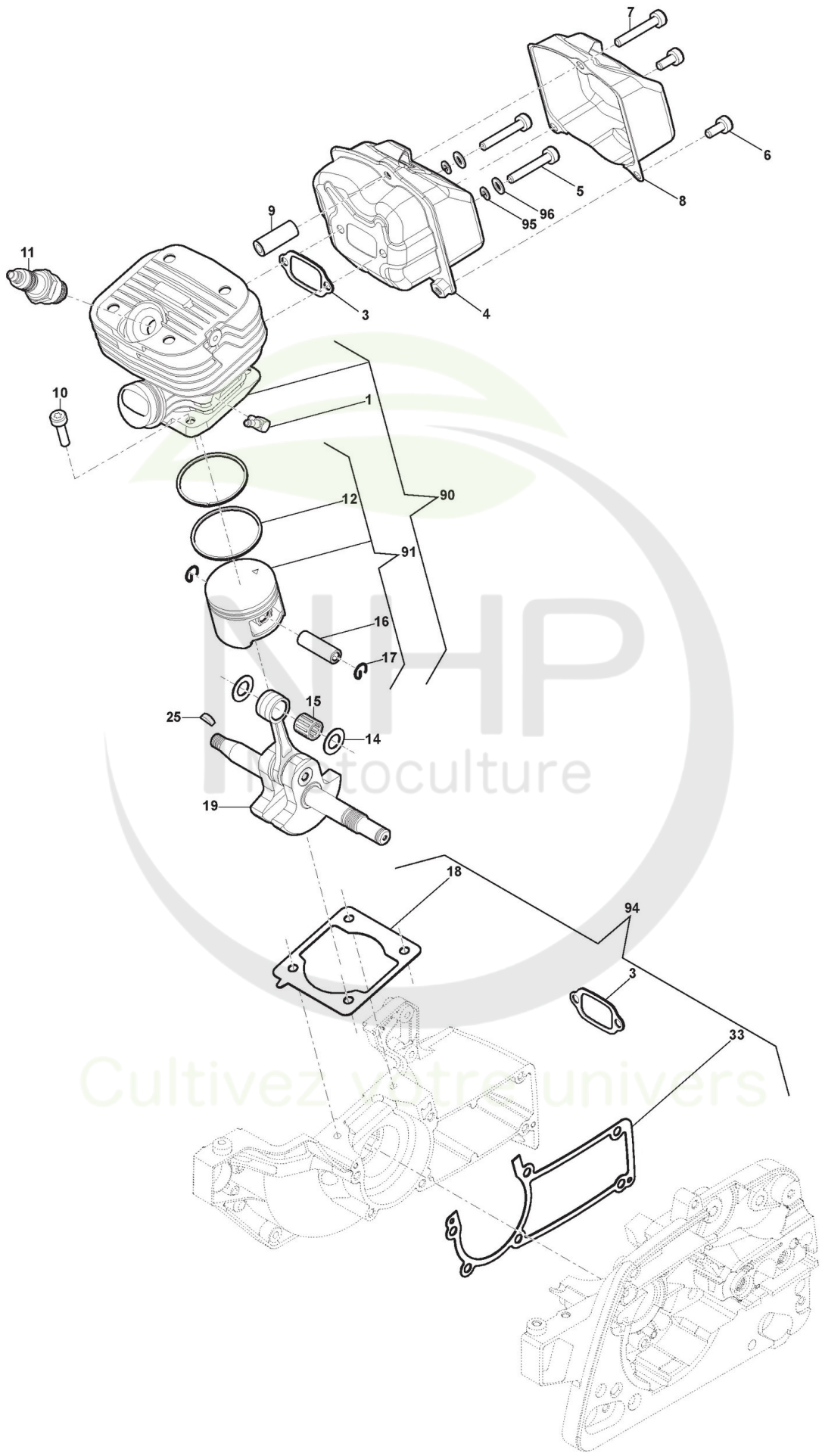



Copyright ST. S.P.A.

# Moteur - Cylindre, Piston, Vilebrequin

| Réf. N° | Q.té : | Code article | Description | Articles | De | Jusqu'à |
|---|---|---|---|---|---|---|
| 1 | 1 | 118804382/0 cliquez ici | Nozzle | | | |
| 3 | 1 | 118804381/0 cliquez ici | Garniture Silencieux | | | |
| 4 | 1 | 118804380/0 cliquez ici | Silencieux | | | 31-Aug-2017 |
| 4 | 1 | 118804649/0 cliquez ici | Silencieux | (RHS) | 01-Sep-2017 | |
| 5 | 2 | 112789008/0 cliquez ici | Vis | | | |
| 5 | 2 | 118804379/0 cliquez ici | Vis | | | 31-Aug-2017 |
| 6 | 2 | 2135180 | Vis | | | |
| 7 | 1 | 2135120 | Vis | | | |
| 8 | 1 | 118804378/0 cliquez ici | Couvercle Silencieux | | | 31-Aug-2017 |
| 8 | 1 | 118804651/0 cliquez ici | Couvercle Silencieux | | 01-Sep-2017 | |
| 9 | 1 | 118804377/0 cliquez ici | Entretoise | | | 31-Aug-2017 |
| 9 | 1 | 118804904/0 cliquez ici | Entretoise | | 01-Sep-2017 | |
| 10 | 4 | 2132550 | Vis | | | |
| 11 | 1 | 3210024 | Bougie | | | |
| 12 | 2 | 118804338/0 cliquez ici | Collier Élastique | | | |
| 14 | 2 | 118804375/0 cliquez ici | Joint d'étanchéité | | | |
| 15 | 1 | 118804374/0 cliquez ici | Cage À Roulements | | | |
| 16 | 1 | 118804373/0 cliquez ici | Pointeau Piston | | | |
| 17 | 2 | 118804372/0 cliquez ici | Circlip Pointeau | | | |
| 18 | 1 | 118804616/0 cliquez ici | Garniture Cylindre | | | |
| 19 | 1 | 118804371/0 cliquez ici | Arbre Moteur | | | 31-Aug-2017 |
| 19 | 1 | 118804371/1 cliquez ici | Arbre Moteur | | 01-Sep-2017 | |
| 25 | 1 | 118800959/0 cliquez ici | Clavette | | | |
| 33 | 1 | 118804617/0 cliquez ici | Garniture Carter | | | |
| 90 | 1 | 118804337/0 cliquez ici | Ens.Cylindre-Piston | | | |
| 91 | 1 | 118804336/0 cliquez ici | Ens.Piston | | | |
| 94 | 1 | 118804340/0 cliquez ici | Kit Joint d'étanchéité | | | |
| 95 | 2 | 112581500/0 cliquez ici | Grower | | 01-Sep-2017 | |
| 96 | 2 | 112521320/0 cliquez ici | Rondelle | | 01-Sep-2017 | |

NHP Motoculture
Cultivez votre univers


Copyright ST. S.P.A.

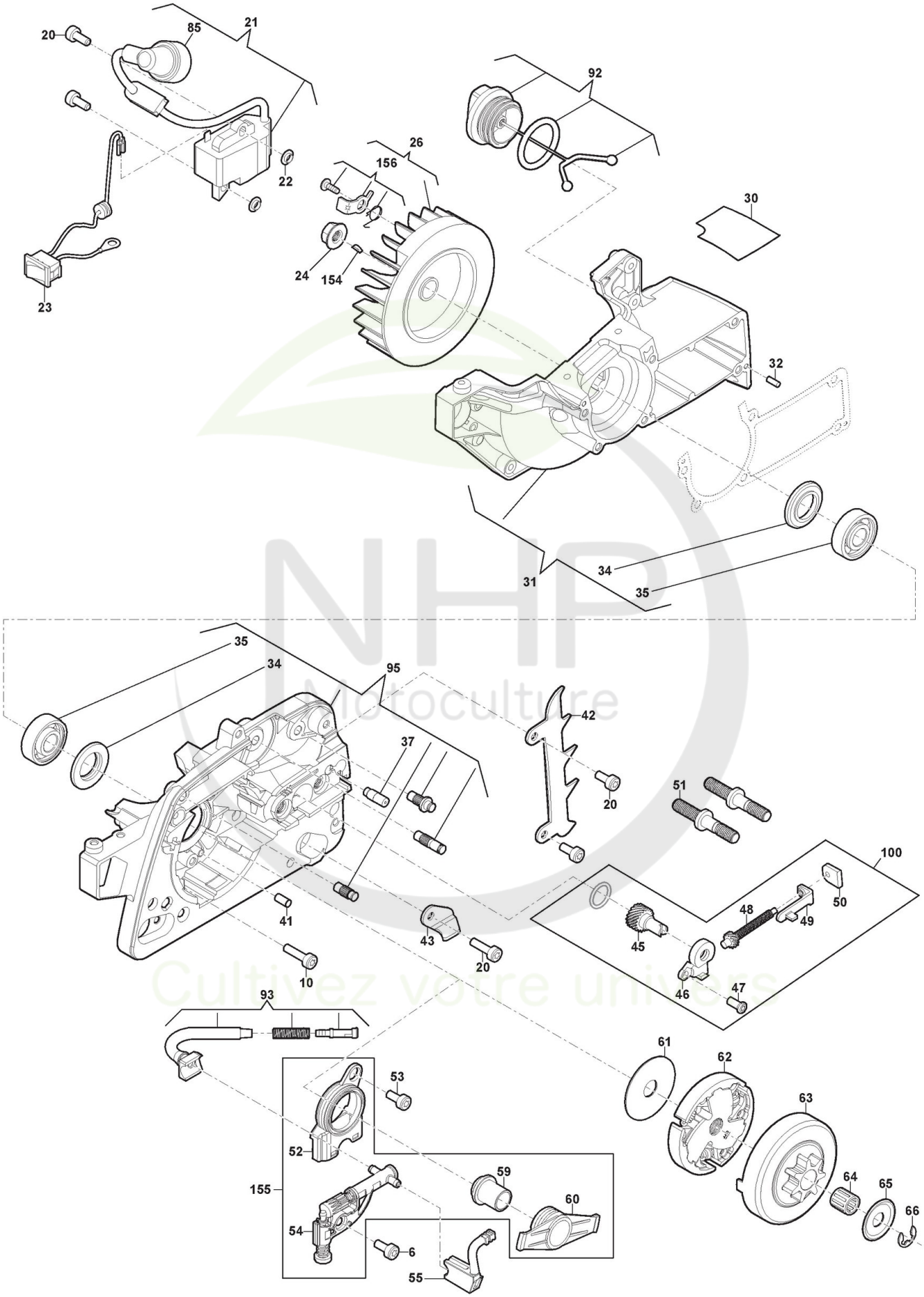



Copyright ST. S.P.A.

# Moteur - Embrayage, Volant moteur

| Réf. N° | Q.té : | Code article | Description | Articles | De | Jusqu'à |
|---|---|---|---|---|---|---|
| 6 | 1 | 2135180 | Vis | | | |
| 10 | 6 | 2132550 | Vis | | | |
| 20 | 5 | 2135040 | Vis | | | |
| 21 | 1 | 118804370/0 cliquez ici | Bobine Électronique | | | |
| 22 | 2 | 118804369/0 cliquez ici | Rondelle | | | |
| 23 | 1 | 118804367/0 cliquez ici | Interrupteur | | | |
| 24 | 1 | 123120008/0 cliquez ici | Ecrou | | | |
| 26 | 1 | 118804356/0 cliquez ici | Volant Aimant | | | S/N |
| 26 | 1 | 118804356/0 cliquez ici | Volant Aimant | | | S/N 20DC1CHA (SP386) 005336 |
| 26 | 1 | 118804356/1 cliquez ici | Volant Aimant | | S/N | |
| 26 | 1 | 118804356/1 cliquez ici | Volant Aimant | | S/N 20DC1CHA (SP386) 005337 | |
| 30 | 1 | 118804366/0 cliquez ici | Heat Insulator | | | |
| 31 | 1 | 118804905/0 cliquez ici | Carter Moteur Gauche | From single part To Assy | | |
| 32 | 2 | 123753000/0 cliquez ici | Rouleau | | | |
| 34 | 2 | 118804364/0 cliquez ici | Anneau De Tenue | | | |
| 35 | 2 | 118804363/0 cliquez ici | Roulement À Billes | | | |
| 37 | 1 | 118804587/0 cliquez ici | Injecteur Départ Huile | | | |
| 41 | 1 | 118801158/0 cliquez ici | Goupille | | | |
| 42 | 1 | 118804362/0 cliquez ici | Cliquet | | | |
| 43 | 1 | 323059044/0 cliquez ici | Butée Chaîne | | | |
| 45 | 1 | 118804288/0 cliquez ici | Tendeur Chaîne | | | |
| 46 | 1 | 118804361/0 cliquez ici | Couvercle De Engrenage | | | |
| 47 | 1 | 112726389/0 cliquez ici | Vis | | | |
| 48 | 1 | 118804289/0 cliquez ici | Vis du tendeur | | | |
| 49 | 1 | 118804359/0 cliquez ici | Goujon Tendeur De Chaîne | | | |
| 50 | 1 | 118804285/0 cliquez ici | Plaquette | | | |
| 51 | 2 | 118804358/0 cliquez ici | Boulon | | | |
| 52 | 1 | 118804301/0 cliquez ici | Oil Pump Cover | | | |
| 53 | 1 | 2135020 | Vis | | | |
| 54 | 1 | 118804300/0 cliquez ici | Pompe À Huile | | | 31-Aug-2017 |
| 54 | 1 | 118804300/1 cliquez ici | Pompe À Huile | | 01-Sep-2017 | |
| 55 | 1 | 118804299/0 cliquez ici | Tuyau Refoul. Huile | | | |
| 59 | 1 | 118804357/0 cliquez ici | Douille | | | |
| 60 | 1 | 118804297/0 cliquez ici | Vis Sans Fin | | | |
| 61 | 1 | 118804296/0 cliquez ici | Rondelle | | | |
| 62 | 1 | 118804295/0 cliquez ici | Embrajage | | | |
| 63 | 1 | 118804265/0 cliquez ici | Cloche Embrayage | | | |
| 64 | 1 | 118804511/0 cliquez ici | Cage À Roulements | | | |
| 65 | 1 | 118804290/0 cliquez ici | Rondelle | | | |
| 66 | 1 | 112000955/0 cliquez ici | Anneau Benzing ø8 | | | |
| 85 | 1 | 118804522/0 cliquez ici | Ens. Capuchon Bougie | | | |
| 92 | 1 | 118804307/1 cliquez ici | Ens. Tank Cap | Claim H005/1718 | | |
| 93 | 1 | 118804250/0 cliquez ici | Ens. Tuyau Plongeur Huile | | | |
| 95 | 1 | 118804906/0 cliquez ici | Carter Moteur Droit | Change the Assy | | |
| 100 | 1 | 118804907/0 cliquez ici | Tendeur Chaîne | | | |
| 154 | 1 | 118800959/0 cliquez ici | Clavette | | | |
| 155 | 1 | 118805079/0 cliquez ici | Ens. Pompe À Huile | The bush inside the kit used only for SP386-426 | | |
| 156 | 1 | 118804523/0 cliquez ici | Fixation Démarreur | | | |


Copyright ST. S.P.A.

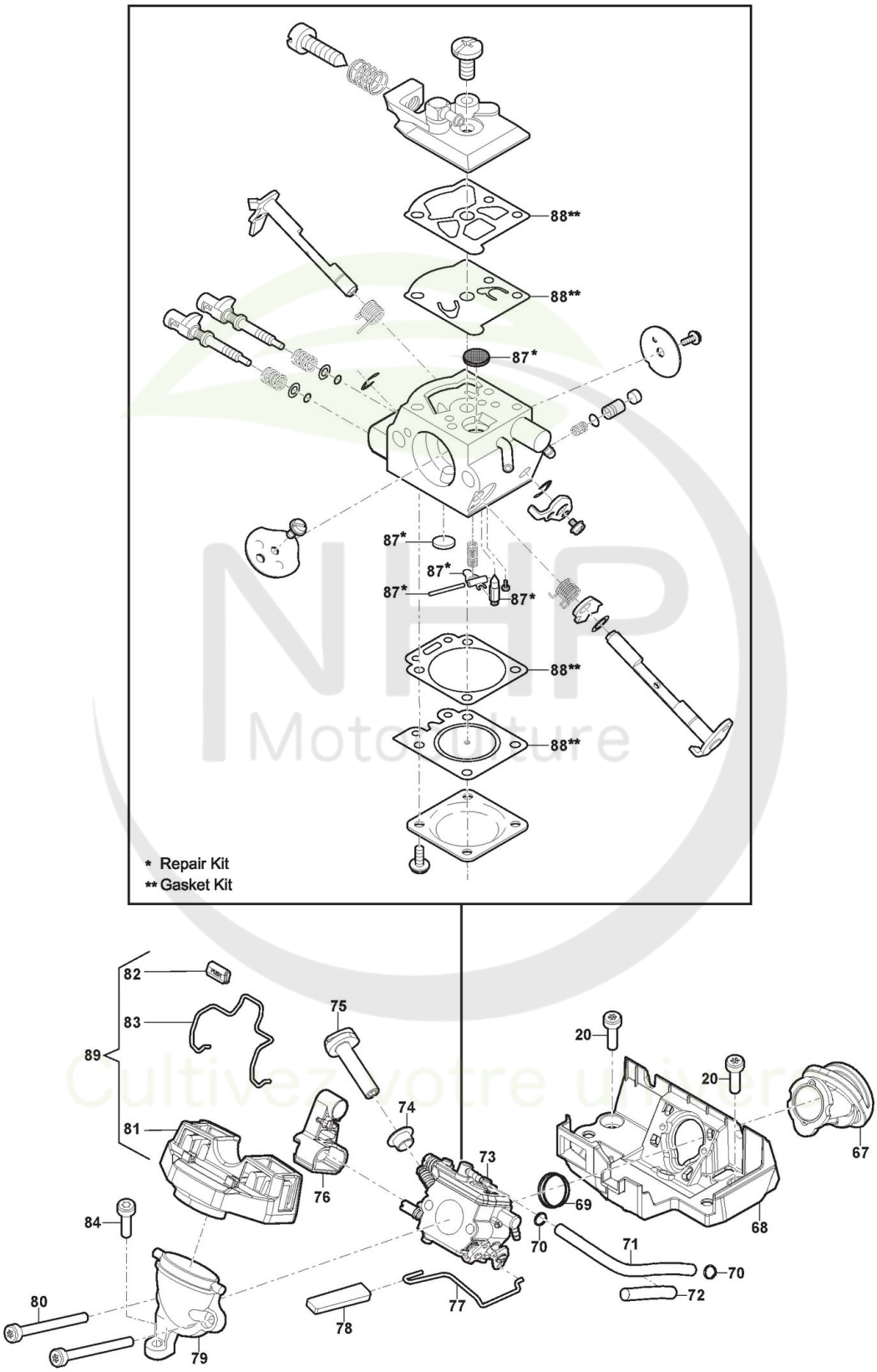



Copyright ST. S.P.A.

| Réf. N° | Q.té : | Code article | Description | Articles | De | Jusqu'à |
|---|---|---|---|---|---|---|
| 20 | 2 | 2135040 | Vis | | | |
| 67 | 1 | 118804346/0 cliquez ici | Collecteur D'Aspiration | | | |
| 68 | 1 | 323784016/0 cliquez ici | Carburettor Support | | | |
| 69 | 1 | 118804273/0 cliquez ici | Support Ring | | | |
| 70 | 2 | 118804354/0 cliquez ici | Collier Tuyau | | | |
| 71 | 1 | 118804353/0 cliquez ici | Tube Essence | | | 31-Aug-2017 |
| 71 | 1 | 118804353/1 cliquez ici | Tube Essence | | 01-Sep-2017 | |
| 72 | 1 | 118804352/0 cliquez ici | Tube | | | |
| 73 | 1 | 118804351/0 cliquez ici | Carburateur | | | 31-Aug-2017 |
| 73 | 1 | 118804351/1 cliquez ici | Carburateur | | 01-Sep-2017 | |
| 74 | 1 | 118804278/0 cliquez ici | Douille | | | |
| 75 | 1 | 323315115/0 cliquez ici | Choke Knob | | | |
| 76 | 1 | 118804349/0 cliquez ici | Guide | | | |
| 77 | 1 | 118804348/0 cliquez ici | Tige Accélérateur | | | |
| 78 | 1 | 118804347/0 cliquez ici | Poignèe | | | |
| 79 | 1 | 118804409/0 cliquez ici | Base Pour Filtre À Huile | | | |
| 80 | 2 | 112760471/0 cliquez ici | Vis | | | |
| 81 | 1 | 118804345/0 cliquez ici | Filtre À Air | | | |
| 82 | 1 | 118804282/0 cliquez ici | Poignèe | | | |
| 83 | 1 | 118804344/0 cliquez ici | Filtre À Air, Lock | | | |
| 84 | 1 | 112728519/0 cliquez ici | Vis | | | 31-Aug-2017 |
| 84 | 1 | 112731601/0 cliquez ici | Vis | | 01-Sep-2017 | |
| 87 | 1 | 118804524/0 cliquez ici | Kit Réparation Carbureteur | | | |
| 88 | 1 | 118804525/0 cliquez ici | Kit Garnitures Carburateur | | | |
| 89 | 1 | 118804908/0 cliquez ici | Filtre À Air | | | |

NHP Motoculture
Cultivez votre univers


Copyright ST. S.P.A.

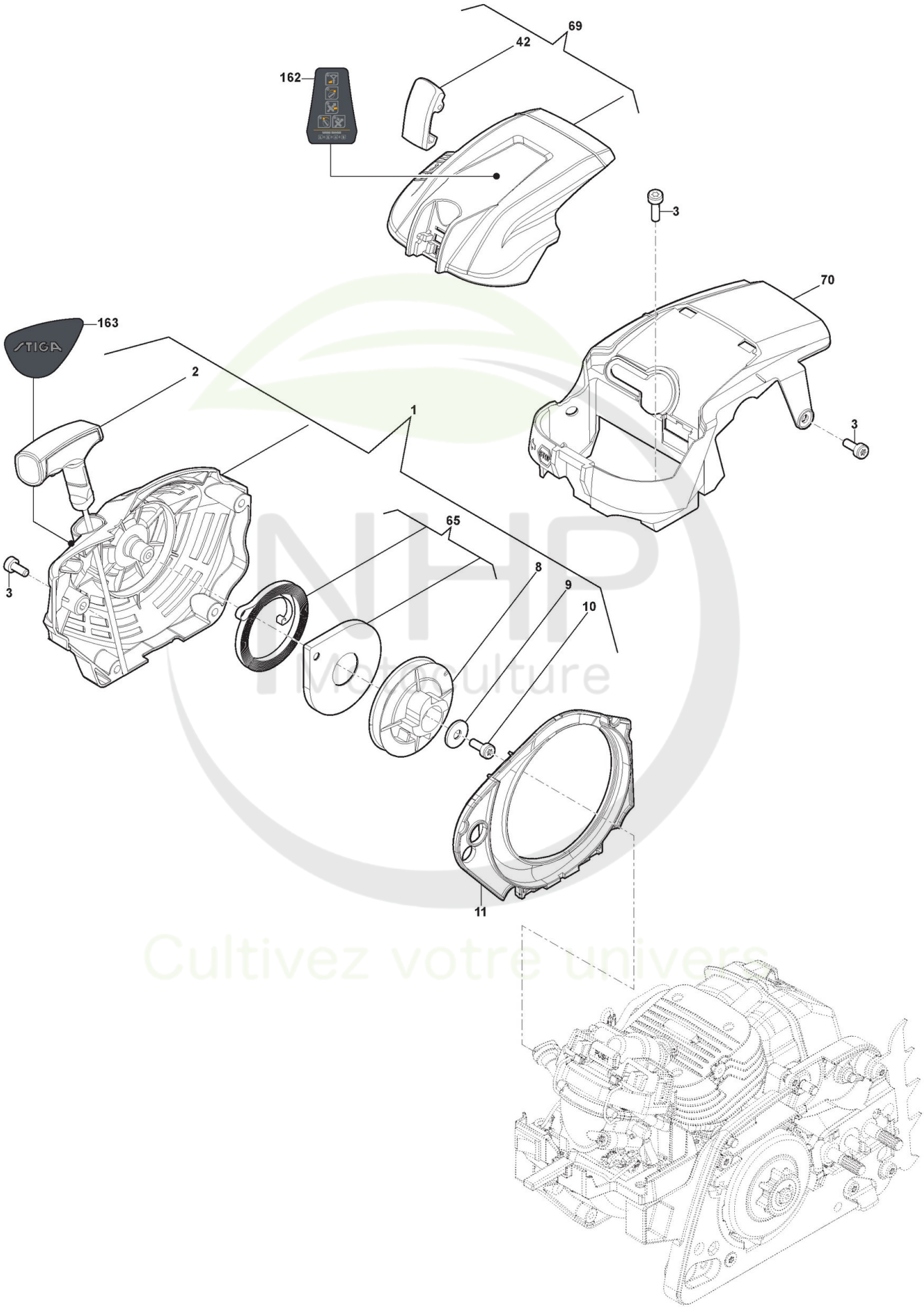



Copyright ST. S.P.A.

# Carter

| Réf. N° | Q.té : | Code article | Description | Articles | De | Jusqu'à |
|---|---|---|---|---|---|---|
| 1 | 1 | 118804335/1 cliquez ici | Ens. Démarreur Jaune | Yellow | | S/N 20DC1CHA 002160 |
| 1 | 1 | 118804335/1 cliquez ici | Ens. Démarreur Jaune | Yellow | | |
| 1 | 1 | 118804335/2 cliquez ici | Ens. Démarreur Jaune | Yellow | S/N 20DC1CHA 002161 | (SP426) |
| 1 | 1 | 118804335/2 cliquez ici | Ens. Démarreur Jaune | Yellow | | |
| 2 | 1 | 118804245/0 cliquez ici | Poignée Démarrage Jaune | Yellow | | |
| 3 | 7 | 9943-0516-16 cliquez ici | Vis - Torx autotaraudeuse M5x16 | | (SP426) | |
| 8 | 1 | 118804243/0 cliquez ici | Poulie Démarrage | | | S/N 20DC1CHA 003336 |
| 8 | 1 | 118804243/0 cliquez ici | Poulie Démarrage | | | |
| 8 | 1 | 118804243/1 cliquez ici | Poulie Démarrage | | S/N 20DC1CHA 002161 | (SP386) |
| 8 | 1 | 118804243/1 cliquez ici | Poulie Démarrage | | | |
| 9 | 1 | 112521330/0 cliquez ici | Rondelle - M6 | | (SP426) | |
| 10 | 1 | 112731601/0 cliquez ici | Vis | | | |
| 11 | 1 | 118804333/0 cliquez ici | Conduit D'Air | | | |
| 42 | 1 | 118804215/0 cliquez ici | Levier | | | |
| 65 | 1 | 118804308/0 cliquez ici | Ressort Démarrage | | | |
| 69 | 1 | 118804266/0 cliquez ici | Couvre-Filtre À Air Jaune | Yellow | | |
| 70 | 1 | 118804909/0 cliquez ici | Couvre-Cylindre | | | |
| 162 | 1 | 114369741/0 cliquez ici | Etiquette | | | |
| 163 | 1 | 114369742/0 cliquez ici | Etiquette | | | |

NHP Motoculture
Cultivez votre univers


Copyright ST. S.P.A.

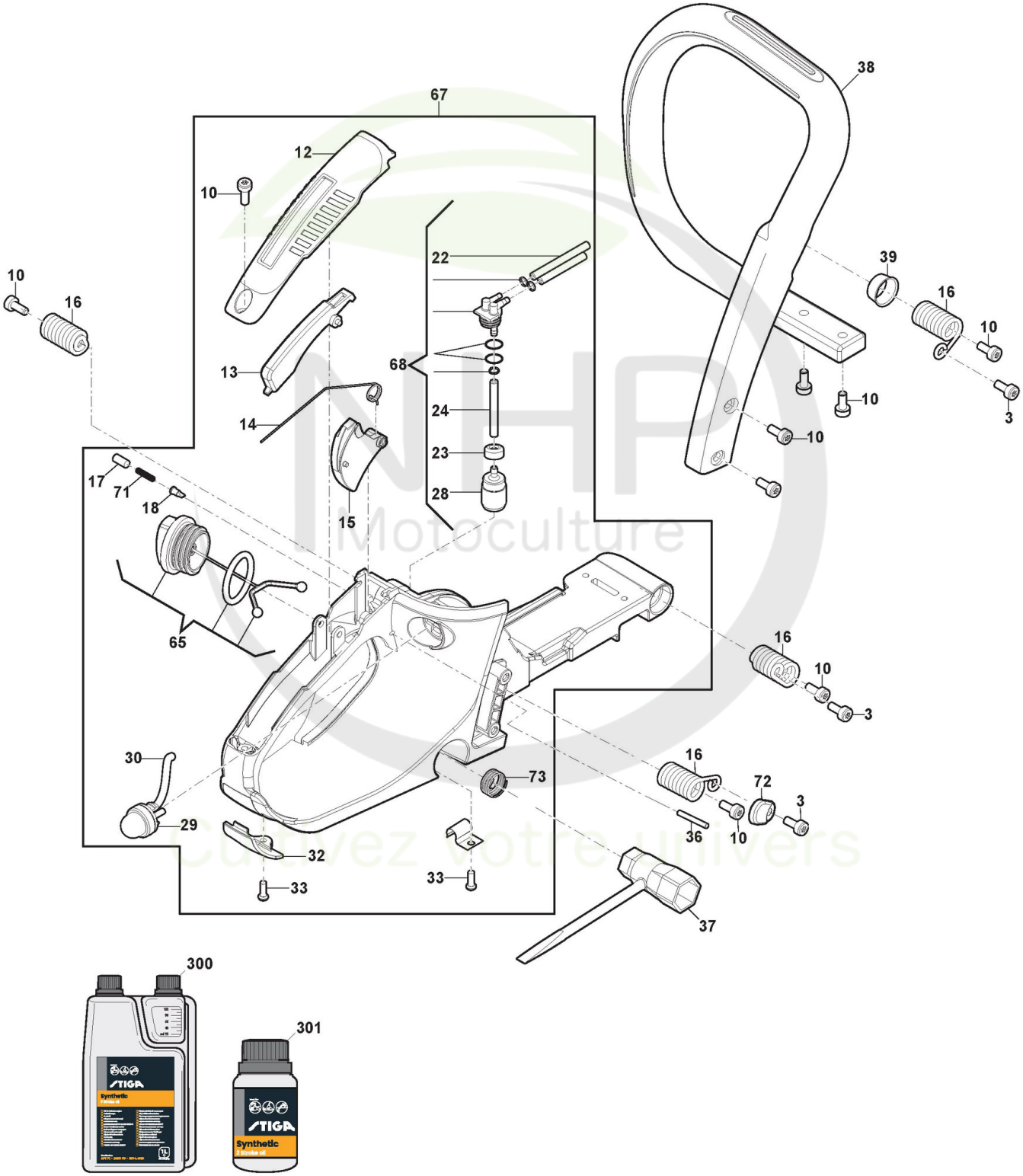



Copyright ST. S.P.A.

# Carter

| Réf. N° | Q.té : | Code article | Description | Articles | De | Jusqu'à |
|---|---|---|---|---|---|---|
| 3 | 3 | 9943-0516-16 cliquez ici | Vis - Torx autotaraudeuse M5x16 | | | |
| 10 | 9 | 112731601/0 cliquez ici | Vis | | | |
| 12 | 1 | 118804332/0 cliquez ici | Couvercle Poignée Jaune | Yellow | | |
| 13 | 1 | 118804331/0 cliquez ici | Levier De Sécurité | | | |
| 14 | 1 | 118804330/0 cliquez ici | Ressort | | | |
| 15 | 1 | 118804329/0 cliquez ici | Levier Accélérateur | | | |
| 16 | 4 | 118804328/0 cliquez ici | Ressort | | | |
| 17 | 1 | 118804327/0 cliquez ici | Valve cap | | | |
| 18 | 1 | 118804227/0 cliquez ici | Vanne Évent Réservoir | | | |
| 22 | 2 | 118804326/0 cliquez ici | Pipe,Fuel Return | | | |
| 23 | 1 | 118804234/0 cliquez ici | Clip | | | 31-January-2018 |
| 23 | 1 | 118804932/0 cliquez ici | Fuel Filter Balancing Weight | | S/N | |
| 24 | 1 | 118804325/0 cliquez ici | Conduite Combustible | | | |
| 28 | 1 | 118804233/0 cliquez ici | Filtre Carburant | | 801CA1000 S/N | |
| 28 | 1 | 118804885/0 cliquez ici | Filtre Carburant | | | 31-January-2018 |
| 29 | 1 | 118804913/0 cliquez ici | Primer | | 801CA1000 | |
| 30 | 1 | 118804232/0 cliquez ici | Tube | | | |
| 32 | 1 | 323059046/0 cliquez ici | Plaquette | | 01 | |
| 33 | 2 | 112728523/0 cliquez ici | Vis | | | |
| 36 | 1 | 118801179/0 cliquez ici | Pivot | | | |
| 37 | 1 | 118804221/0 cliquez ici | Spark Plug Wrench | | | |
| 38 | 1 | 323300022/0 cliquez ici | Poignée Avant | | | |
| 39 | 1 | 118804322/0 cliquez ici | Douille | | | |
| 65 | 1 | 118804307/1 cliquez ici | Ens. Tank Cap | Claim H005/1718 | | |
| 67 | 1 | 118804914/0 cliquez ici | Ens. Poignée Jaune | Yellow | | |
| 68 | 1 | 118804911/0 cliquez ici | Ens. Tube Essence | | | |
| 71 | 1 | 118804881/0 cliquez ici | Ressort | | | |
| 72 | 1 | 118804912/0 cliquez ici | Anti-vibration cover | | | |
| 73 | 1 | 118804222/0 cliquez ici | Ressort | | | |
| 300 | 1 | 1111-9230-01 cliquez ici | Huile moteur synthétique 2 temps 1 Lt, Dozer | | | |
| 300 | 1 | 1111-9243-01 cliquez ici | Only for Italian Market | Solo per mercato Italiano/Only Italian Market | | |
| 301 | 1 | 1111-9231-01 cliquez ici | Huile moteur synthétique 2 temps 0,1 Lt | | | |
| 301 | 1 | 1111-9269-01 cliquez ici | Only for Italian Market | Solo per mercato Italiano/Only Italian Market | | |


Copyright ST. S.P.A.

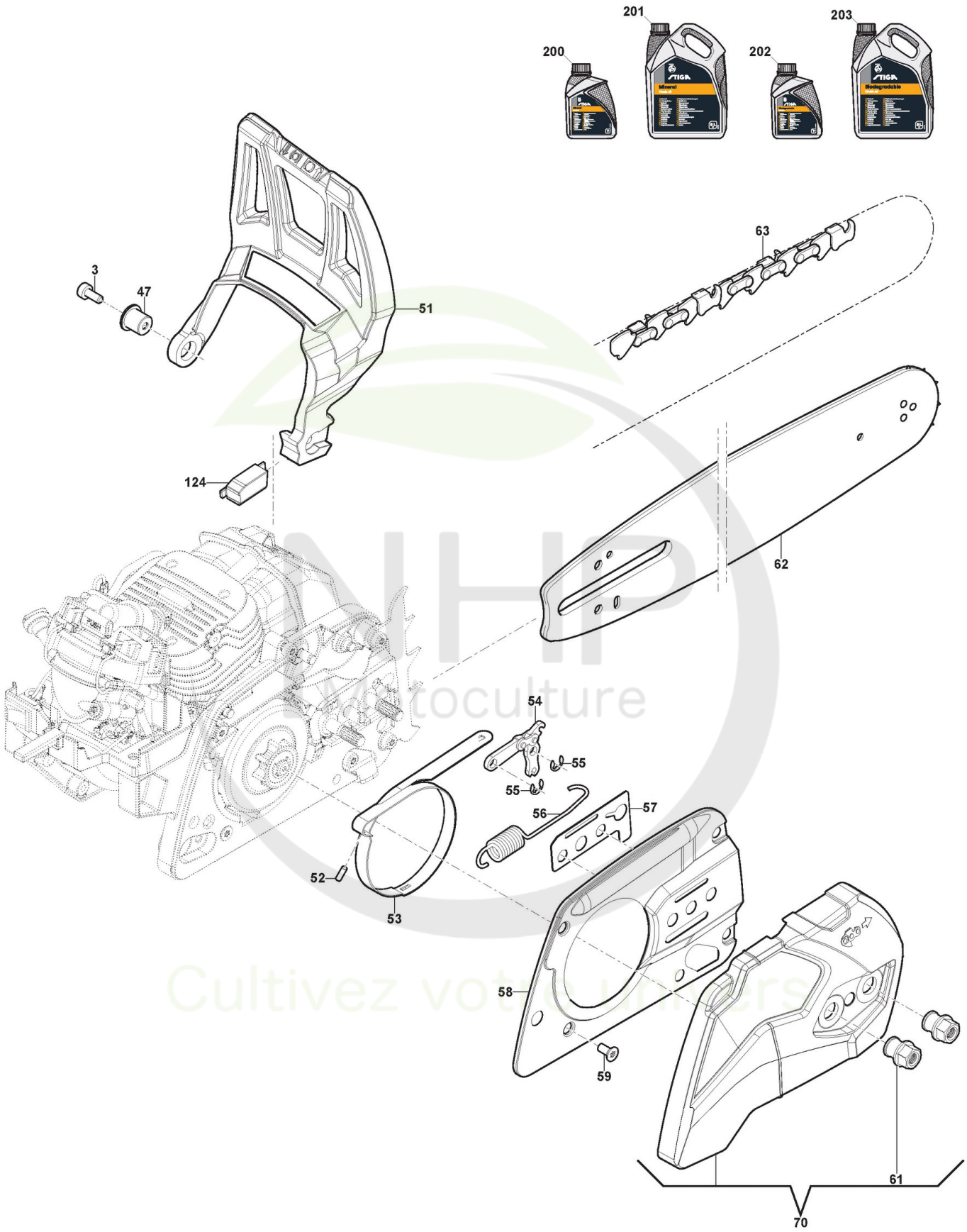



Copyright ST. S.P.A.

# Carter

| Réf. N° | Q.té : | Code article | Description | Articles | De | Jusqu'à |
|---|---|---|---|---|---|---|
| 3 | 1 | 9943-0516-16 cliquez ici | Vis - Torx autotaraudeuse M5x16 | | | |
| 47 | 1 | 118804318/0 cliquez ici | Douille | | | |
| 51 | 1 | 323455013/0 cliquez ici | Protège-Main | | | |
| 52 | 1 | 123753000/0 cliquez ici | Rouleau | | | |
| 53 | 1 | 118804314/0 cliquez ici | Bande Frein | | | |
| 54 | 1 | 118804313/0 cliquez ici | Levier Encl. Frein Chaîne | | | |
| 55 | 2 | 118804407/0 cliquez ici | Anneau Ressort | | | |
| 56 | 1 | 118804312/0 cliquez ici | Ressort | | | |
| 57 | 1 | 118804311/0 cliquez ici | Joint d'étanchéité | | | |
| 58 | 1 | 118804310/0 cliquez ici | Couvercle Frein | | | |
| 59 | 2 | 9860-0520-16 cliquez ici | Vis | | | |
| 61 | 2 | 118804303/0 cliquez ici | Vis | | | |
| 62 | 1 | 123900113/0 cliquez ici | Guide-Chaîne 16"-.325"-0,050" | | | |
| 63 | 1 | 1519-9124-02 cliquez ici | Chaîne 16"-.325"-0,050"-66E | | | |
| 70 | 1 | 118804267/0 cliquez ici | Carter d'embrayage Jaune | Yellow | | |
| 124 | 1 | 118804910/0 cliquez ici | Return Spring Guard Assy | | | |
| 200 | 1 | 1111-9228-01 cliquez ici | Huile Chaine 1Lt Minerale | | | |
| 200 | 1 | 1111-9267-01 cliquez ici | Only for Italian Market | Solo per mercato Italiano/Only Italian Market | | |
| 201 | 1 | 1111-9229-01 cliquez ici | Huile Chaine 5Lt Minerale | | | |
| 201 | 1 | 1111-9268-01 cliquez ici | Only for Italian Market | Solo per mercato Italiano/Only Italian Market | | |
| 202 | 1 | 1111-9276-01 cliquez ici | Huile Chaine 5Lt Biodégradable | | | |
| 202 | 1 | 1111-9328-01 cliquez ici | Only for Italian Market | Solo per mercato Italiano/Only Italian Market | | |
| 203 | 1 | 1111-9247-01 cliquez ici | Huile Chaine 5Lt Biodégradable | | | |
| 203 | 1 | 1111-9247-02 cliquez ici | Only for Italian Market | Solo per mercato Italiano/Only Italian Market | | |

NHP Motoculture
Cultivez votre univers


Copyright ST. S.P.A.