Retrouvez cette pièce sur nhp-motoculture.fr en cliquant sur le numéro de référence

STIGA

SP 420 (2007)

224216002/07

Spare parts list
Reservdelar
Repuestos
Ersatzteile
Pièces détachées
Reserve onderdelen
Catalogo ricambi

NHP Motoculture
Cultivez votre univers

● Use ST. S.p.A. Genuine Spare Parts specified in the parts list for repair and/or replacement.
● The contents described in the parts list may change due to improvement.
● The drawings of the spare parts are only indicative And might Not represent the part in question exactly.
● The indications "right" - "left" - "front" - "rear" refer to the position of the operator when using the machine.
● When placing orders of parts for repair And/Or replacement, make sure that the illustrated parts list Is the one applying to the machine's year of manufacture, as shown on the identification plate attached to the machine.

All rights reserved. No part Of this material may be reproduced Or transmitted, in any form Or by any means, electronic Or mechanical, including photocopying, recording Or by any information storage And retrieval system, without permision in writing from ST. S.p.A.

Copyright ST. S.P.A.

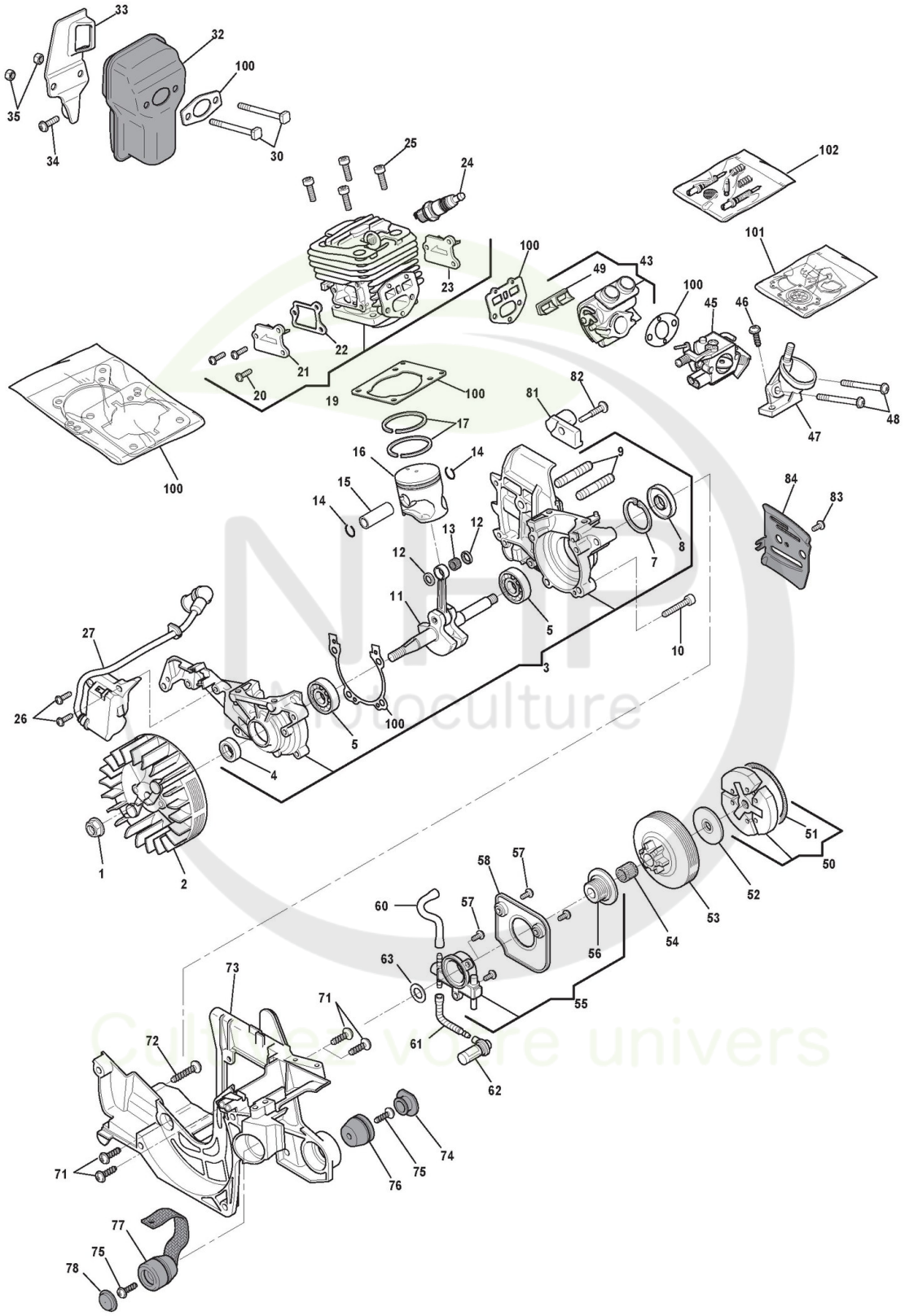

Copyright ST. S.P.A.

Moteur

Réf. N°	Q.té :	Code article	Description	Articles	De	Jusqu'à
1	1	123120004/0 cliquez ici	Ecrou			
2	1	6995289	Ens. Volant			
3	1	6995281	Carter Moteur			
4	1	6995278	Anneau De Tenue			
5	2	6995277	Coussinet			
7	1	6995255	Anneau Élastique			
8	1	6995257	Anneau De Tenue			
9	2	6995028	Prisonnier Guide			
10	4	6995276	Vis			
11	1	6995314	Arbre Moteur			
12	2	6995265	Rondelle			
13	1	6995304	Coussinet			
14	2	6995256	Circlip Pointeau			
15	1	6995313	Pointeau Piston			
16	1	6995287	Piston			
17	2	6995258	Collier Élastique			
19	1	6995284	Ens.Cylindre			
20	6	6995259	Vis			
21	1	6995320	Couvercle			
22	2	6995322	Joint d'étanchéité			
23	1	6995321	Couvercle			
24	1	3210024	Bougie			
25	4	6995319	Vis			
26	2	6995261	Vis			
27	1	6995290	Bobine Électronique			
30	2	6995293	Vis			
32	1	6995292	Ens. Silencieux			
33	1	6995294	Deflecteur			
34	1	6995062	Vis			
35	2	6995064	Ecrou			
43	1	6995285	Collecteur D'Aspiration			
45	1	6995291	Carburateur			
46	1	123878013/0 cliquez ici	Vis			
47	1	6995267	Collecteur Air			
48	2	6995271	Vis			
49	1	6995323	Joint d'étanchéité			
50	1	6995282	Ens. Friction			
51	1	6995272	Ressort			
52	1	6995266	Rondelle Cloche			
53	1	6995269	Cloche Embrayage			
54	1	6995230	Cage À Roulements			
55	1	383594503/0 cliquez ici	Pompe À Huile			
56	1	323878026/0 cliquez ici	Vis			
57	4	6995261	Vis			
58	1	6995305	Couvercle Pompe			
60	1	6995295	Tube			
61	1	6995280	Tuyau Plongeur Huile			
62	1	6995296	Plongeur Huile			

Copyright ST. S.P.A.

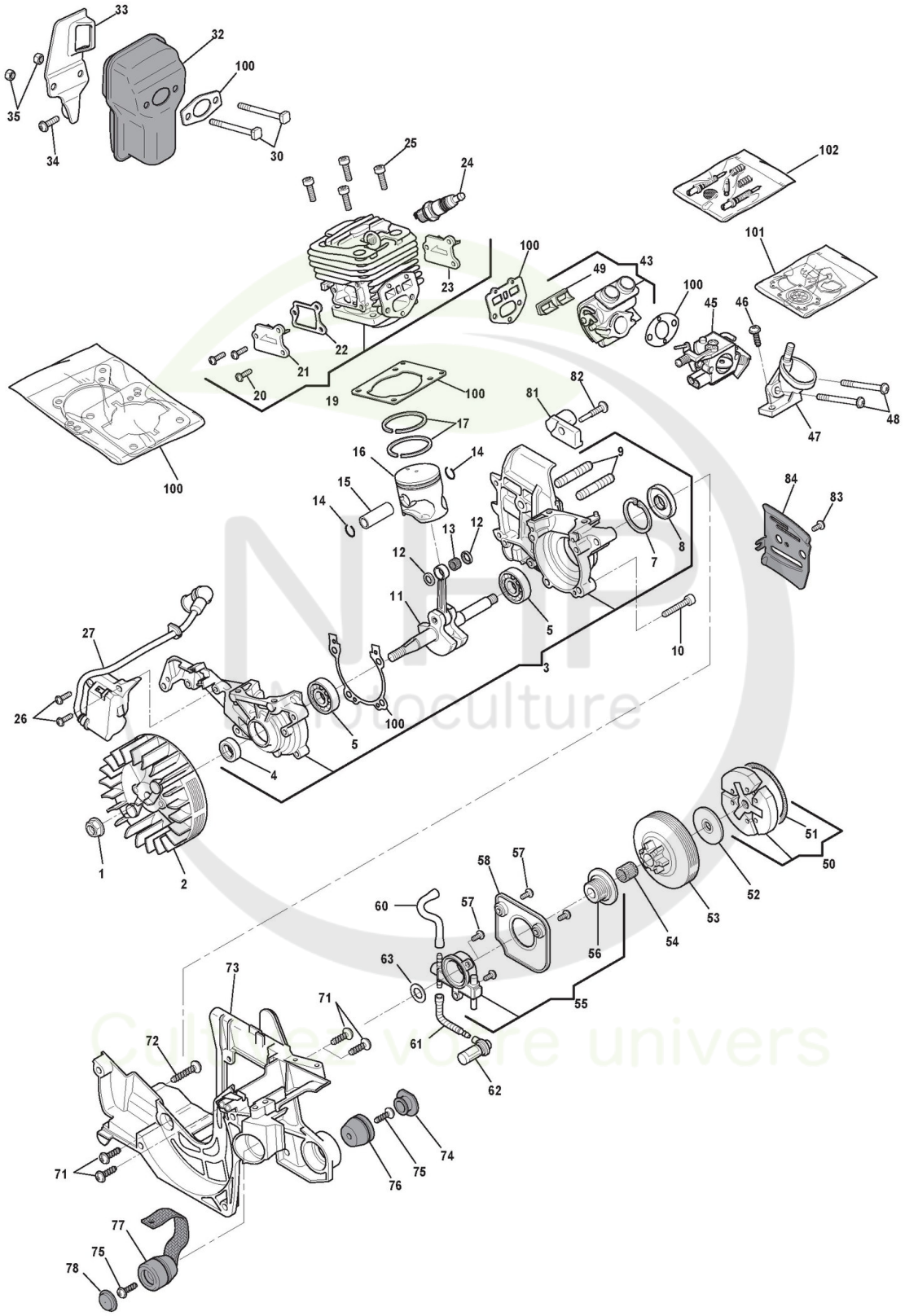

Copyright ST. S.P.A.

Réf. N°	Q.té :	Code article	Description	Articles	De	Jusqu'à
63	1	6995223	Rondelle			
71	4	6995062	Vis			
72	1	6995002	Vis			
73	1	6995297	Carter Moteur			
74	1	6995068	Bouchon			
75	2	6995253	Vis			
76	1	6995038	Caoutchouc Anti-Vibrations			
77	1	6995303	Caoutchouc Anti-Vibrations			
78	1	6995274	Bouchon			
81	1	6995279	Butée Chaîne			
82	1	6995262	Vis			
83	1	6995259	Vis			
84	1	6995263	Plaquette			
100	1	6995283	Kit joint d'étanchéité			
101	1	6995315	Kit Membrane Carburateur			
102	1	6995288	Kit Réparation			

NHP Motoculture
Cultivez votre univers

Copyright ST. S.P.A.

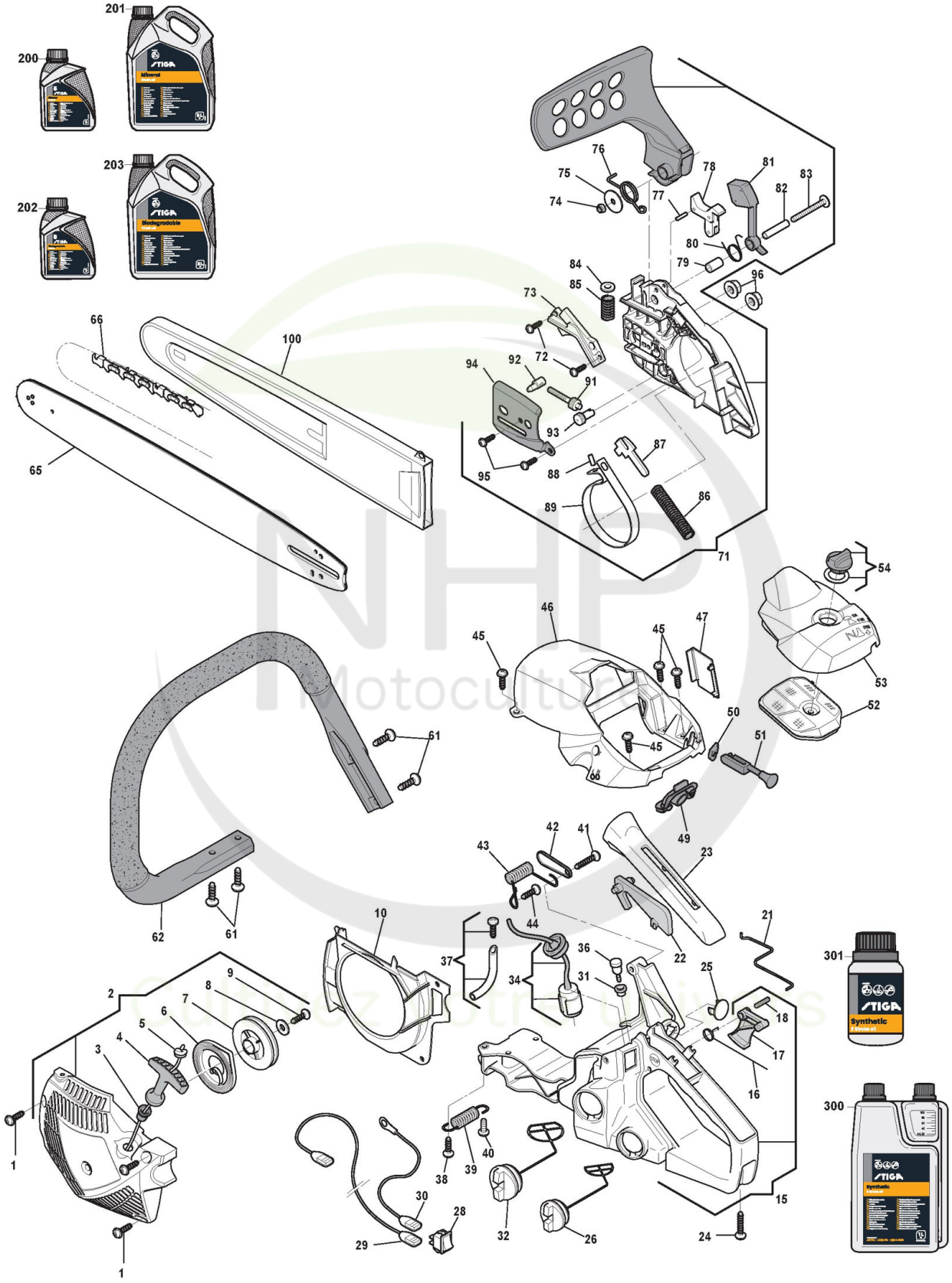

Copyright ST. S.P.A.

Carter

Réf. N°	Q.té :	Code article	Description	Articles	De	Jusqu'à
1	3	123878013/0 cliquez ici	Vis			
2	1	383058009/0 cliquez ici	Démarreur Jaune			
2	1	383058010/0 cliquez ici	Démarreur Rouge			
2	1	383058011/0 cliquez ici	Démarreur Orange			
3	1	323044208/0 cliquez ici	Caoutchouc Passe-Câble			
4	1	323300004/0 cliquez ici	Poignée Démarrage			
5	1	123234001/0 cliquez ici	Câble Démarrage			
6	1	123430562/0 cliquez ici	Ressort Démarrage			
7	1	323604002/0 cliquez ici	Poulie Démarrage			
8	1	123657004/0 cliquez ici	Rondelle			
9	1	123878013/0 cliquez ici	Vis			
10	1	323107502/0 cliquez ici	Convoyeur Air			
15	1	6995299	Ens. Poignée			
16	1	6995114	Ressort			
17	1	6995264	Levier Accélérateur			
18	1	6995016	Goupille			
21	1	6995307	Tige Accélérateur			
22	1	6995135	Levier De Sécurité			
23	1	6995312	Poignée, Partie Superieure			
24	1	6995254	Vis			
25	1	6995268	Bouchon			
26	1	6995273	Bouchon D'Huile			
28	1	6995226	Interrupteur			
29	1	6995310	Câble Arrêt			
30	1	6995306	Câble Masse			
31	1	6995232	Caoutchouc			
32	1	6995260	Bouchon Mélange			
34	1	6995300	Plongeur Mélange			
36	1	6995221	Vanne Évent			
37	1	6995298	Vanne Évent			
38	1	6995002	Vis			
39	1	6995301	Ressort			
40	1	6995062	Vis			
41	1	6995002	Vis			
42	1	6995309	Plaquette			
43	1	6995302	Ressort			
44	1	123878024/0 cliquez ici	Vis			
45	4	123878013/0 cliquez ici	Vis			
46	1	323087005/0 cliquez ici	Couvre-Cylindre Jaune			
46	1	323087006/0 cliquez ici	Couvre-Cylindre Rouge			
46	1	323087007/0 cliquez ici	Couvre-Cylindre Orange			
47	1	323653500/0 cliquez ici	Bouchon			
49	1	6995308	Caoutchouc			
50	1	323275006/0 cliquez ici	Caoutchouc Levier Air			
51	1	323315062/0 cliquez ici	Levier Air			
52	1	323220001/0 cliquez ici	Filtre À Air			
53	1	323090012/0 cliquez ici	Couvre-Filtre Jaune			
53	1	323090013/0 cliquez ici	Couvre-Filtre Rouge			

Copyright ST. S.P.A.

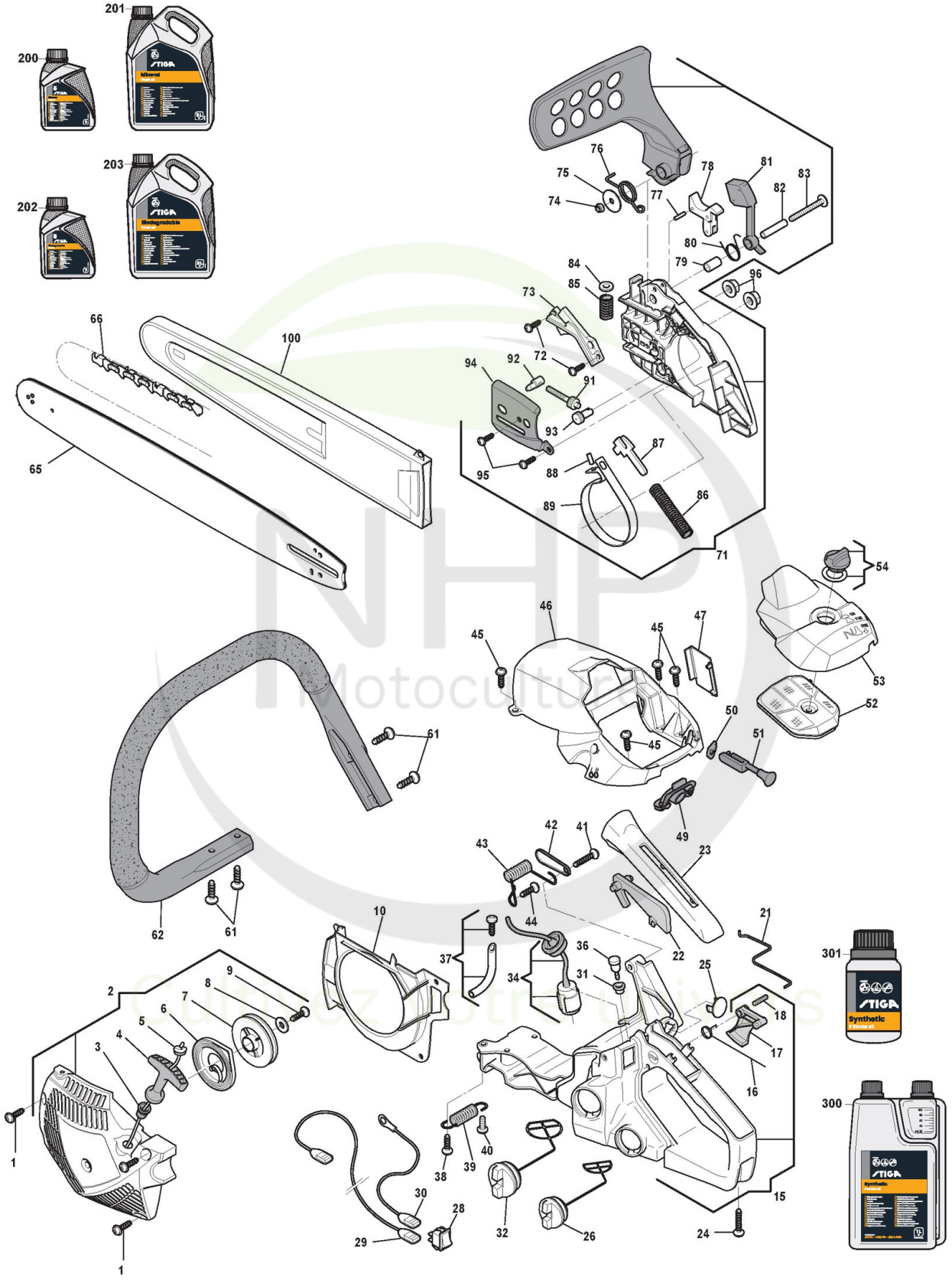

Copyright ST. S.P.A.

Carter

Réf. N°	Q.té :	Code article	Description	Articles	De	Jusqu'à
53	1	323090014/0 cliquez ici	Couvre-Filtre Orange			
54	1	383593500/0 cliquez ici	Poignèe			
61	4	6995254	Vis			
62	1	6995286	Main-Courante			
65	1	123900113/0 cliquez ici	Guide-Chaîne 16"-.325"-0,050"			
66	1	4113712	Chaîne 16inch			
71	1	383059007/0 cliquez ici	Carter Friction Jaune			
71	1	383059008/0 cliquez ici	Carter Friction Rouge			
71	1	383059009/0 cliquez ici	Carter Friction Orange			
72	2	123878014/0 cliquez ici	Vis			
73	1	323109516/0 cliquez ici	Couvercle Frein			
74	1	123120000/0 cliquez ici	Ecrou			
75	1	123657005/0 cliquez ici	Rondelle			
76	1	123430564/0 cliquez ici	Ressort			
77	1	123665000/0 cliquez ici	Rouleau			
78	1	383315050/0 cliquez ici	Levier Encl. Frein Chaîne			
79	1	123044207/0 cliquez ici	Douille			
80	1	123430563/0 cliquez ici	Ressort			
81	1	323080000/0 cliquez ici	Protège-Main			
82	1	123044210/0 cliquez ici	Douille			
83	1	123878012/0 cliquez ici	Vis			
84	1	323670000/0 cliquez ici	Rondelle			
85	1	123430559/0 cliquez ici	Ressort			
86	1	123430565/0 cliquez ici	Ressort Frein			
87	1	323315061/0 cliquez ici	Levier Enclenchement Frein			
88	1	123665001/0 cliquez ici	Rouleau			
89	1	323448002/0 cliquez ici	Bande Frein			
91	1	123878011/0 cliquez ici	Vis			
92	1	123796004/0 cliquez ici	Goujon Tendeur De Chaîne			
93	1	123510093/0 cliquez ici	Pivot			
94	1	323311004/0 cliquez ici	Plaque Base Guide Externe			
95	2	123878014/0 cliquez ici	Vis			
96	2	6995097	Ecrou			
100	1	4181307	Protège-Guide 16inch			
200	1	1111-9228-01 cliquez ici	Huile Chaine 1Lt Minerale			
200	1	1111-9267-01 cliquez ici	Only for Italian Market	Solo per mercato Italiano/Only Italian Market		
201	1	1111-9229-01 cliquez ici	Huile Chaine 5Lt Minerale			
201	1	1111-9268-01 cliquez ici	Only for Italian Market	Solo per mercato Italiano/Only Italian Market		
202	1	1111-9276-01 cliquez ici	Huile Chaine 5Lt Biodégradable			
202	1	1111-9328-01 cliquez ici	Only for Italian Market	Solo per mercato Italiano/Only Italian Market		
203	1	1111-9247-01 cliquez ici	Huile Chaine 5Lt Biodégradable			
203	1	1111-9247-02 cliquez ici	Only for Italian Market	Solo per mercato Italiano/Only Italian Market		
300	1	1111-9230-01 cliquez ici	Huile moteur synthétique 2 temps 1 Lt, Dozer			
300	1	1111-9243-01 cliquez ici	Only for Italian Market	Solo per mercato Italiano/Only Italian Market		

Copyright ST. S.P.A.

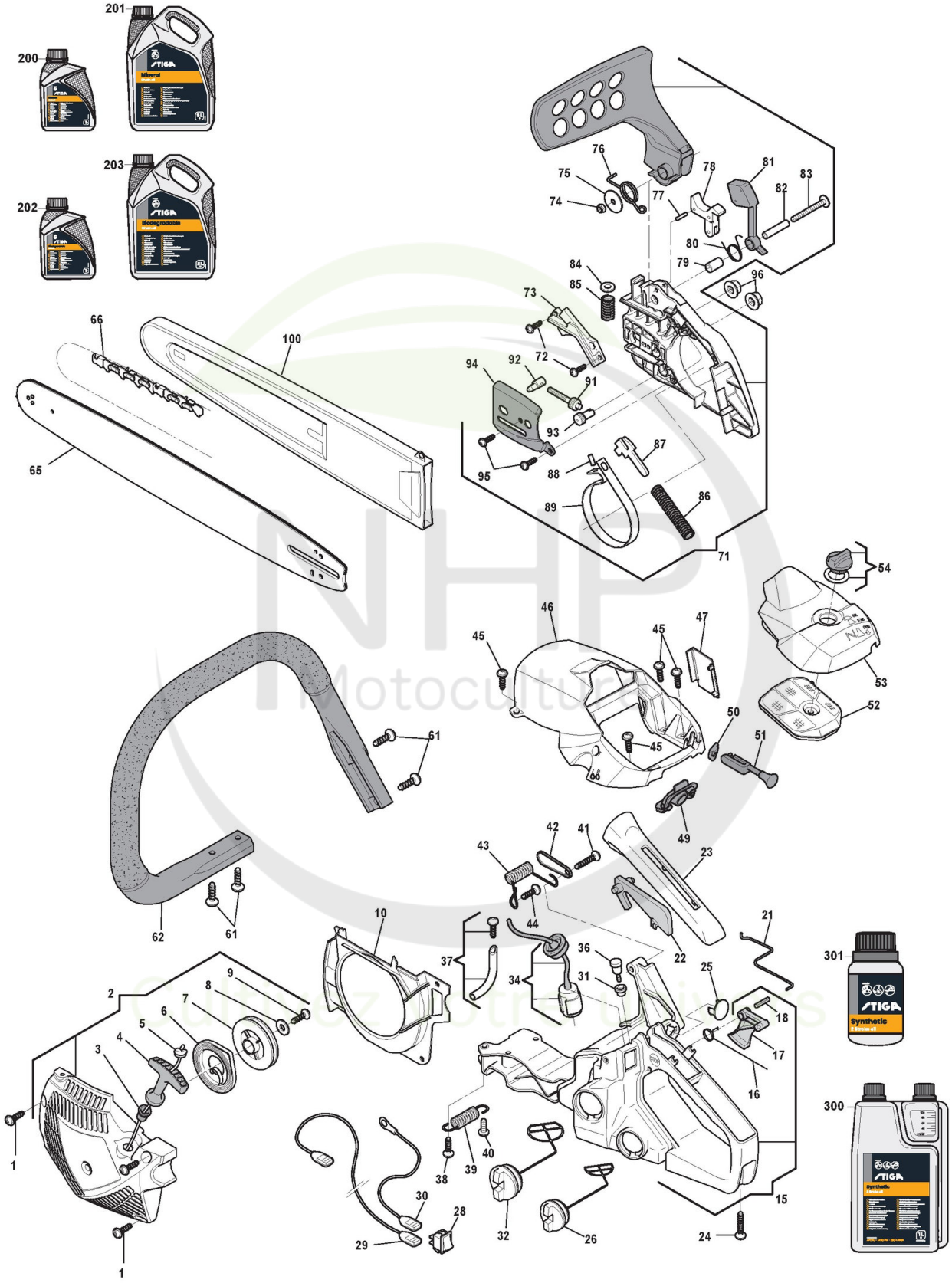

Copyright ST. S.P.A.

Réf. N°	Q.té :	Code article	Description	Articles	De	Jusqu'à
301	1	1111-9231-01 cliquez ici	Huile moteur synthétique 2 temps 0,1 Lt			
301	1	1111-9269-01 cliquez ici	Only for Italian Market	Solo per mercato Italiano/Only Italian Market		

NHP Motoculture
Cultivez votre univers

Copyright ST. S.P.A.