Retrouvez cette pièce sur nhp-motoculture.fr en cliquant sur le numéro de référence

STIGA

SP 410 (2001)

122516004

Spare parts list
Reservdelar
Repuestos
Ersatzteile
Pièces détachées
Reserve onderdelen
Catalogo ricambi

NHP Motoculture
Cultivez votre univers

● Use ST. S.p.A. Genuine Spare Parts specified in the parts list for repair and/or replacement.
● The contents described in the parts list may change due to improvement.
● The drawings of the spare parts are only indicative And might Not represent the part in question exactly.
● The indications "right" - "left" - "front" - "rear" refer to the position of the operator when using the machine.
● When placing orders of parts for repair And/Or replacement, make sure that the illustrated parts list Is the one applying to the machine's year of manufacture, as shown on the identification plate attached to the machine.

All rights reserved. No part Of this material may be reproduced Or transmitted, in any form Or by any means, electronic Or mechanical, including photocopying, recording Or by any information storage And retrieval system, without permision in writing from ST. S.p.A.

Copyright ST. S.P.A.

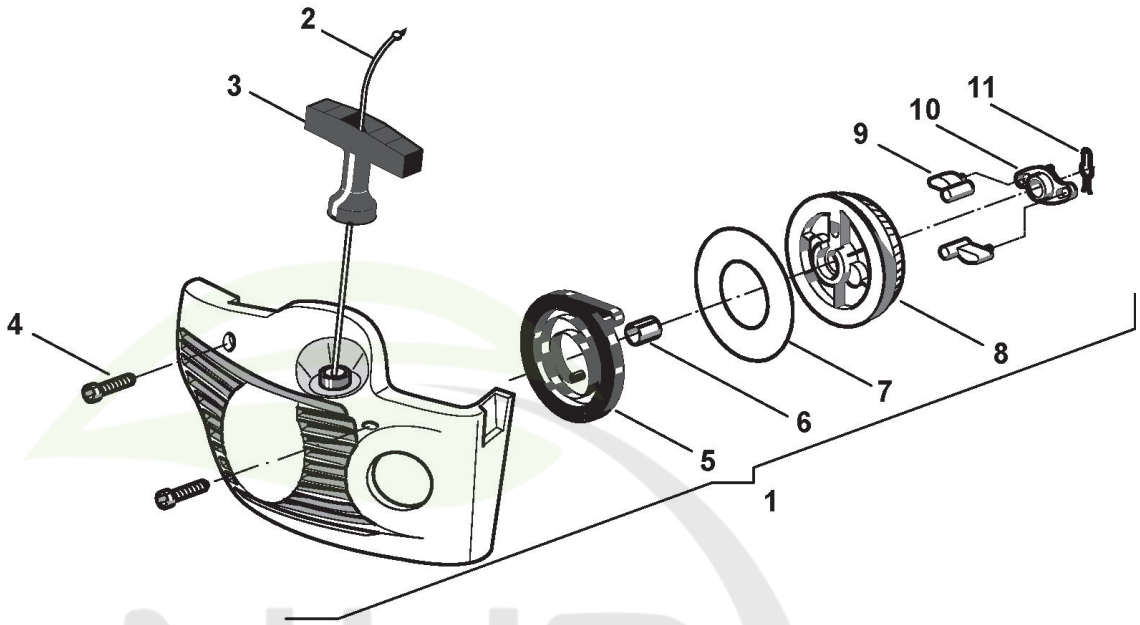

NHP Motoculture
Cultivez votre univers

Copyright ST. S.P.A.

Démarreur

Réf. N°	Q.té :	Code article	Description	Articles	De	Jusqu'à
1	1	4252600	Carter Démarrage Jaune			
2	1	3784030	Câble Démarrage			
3	1	3750060	Engelsk Benämning			31-Aug-2001
3	1	3750067	Poignée Démarrage		01-Sep-2001	
4	3	2123030	Vis			
5	1	4611480	Ressort Démarrage			
6	1	3623590	Douille			
7	1	3723640	Disque Ressort Démarrage			
8	1	3750130	Poulie Démarrage			
9	2	3750080	Fixation Démarreur			
10	1	3750140	Guides Crochets Démarrage			
11	1	3657480	Butée			

NHP Motoculture
Cultivez votre univers

Copyright ST. S.P.A.

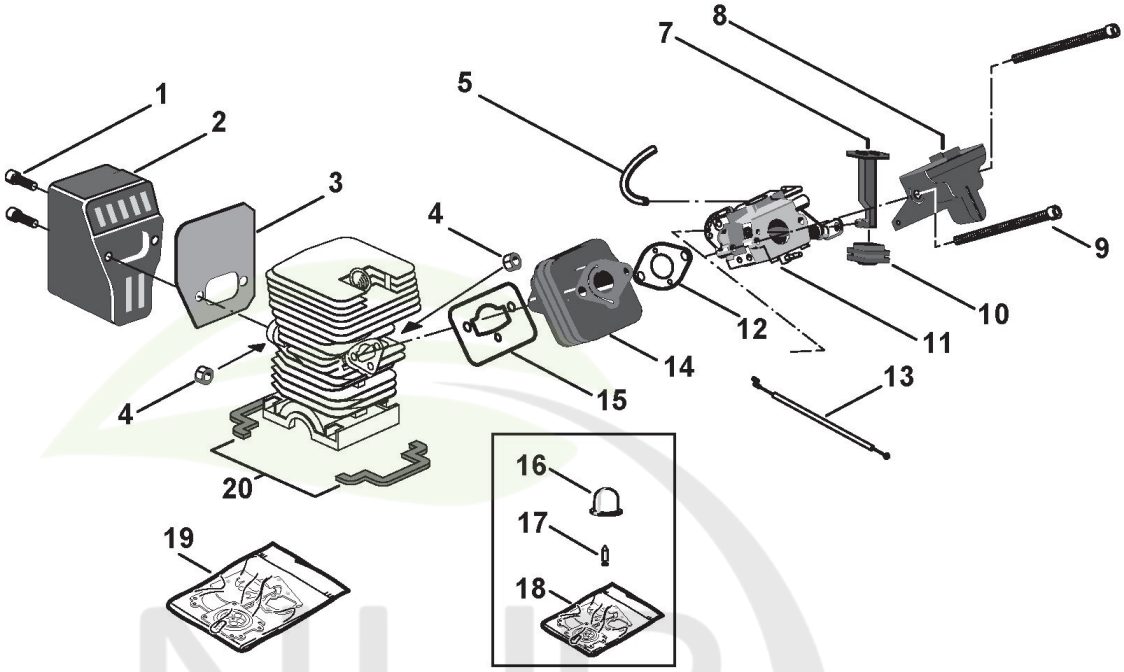

NHP Motoculture
Cultivez votre univers

Copyright ST. S.P.A.

Carburateur

Réf. N°	Q.té :	Code article	Description	Articles	De	Jusqu'à
1	2	2135040	Vis			
2	1	4122040	Ens. Silencieux			
3	1	3724270	Garniture Silencieux			
4	2	2432040	Ecrou			
5	1	3786130	Tube			
7	1	3743640	Levier Air			
8	1	3744780	Support			31-Aug-2001
8	1	4353260	Collecteur D'Aspiration		01-Sep-2001	
9	2	2135210	Vis			
10	1	3745650	Caoutchouc Levier Air			
11	1	4253910	Carburateur			
12	1	3724160	Garn. Entret. Therm. Coll.			
13	1	4252480	Câble Accélérateur + Gaine			
14	1	3750180	Collecteur D'Aspiration			
15	1	3724300	Joint Collecteur-Cylindre			
16	1	3744740	Elément Pompant Air Purge			
17	1	3630680	Vanne À Aiguille			
18	1	8724091	Kit Membrane Carburateur			
19	1	8724300	Kit joint d'étanchéité			
20	2	3721560	Garniture Cylindre			

NHP Motoculture
Cultivez votre univers

Copyright ST. S.P.A.

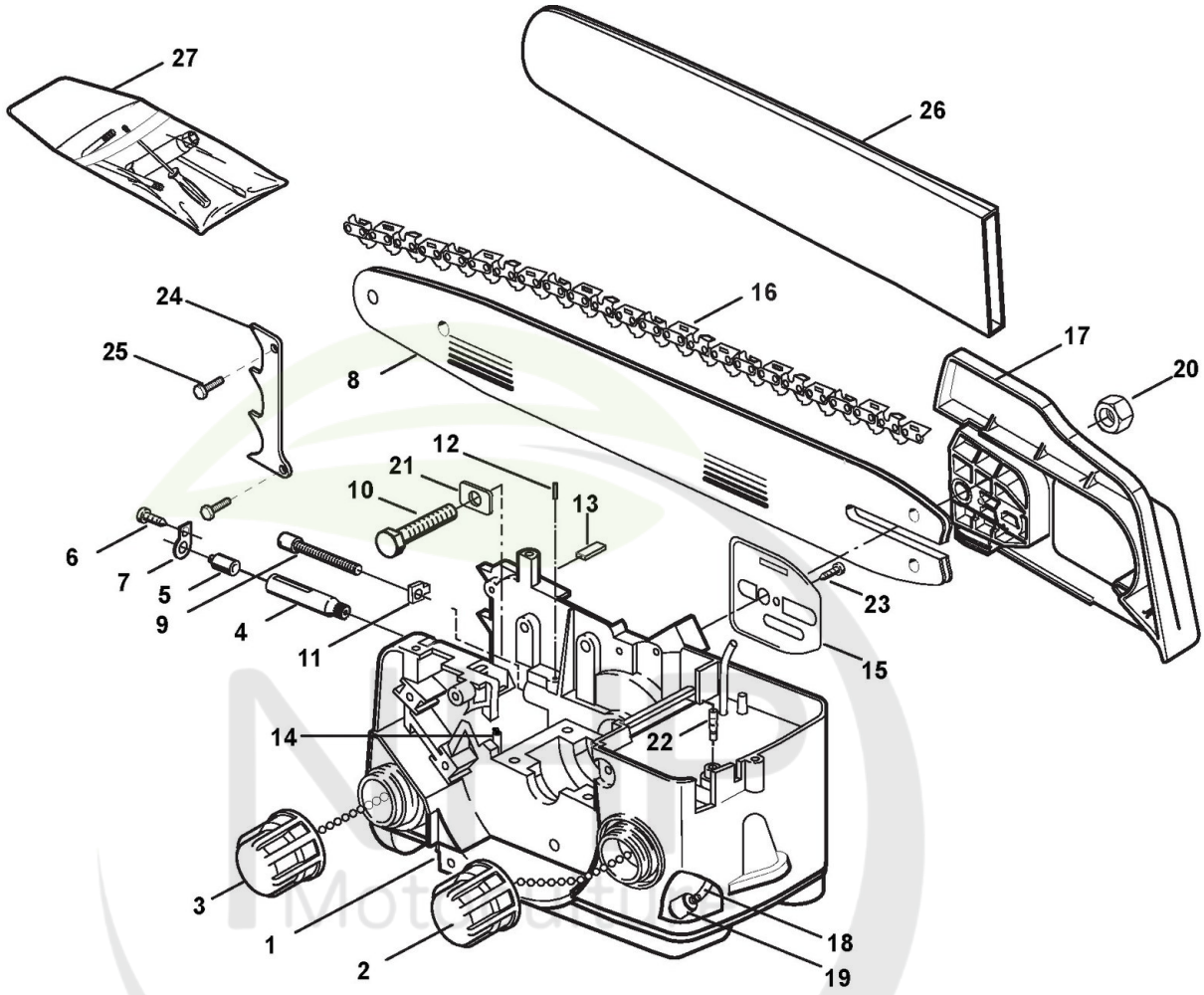

Copyright ST. S.P.A.

Carter-groupe coupe

Réf. N°	Q.té :	Code article	Description	Articles	De	Jusqu'à
1	1	8122051	Carter Moteur Jaune			31-Aug-2001
2	1	4252630	Bouchon D'Huile			
3	1	4252630	Bouchon D'Huile			
4	1	4252220	Ens. Pompe À Huile			
5	1	3744790	Caoutchouc			
6	2	2123020	Vis			
7	1	3614810	Plaque Caout. Corps Pompe			
8	1	4112630	Guide-Chaîne 16inch			
9	1	2653470	Vis			
10	1	123878001/0 cliquez ici	Vis			
11	1	3641970	Goujon Tendeur De Chaîne			
12	1	3741360	Bouchon / Arrivée Huile			
13	1	3614940	Vis			
14	1	4353090	Use 4353090/1			
15	1	3614760	Plaquette			
16	1	4113561	Chaîne 16inch			
17	1	4252590	Ens. Carter Friction Jaune			
17	1	4252593	Ens. Carter Friction Rouge		01-Sep-2001	
17	1	4252595	Carter Friction Orange			
18	1	3786050	Tuyau Plongeur Mélange			
19	1	4253290	Filtre D'Aspiration			
20	1	2670270	Ecrou			
21	1	3614940	Vis			
22	1	4253680	Vanne Évent Réservoir			
23	1	2123060	Vis			
24	1	3612330	Cliquet			
25	1	2123100	Vis			
26	1	4181307	Protège-Guide 16inch			
27	1	4253402	Accessory Bag			

NHP Motoculture
Cultivez votre univers

Copyright ST. S.P.A.

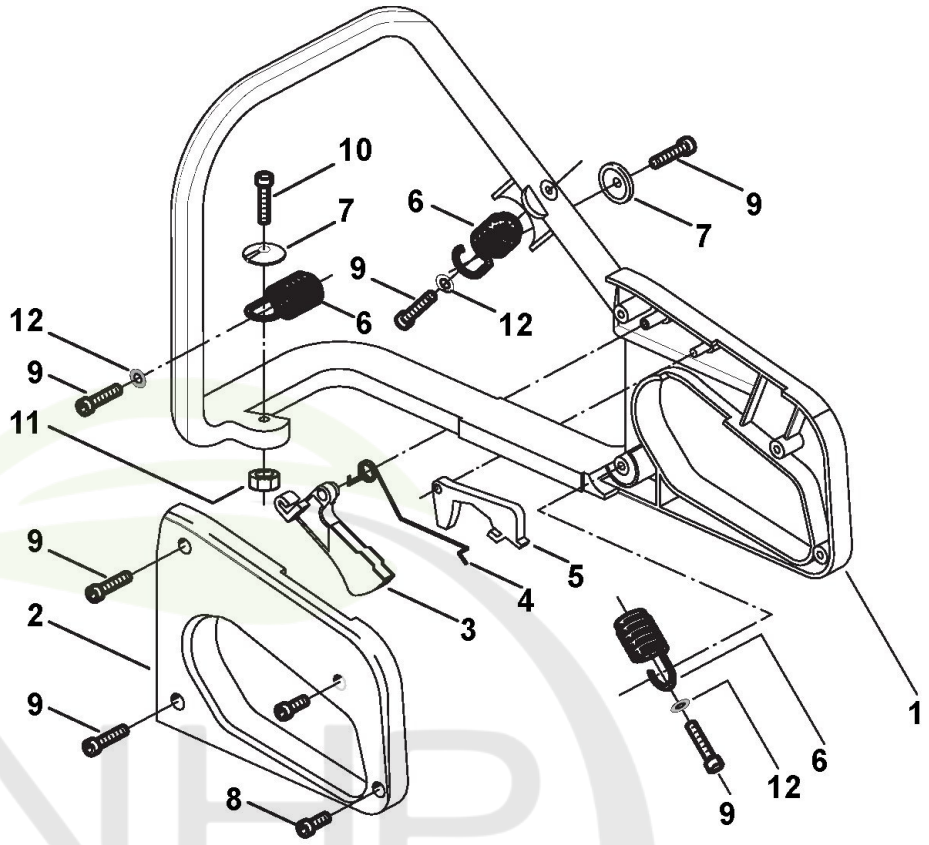

NHP Motoculture
Cultivez votre univers

Copyright ST. S.P.A.

Poignée

Réf. N°	Q.té :	Code article	Description	Articles	De	Jusqu'à
1	1	4563750	Poignèe			
2	1	4563760	Couvercle Poignée			
3	1	3743581	Levier			31-Aug-2001
3	1	3743587	Levier Accél. Pour Câble		01-Sep-2001	
4	1	3654440	Ressort			
5	1	3743590	Levier De Sécurité			31-Aug-2001
5	1	3743597	Levier De Sécurité		01-Sep-2001	
6	3	3654400	Ressort			
7	2	3614800	Rondelle			
8	3	2123100	Vis			
9	6	2123030	Vis			31-Aug-2001
9	6	2123031	Vis		01-Sep-2001	
10	1	2135040	Vis			
11	1	2432040	Ecrou			
12	3	2312090	Rondelle			

NHP Motoculture
Cultivez votre univers

Copyright ST. S.P.A.

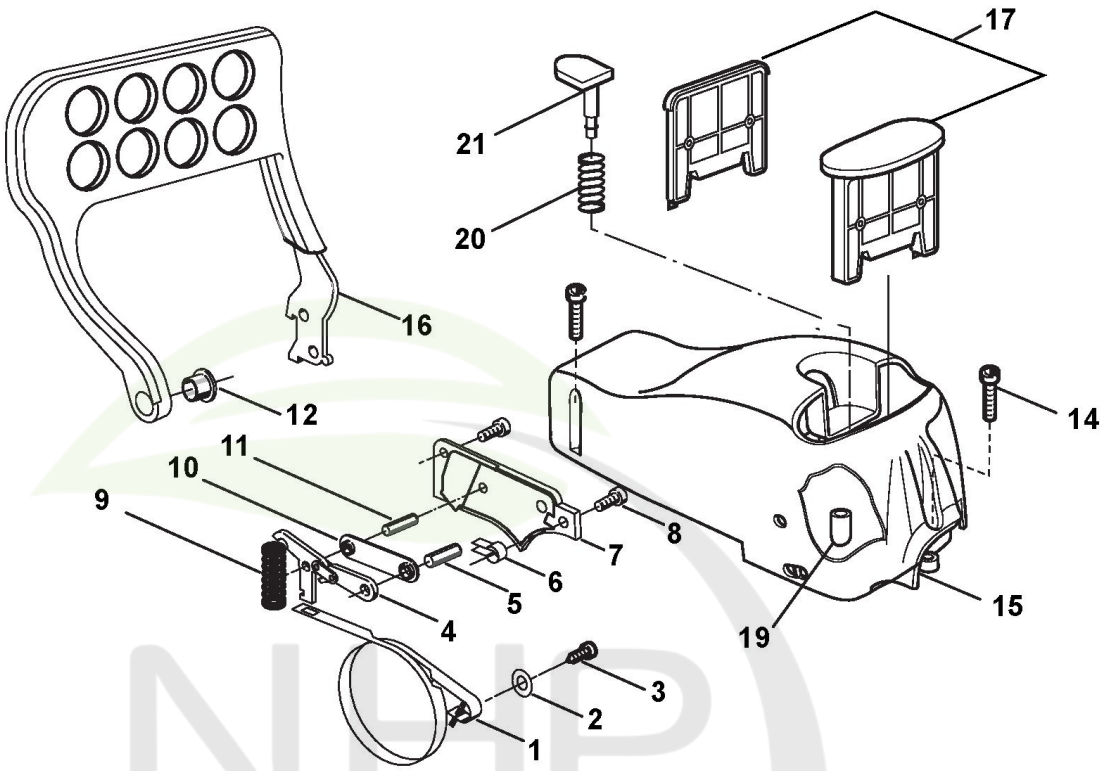

NPP Motoculture
Cultivez votre univers

Copyright ST. S.P.A.

Carter-groupe coupe

Réf. N°	Q.té :	Code article	Description	Articles	De	Jusqu'à
1	1	3614740	Bande Frein			
2	1	2312100	Rondelle			
3	1	2123060	Vis			
4	1	4252310	Levier Bande Frein			
5	1	3180500	Rouleau			
6	1	3614780	Ressort			
7	1	3750117	Couvercle Frein			
8	2	2123100	Vis			
9	1	3654420	Ressort Frein			
10	1	3614490	Plaque Frein			
11	1	3180510	Rouleau			
12	1	3614330	Douille			
14	3	2123030	Vis			
15	1	4252610	Couvre-Cylindre Jaune			
16	1	4563770	Protège-Main + Insert			
17	1	8781610	Filtre À Air			
19	1	3750450	Bouchon Bouton Air Purge			
20	1	3654430	Ressort			
21	1	3750440	Elément Pompant Air Purge			

NHP Motoculture
Cultivez votre univers

Copyright ST. S.P.A.

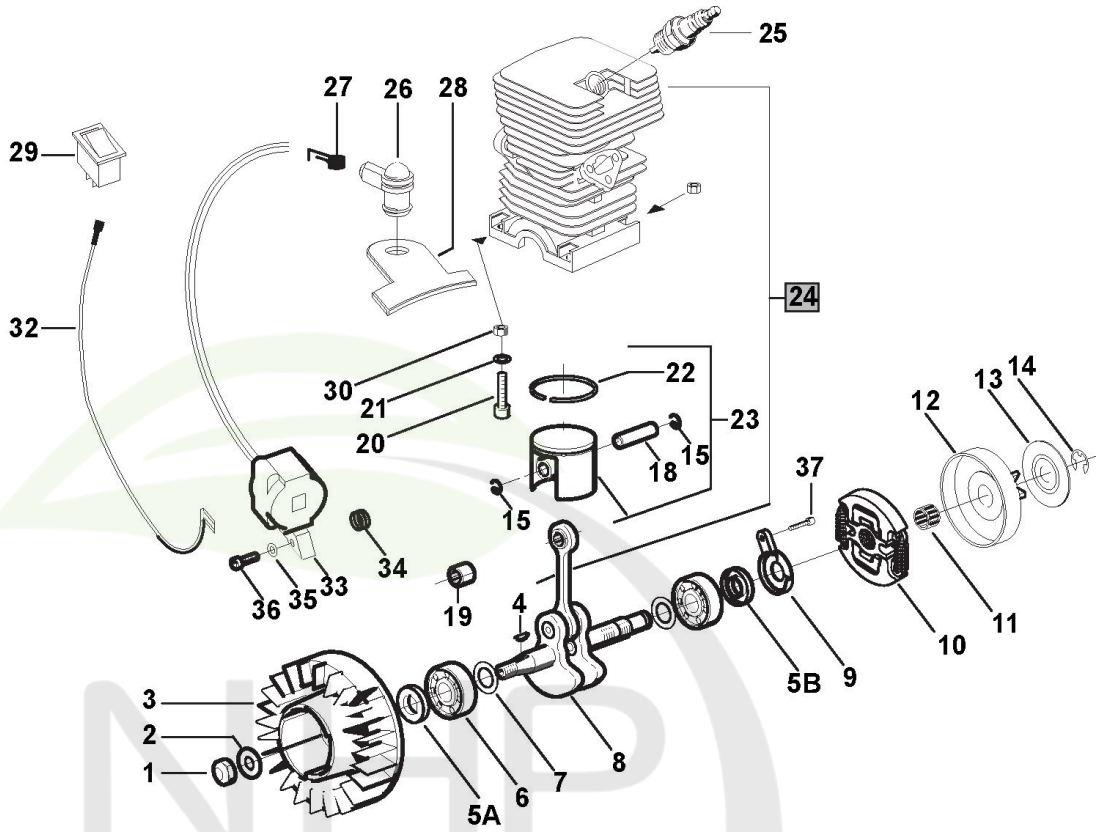

NHP Motoculture
Cultivez votre univers

Copyright ST. S.P.A.

Bielles et cylindre

Réf. N°	Q.té :	Code article	Description	Articles	De	Jusqu'à
1	1	2432050	Ecrou			
2	1	2312080	Rondelle			
3	1	4541210	Volant Aimant			
4	1	3151010	Languette Volant			
5	1	3121071	Anneau De Tenue	5a		
5	1	3121072	Anneau De Tenue	5b		
6	2	3112030	Roulement À Billes			
7	2	3614480	Rondelle			
8	1	4251960	Arbre Moteur			
9	1	3750311	Couvercle Pompe À Huile			
10	1	4252200	Ens. Friction			
11	1	3114190	Roulement À Aiguilles			
12	1	4122070	Cloche Embrayage			
13	1	3612620	Rondelle			
14	1	3351110	Butée Ø8			
15	2	3356050	Anneau Butée Pointeau			
18	1	3158260	Pointeau Piston			
19	1	3116100	Roulement À Aiguilles			
20	4	2135030	Vis			
21	4	2330020	Rondelle			
22	1	3123220	Collier Élastique Ø 39			
23	4	2432040	Ecrou			
24	1	8541370	Ens.Cylindre-Piston			
25	1	3210021	Bougie			
26	1	4252550	Capuchon Bougie			
27	1	3657050	Ressort Fixation Bougie			
28	1	3721530	Protection			
29	1	3210970	Interrupteur D'Arrêt			
30	1	2432040	Ecrou			
32	1	3211380	Câble Masse			
33	1	3211350	Engelsk Benämning 2002			
34	1	3654480	Ressort			
35	2	2321150	Rondelle			
36	2	2123140	Vis			
37	1	2123020	Vis			

NHP Motoculture
Cultivez votre univers

Copyright ST. S.P.A.