Retrouvez cette pièce sur nhp-motoculture.fr en cliquant sur le numéro de référence

STIGA

SP 402 (2010)

223614002/08

Spare parts list
Reservdelar
Repuestos
Ersatzteile
Pièces détachées
Reserve onderdelen
Catalogo ricambi

NHP Motoculture
Cultivez votre univers

● Use ST. S.p.A. Genuine Spare Parts specified in the parts list for repair and/or replacement.
● The contents described in the parts list may change due to improvement.
● The drawings of the spare parts are only indicative And might Not represent the part in question exactly.
● The indications "right" - "left" - "front" - "rear" refer to the position of the operator when using the machine.
● When placing orders of parts for repair And/Or replacement, make sure that the illustrated parts list Is the one applying to the machine's year of manufacture, as shown on the identification plate attached to the machine.

All rights reserved. No part Of this material may be reproduced Or transmitted, in any form Or by any means, electronic Or mechanical, including photocopying, recording Or by any information storage And retrieval system, without permision in writing from ST. S.p.A.

Copyright ST. S.P.A.

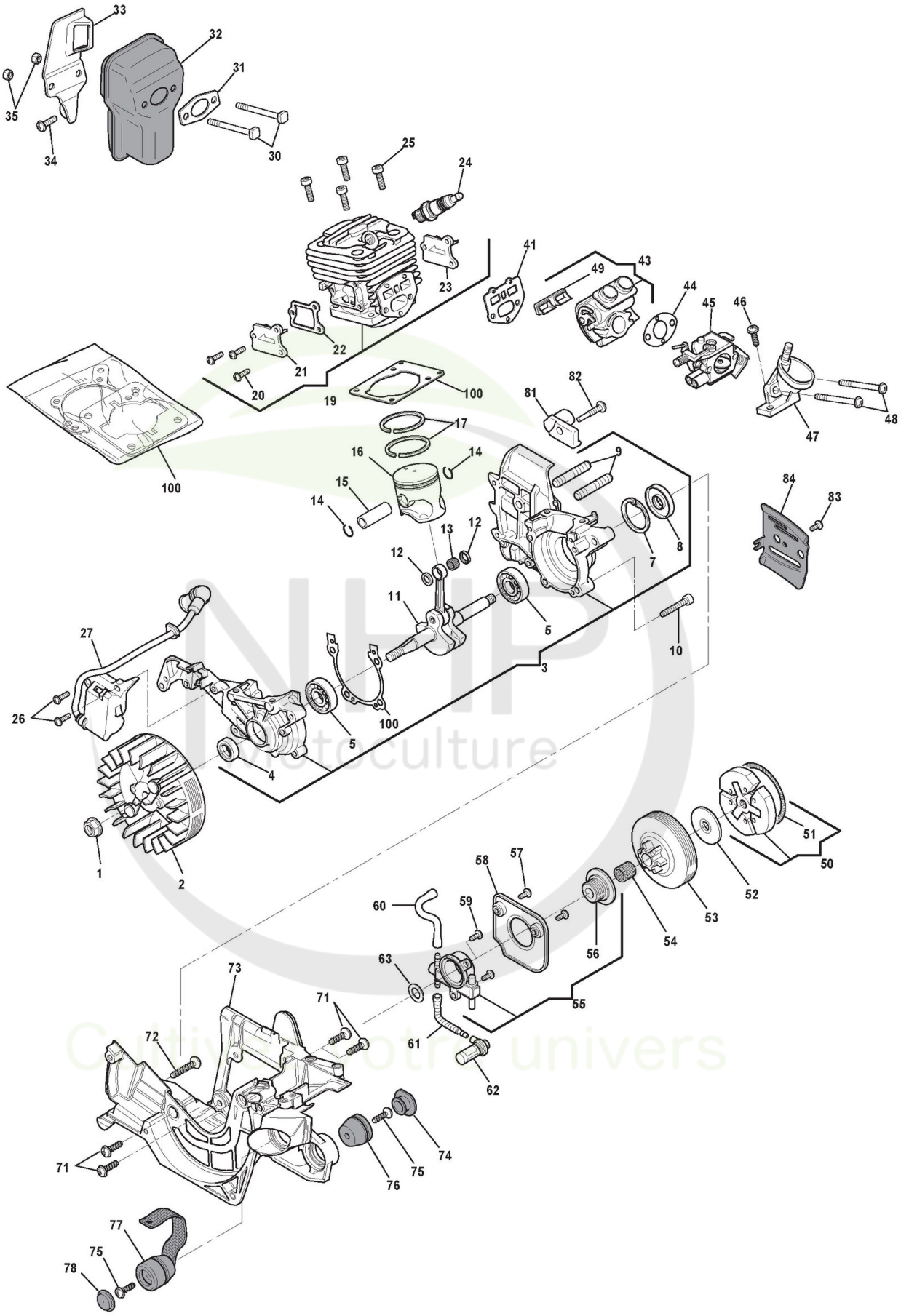

Copyright ST. S.P.A.

Moteur

Réf. N°	Q.té :	Code article	Description	Articles	De	Jusqu'à
1	1	123120004/0 cliquez ici	Ecrou			
2	1	383880002/0 cliquez ici	Ens. Volant			
3	1	6995281	Carter Moteur			
4	1	6995278	Anneau De Tenue			
5	2	6995277	Coussinet			
7	1	6995255	Anneau Élastique			
8	1	6995257	Anneau De Tenue			
9	2	6995028	Prisonnier Guide			
10	4	6995276	Vis			
11	1	6995314	Arbre Moteur			
12	2	6995265	Rondelle			
13	1	6995304	Coussinet			
14	2	6995256	Circlip Pointeau			
15	1	6995313	Pointeau Piston			
16	1	6995287	Piston			
17	2	6995258	Collier Élastique			
19	1	6995284	Ens.Cylindre			
20	6	123878020/0 cliquez ici	Vis			
21	1	6995320	Couvercle			
22	2	6995322	Joint d'étanchéité			
23	1	6995321	Couvercle			
24	1	123051000/0 cliquez ici	Bougie			
25	4	6995319	Vis			
26	2	123878021/0 cliquez ici	Vis			
27	1	383044000/0 cliquez ici	Bobine Électronique			
30	2	123878028/0 cliquez ici	Vis			
31	1	123280012/0 cliquez ici	Joint d'étanchéité			
32	1	183740000/0 cliquez ici	Ens. Silencieux			
33	1	323140055/0 cliquez ici	Deflecteur			
34	1	123878022/0 cliquez ici	Vis			
35	2	2432040	Ecrou			
41	1	123280015/0 cliquez ici	Garniture Cylindre			
43	1	383073500/0 cliquez ici	Collecteur D'Aspiration			
44	1	123280011/0 cliquez ici	Garniture Carburateur			
45	1	123054015/0 cliquez ici	Carburateur			
46	1	123878024/0 cliquez ici	Vis			
47	1	323073503/0 cliquez ici	Collecteur Air			
48	2	123878019/0 cliquez ici	Vis			
49	1	323275015/0 cliquez ici	Joint d'étanchéité			
50	1	383215001/0 cliquez ici	Ens. Friction			
51	1	123430566/0 cliquez ici	Ressort			
52	1	323657006/0 cliquez ici	Rondelle Cloche			
53	1	323050003/0 cliquez ici	Cloche Embrayage			
54	1	123235000/0 cliquez ici	Coussinet			
55	1	383594502/0 cliquez ici	Pompe À Huile			
56	1	323878026/0 cliquez ici	Vis			
57	2	123878021/0 cliquez ici	Vis			
58	1	323109524/0 cliquez ici	Couvercle Pompe			

Copyright ST. S.P.A.

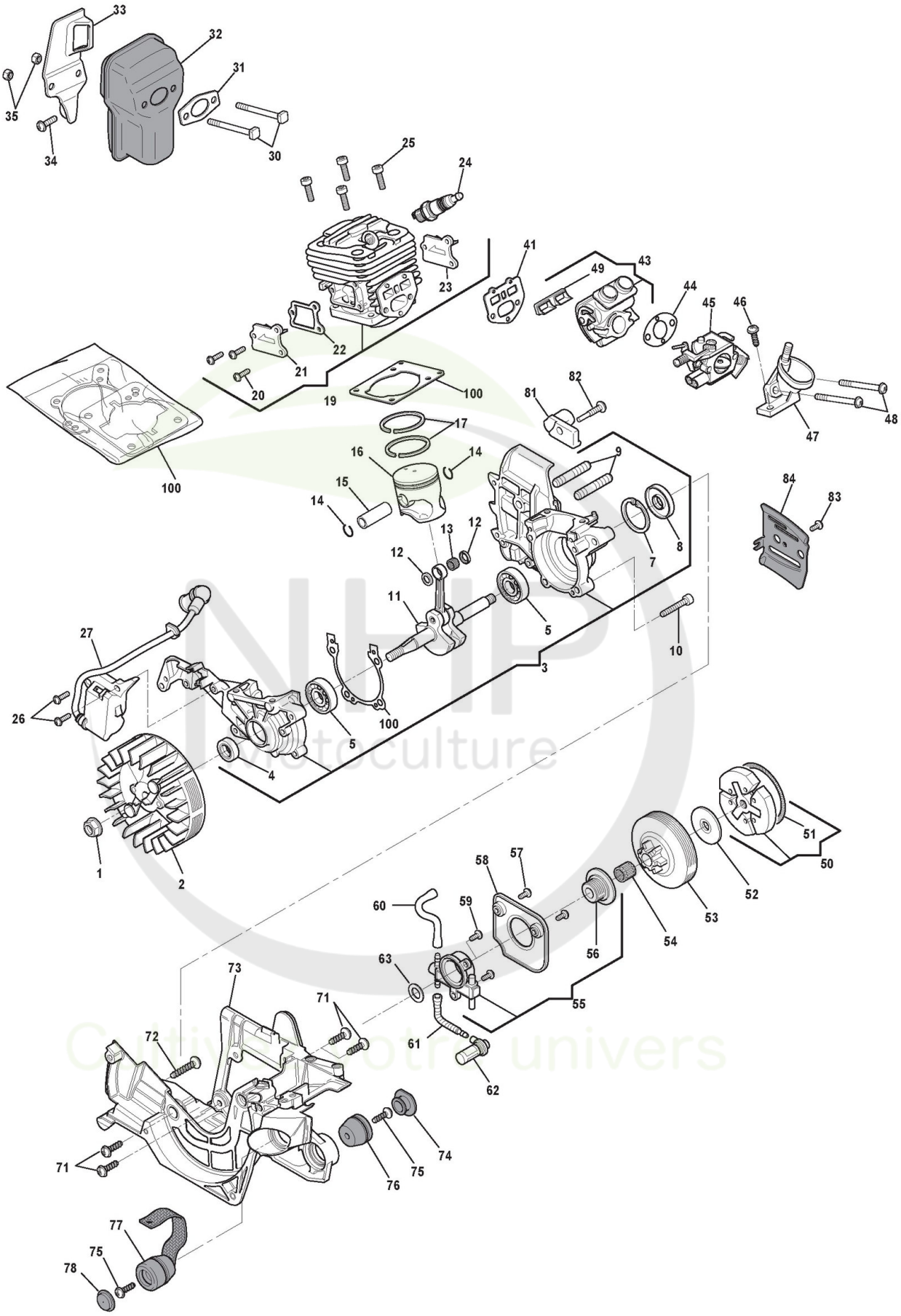

Copyright ST. S.P.A.

Réf. N°	Q.té :	Code article	Description	Articles	De	Jusqu'à
59	2	123878021/0 cliquez ici	Vis			
60	1	323867005/0 cliquez ici	Tube			
61	1	323867004/0 cliquez ici	Tuyau Plongeur Huile			
62	1	323220002/0 cliquez ici	Filtre À Huile			
63	1	323652503/0 cliquez ici	Rondelle			
71	4	123878022/0 cliquez ici	Vis			
72	1	123878024/0 cliquez ici	Vis			
73	1	323057003/0 cliquez ici	Carter Moteur			
74	1	323790010/0 cliquez ici	Bouchon			
75	2	123878024/0 cliquez ici	Vis			
76	1	323275008/0 cliquez ici	Caoutchouc Anti-Vibrations			
77	1	323275009/0 cliquez ici	Caoutchouc Anti-Vibrations			
78	1	323790011/0 cliquez ici	Bouchon			
81	1	323202000/0 cliquez ici	Butée Chaîne			
82	1	123878018/0 cliquez ici	Vis			
83	1	123878020/0 cliquez ici	Vis			
84	1	323311005/0 cliquez ici	Plaquette			
100	1	6995283	Kit joint d'étanchéité			

NHP Motoculture
Cultivez votre univers

Copyright ST. S.P.A.

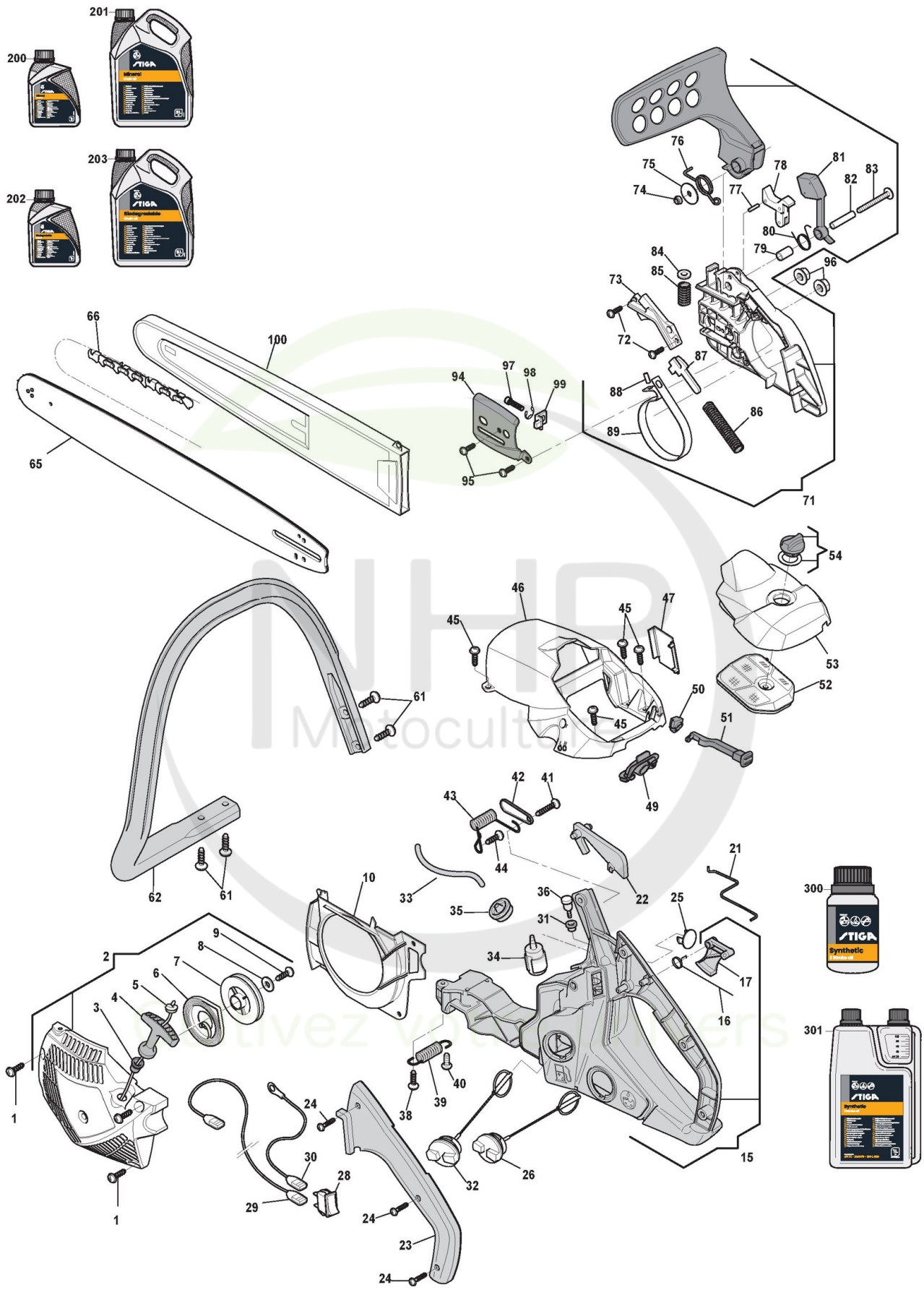

Copyright ST. S.P.A.

Carter

Réf. N°	Q.té :	Code article	Description	Articles	De	Jusqu'à
1	3	123878024/0 cliquez ici	Vis			
2	1	383058018/0 cliquez ici	Démarreur Jaune			
2	1	383058019/0 cliquez ici	Démarreur Rouge			
2	1	383058020/0 cliquez ici	Démarreur Orange			
3	1	323044211/0 cliquez ici	Caoutchouc Passe-Câble			
4	1	323300004/0 cliquez ici	Poignée Démarrage			
5	1	123234002/0 cliquez ici	Câble Démarrage			
6	1	123430577/0 cliquez ici	Ressort Démarrage			
7	1	323604003/0 cliquez ici	Poulie Démarrage			
8	1	3613420	Rondelle			
9	1	123878024/0 cliquez ici	Vis			
10	1	323107503/0 cliquez ici	Convoyeur Air			
15	1	383300015/0 cliquez ici	Ens. Poignée			
16	1	123430567/0 cliquez ici	Ressort			
17	1	323315063/0 cliquez ici	Levier Accélérateur			
21	1	123835001/0 cliquez ici	Tige Accélérateur			
22	1	323315064/0 cliquez ici	Levier De Sécurité			
23	1	323109520/0 cliquez ici	Poignée, Partie Superieure			
24	1	123878025/0 cliquez ici	Vis			
25	1	323790009/0 cliquez ici	Bouchon			
26	1	383790003/0 cliquez ici	Bouchon D'Huile			
28	1	3210970	Interrupteur D'Arrêt			
29	1	123065018/0 cliquez ici	Câble Arrêt			
30	1	123065017/0 cliquez ici	Câble Masse			
31	1	323275013/0 cliquez ici	Caoutchouc			
32	1	383790002/0 cliquez ici	Bouchon Mélange			
33	1	323867003/0 cliquez ici	Tuyau Plongeur Mélange			
34	1	183520000/0 cliquez ici	Plongeur Mélange			
35	1	323275011/0 cliquez ici	Rondelle Caoutchouc			
36	1	183875001/0 cliquez ici	Vanne Évent Réservoir			
38	1	123878024/0 cliquez ici	Vis			
39	1	123430568/0 cliquez ici	Ressort			
40	1	123878022/0 cliquez ici	Vis			
41	1	123878024/0 cliquez ici	Vis			
42	1	323208402/0 cliquez ici	Plaquette			
43	1	123430569/0 cliquez ici	Ressort			
44	1	123878024/0 cliquez ici	Vis			
45	4	123878024/0 cliquez ici	Vis			
46	1	323087005/1 cliquez ici	Couvre-Cylindre Jaune			
46	1	323087006/1 cliquez ici	Couvre-Cylindre Rouge			
46	1	323087007/1 cliquez ici	Couvre-Cylindre Orange			
47	1	323653500/0 cliquez ici	Bouchon			
49	1	323796006/0 cliquez ici	Caoutchouc			
50	1	323796007/0 cliquez ici	Caoutchouc Levier Air			
51	1	323315065/0 cliquez ici	Levier Air			
52	1	383220000/0 cliquez ici	Filtre À Air			
53	1	323090019/0 cliquez ici	Couvre-Filtre Jaune			
53	1	323090020/0 cliquez ici	Couvre-Filtre Rouge			

Copyright ST. S.P.A.

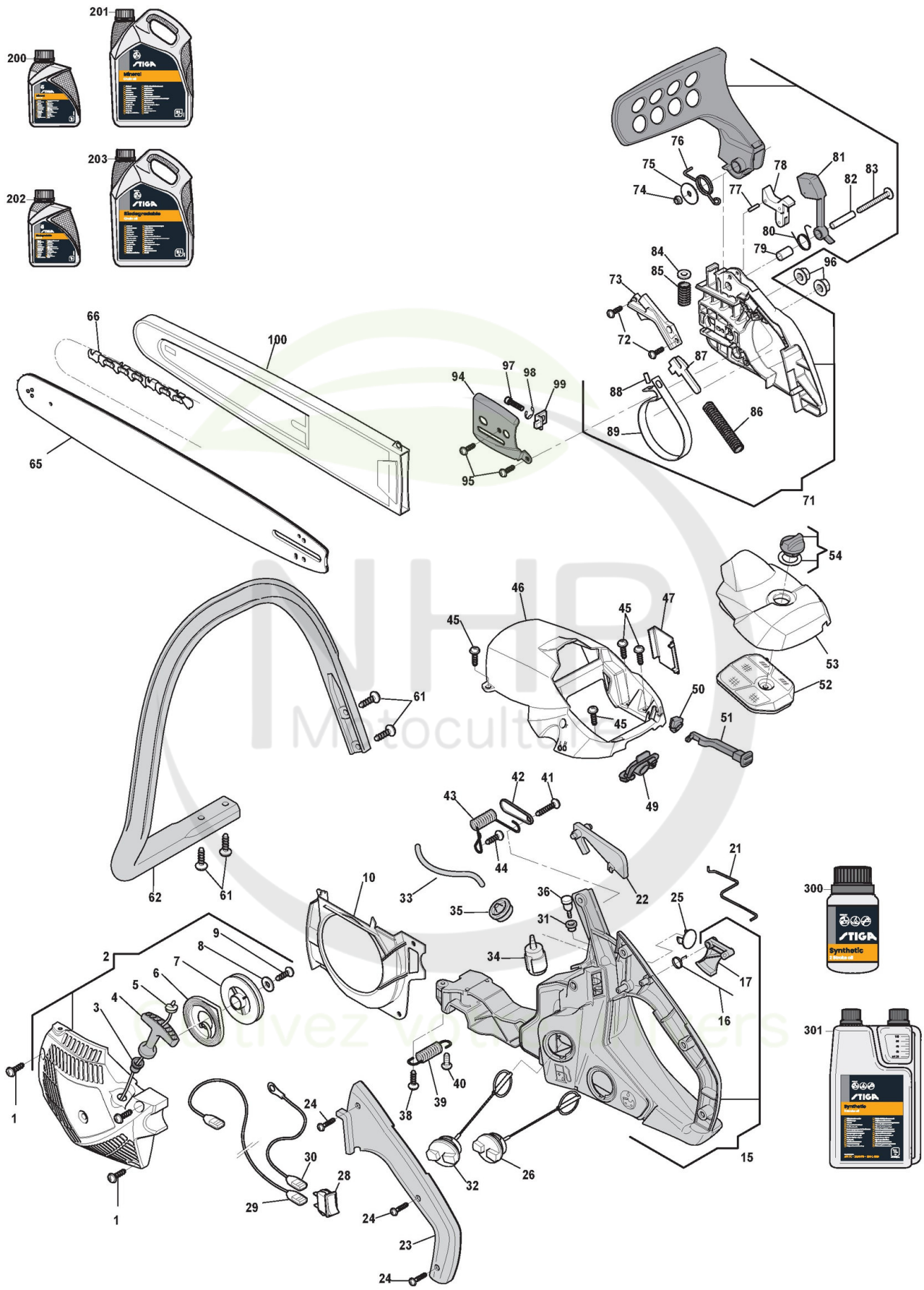

Copyright ST. S.P.A.

Carter

Réf. N°	Q.té :	Code article	Description	Articles	De	Jusqu'à
53	1	323090021/0 cliquez ici	Couvre-Filtre Orange			
54	1	383593501/0 cliquez ici	Ens. Bouton			
61	4	123878025/0 cliquez ici	Vis			
62	1	323105001/0 cliquez ici	Main-Courante			
65	1	123900115/0 cliquez ici	Guide-Chaîne 13inch			
66	1	4113710	Chaîne 13inch			
71	1	383059013/0 cliquez ici	Carter Friction Jaune			
71	1	383059014/0 cliquez ici	Carter Friction Rouge			
71	1	383059015/0 cliquez ici	Carter Friction Orange			
72	2	123878023/0 cliquez ici	Vis			
73	1	323109525/0 cliquez ici	Couvercle Frein			
74	1	112154320/0 cliquez ici	Ecrou			
75	1	123657007/0 cliquez ici	Rondelle			
76	1	123430573/0 cliquez ici	Ressort			
77	1	123753001/0 cliquez ici	Goupille			
78	1	383315051/0 cliquez ici	Levier Encl. Frein Chaîne			
79	1	123044213/0 cliquez ici	Douille			
80	1	123430572/0 cliquez ici	Ressort			
81	1	323080001/0 cliquez ici	Contrepoids			
82	1	123044213/0 cliquez ici	Douille			
83	1	123878017/0 cliquez ici	Vis			
84	1	323670001/0 cliquez ici	Plaquette			
85	1	123430573/0 cliquez ici	Ressort			
86	1	123430565/0 cliquez ici	Ressort Frein			
87	1	323315067/0 cliquez ici	Levier Enclenchement Frein			
88	1	123753000/0 cliquez ici	Rouleau			
89	1	323448003/0 cliquez ici	Bande Frein			
94	1	323311006/0 cliquez ici	Plaque Base Guide Externe			
95	2	123878023/0 cliquez ici	Vis			
96	2	2670270	Ecrou			
97	1	123878029/0 cliquez ici	Vis			
98	1	112000910/0 cliquez ici	Anneau Élastique			
99	1	3614310	Goujon Tendeur De Chaîne			
100	1	4181297	Protège-Guide 14inch			
200	1	1111-9228-01 cliquez ici	Huile Chaine 1Lt Minerale			
200	1	1111-9267-01 cliquez ici	Only for Italian Market	Solo per mercato Italiano/Only Italian Market		
201	1	1111-9229-01 cliquez ici	Huile Chaine 5Lt Minerale			
201	1	1111-9268-01 cliquez ici	Only for Italian Market	Solo per mercato Italiano/Only Italian Market		
202	1	1111-9276-01 cliquez ici	Huile Chaine 5Lt Biodégradable			
202	1	1111-9328-01 cliquez ici	Only for Italian Market	Solo per mercato Italiano/Only Italian Market		
203	1	1111-9247-01 cliquez ici	Huile Chaine 5Lt Biodégradable			
203	1	1111-9247-02 cliquez ici	Only for Italian Market	Solo per mercato Italiano/Only Italian Market		
300	1	1111-9230-01 cliquez ici	Huile moteur synthétique 2 temps 1 Lt, Dozer			
300	1	1111-9243-01 cliquez ici	Only for Italian Market	Solo per mercato Italiano/Only Italian Market		

Copyright ST. S.P.A.

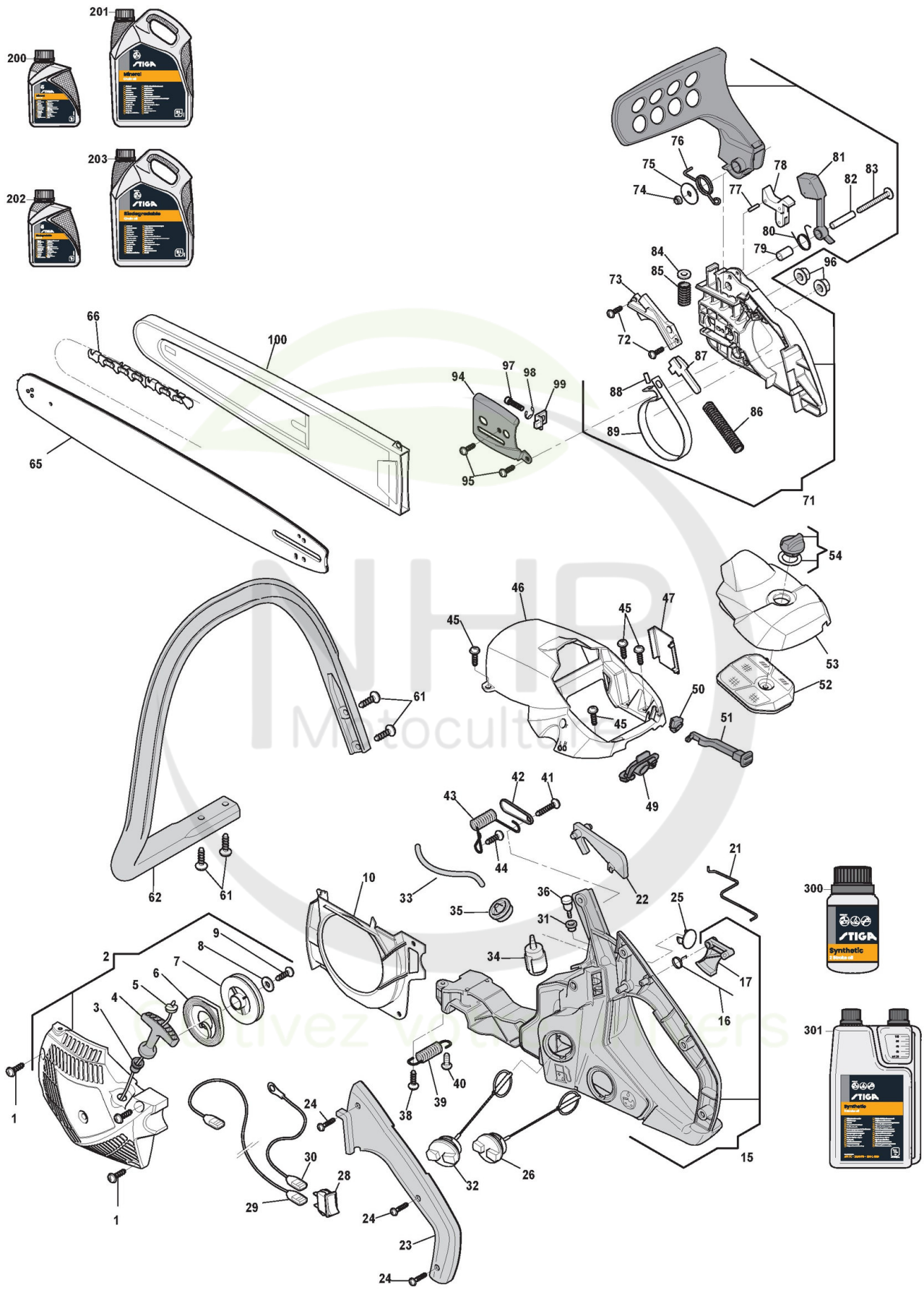

Copyright ST. S.P.A.

Réf. N°	Q.té :	Code article	Description	Articles	De	Jusqu'à
301	1	1111-9231-01 cliquez ici	Huile moteur synthétique 2 temps 0,1 Lt			
301	1	1111-9269-01 cliquez ici	Only for Italian Market	Solo per mercato Italiano/Only Italian Market		

NHP Motoculture
Cultivez votre univers

Copyright ST. S.P.A.