Retrouvez cette pièce sur nhp-motoculture.fr en cliquant sur le numéro de référence

STIGA

SP 386 (2020)

240381402/S17

Spare parts list
Reservdelar
Repuestos
Ersatzteile
Pièces détachées
Reserve onderdelen
Catalogo ricambi

NHP Motoculture
Cultivez votre univers

● Use ST. S.p.A. Genuine Spare Parts specified in the parts list for repair and/or replacement.
● The contents described in the parts list may change due to improvement.
● The drawings of the spare parts are only indicative And might Not represent the part in question exactly.
● The indications "right" - "left" - "front" - "rear" refer to the position of the operator when using the machine.
● When placing orders of parts for repair And/Or replacement, make sure that the illustrated parts list Is the one applying to the machine's year of manufacture, as shown on the identification plate attached to the machine.

All rights reserved. No part Of this material may be reproduced Or transmitted, in any form Or by any means, electronic Or mechanical, including photocopying, recording Or by any information storage And retrieval system, without permision in writing from ST. S.p.A.

Copyright ST. S.P.A.

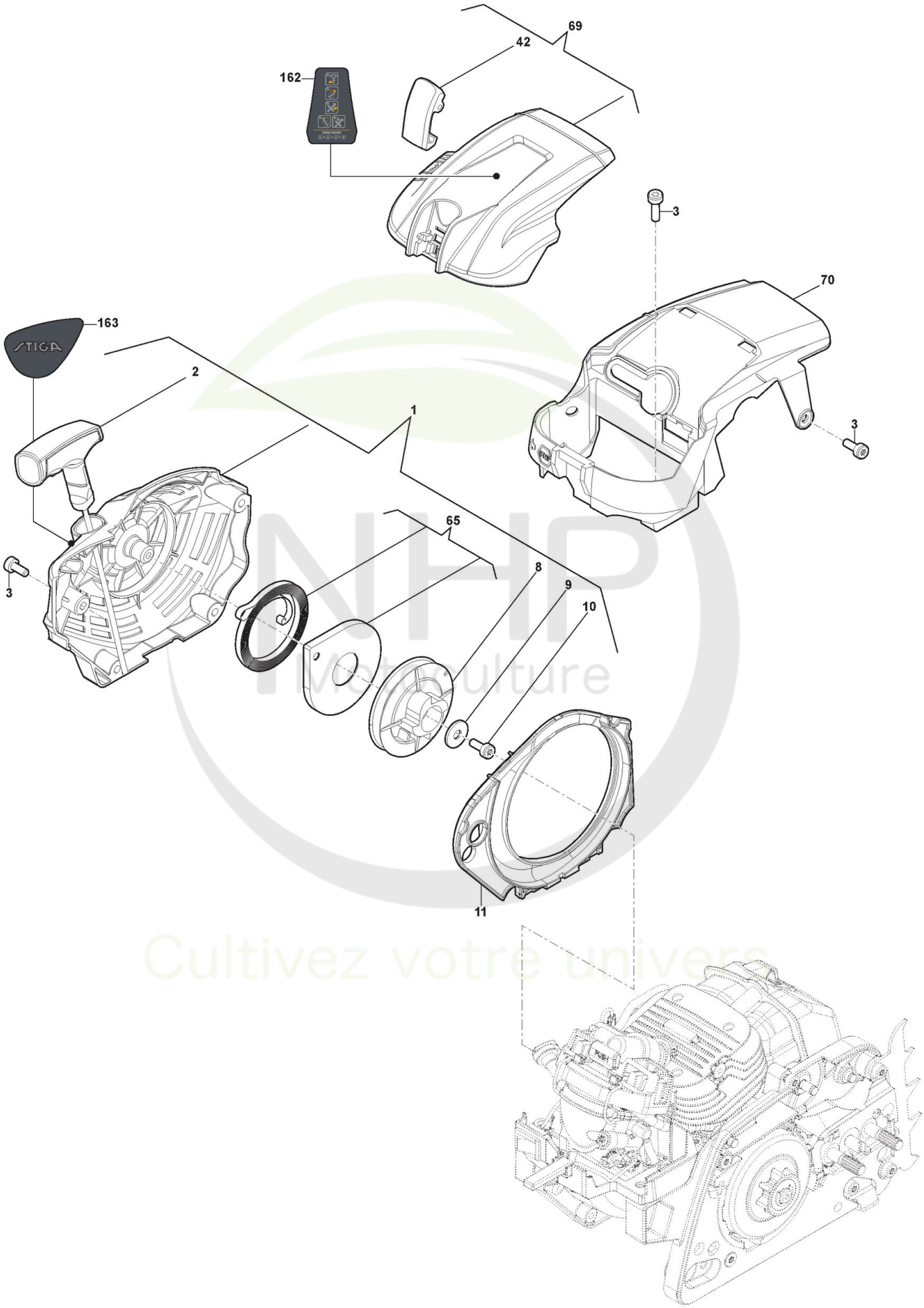

Copyright ST. S.P.A.

Carter

Réf. N°	Q.té :	Code article	Description	Articles	De	Jusqu'à
1	1	118804335/1 cliquez ici	Ens. Démarreur Jaune	Yellow		S/N 20DC1CHA 002160
1	1	118804335/1 cliquez ici	Ens. Démarreur Jaune	Yellow		
1	1	118804335/2 cliquez ici	Ens. Démarreur Jaune	Yellow	S/N 20DC1CHA 002161	(SP426)
1	1	118804335/2 cliquez ici	Ens. Démarreur Jaune	Yellow		
2	1	118804245/0 cliquez ici	Poignée Démarrage Jaune	Yellow		
3	7	9943-0516-16 cliquez ici	Vis - Torx autotaraudeuse M5x16		(SP426)	
8	1	118804243/0 cliquez ici	Poulie Démarrage			S/N 20DC1CHA 003336
8	1	118804243/0 cliquez ici	Poulie Démarrage			
8	1	118804243/1 cliquez ici	Poulie Démarrage		S/N 20DC1CHA 002161	(SP386)
8	1	118804243/1 cliquez ici	Poulie Démarrage			
9	1	112521330/0 cliquez ici	Rondelle - M6		(SP426)	
10	1	112731601/0 cliquez ici	Vis			
11	1	118804333/0 cliquez ici	Conduit D'Air			
42	1	118804215/0 cliquez ici	Levier			
65	1	118804308/0 cliquez ici	Ressort Démarrage			
69	1	118804266/0 cliquez ici	Couvre-Filtre À Air Jaune	Yellow		
70	1	118804909/0 cliquez ici	Couvre-Cylindre			
162	1	114369741/0 cliquez ici	Etiquette			
163	1	114369742/0 cliquez ici	Etiquette			

NHP Motoculture
Cultivez votre univers

Copyright ST. S.P.A.

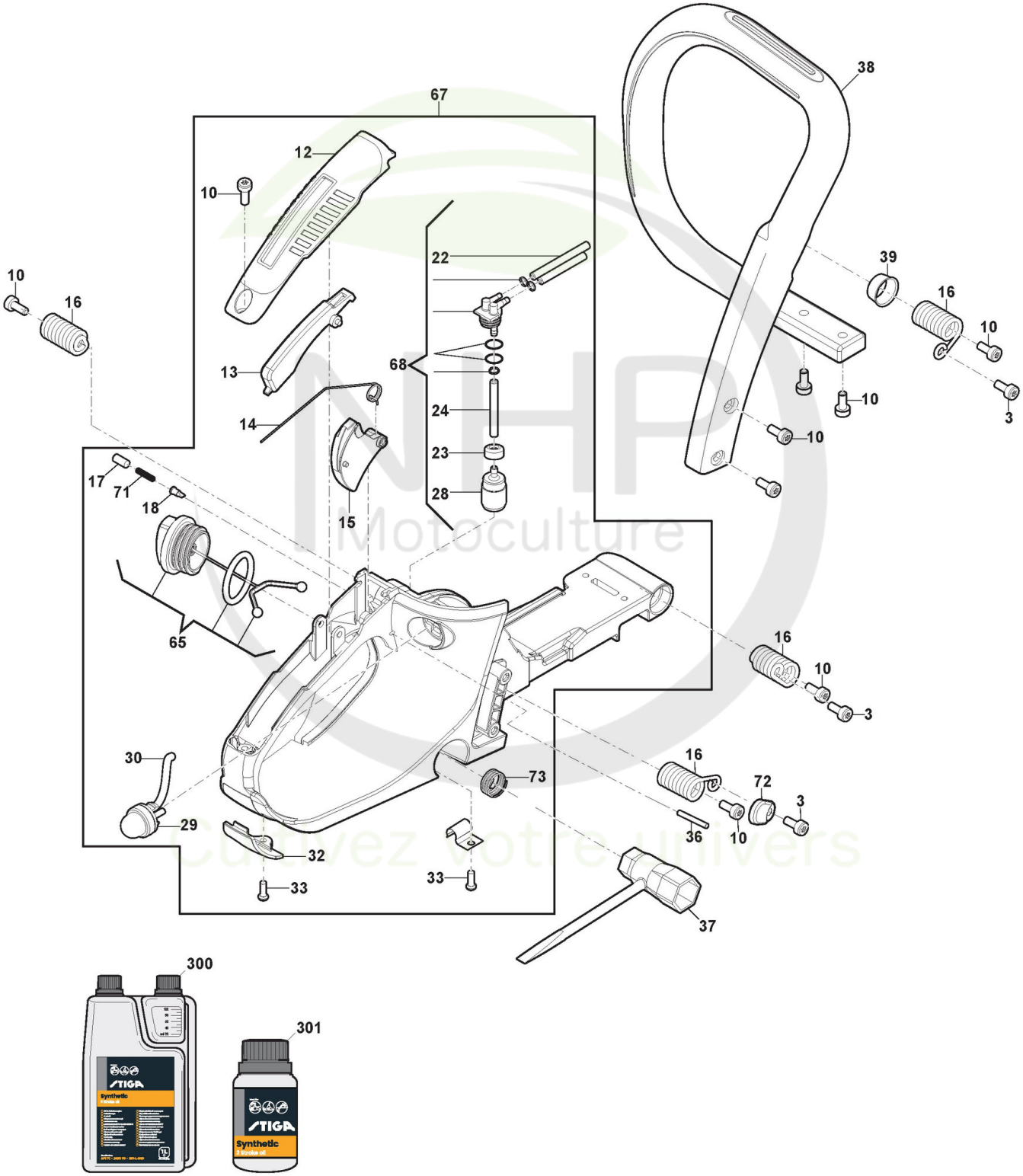

Copyright ST. S.P.A.

Carter

Réf. N°	Q.té :	Code article	Description	Articles	De	Jusqu'à
3	3	9943-0516-16 cliquez ici	Vis - Torx autotaraudeuse M5x16			
10	9	112731601/0 cliquez ici	Vis			
12	1	118804332/0 cliquez ici	Couvercle Poignée Jaune	Yellow		
13	1	118804331/0 cliquez ici	Levier De Sécurité			
14	1	118804330/0 cliquez ici	Ressort			
15	1	118804329/0 cliquez ici	Levier Accélérateur			
16	4	118804328/0 cliquez ici	Ressort			
17	1	118804327/0 cliquez ici	Valve cap			
18	1	118804227/0 cliquez ici	Vanne Évent Réservoir			
22	2	118804326/0 cliquez ici	Pipe,Fuel Return			
23	1	118804234/0 cliquez ici	Clip			31-January-2018
23	1	118804932/0 cliquez ici	Fuel Filter Balancing Weight		S/N	
24	1	118804325/0 cliquez ici	Conduite Combustible			
28	1	118804233/0 cliquez ici	Filtre Carburant		801CA1000 S/N	
28	1	118804885/0 cliquez ici	Filtre Carburant			31-January-2018
29	1	118804913/0 cliquez ici	Primer		801CA1000	
30	1	118804232/0 cliquez ici	Tube			
32	1	323059046/0 cliquez ici	Plaquette		01	
33	2	112728523/0 cliquez ici	Vis			
36	1	118801179/0 cliquez ici	Pivot			
37	1	118804221/0 cliquez ici	Spark Plug Wrench			
38	1	323300022/0 cliquez ici	Poignée Avant			
39	1	118804322/0 cliquez ici	Douille			
65	1	118804307/1 cliquez ici	Ens. Tank Cap	Claim H005/1718		
67	1	118804914/0 cliquez ici	Ens. Poignée Jaune	Yellow		
68	1	118804911/0 cliquez ici	Ens. Tube Essence			
71	1	118804881/0 cliquez ici	Ressort			
72	1	118804912/0 cliquez ici	Anti-vibration cover			
73	1	118804222/0 cliquez ici	Ressort			
300	1	1111-9230-01 cliquez ici	Huile moteur synthétique 2 temps 1 Lt, Dozer			
300	1	1111-9243-01 cliquez ici	Only for Italian Market	Solo per mercato Italiano/Only Italian Market		
301	1	1111-9231-01 cliquez ici	Huile moteur synthétique 2 temps 0,1 Lt			
301	1	1111-9269-01 cliquez ici	Only for Italian Market	Solo per mercato Italiano/Only Italian Market		

NHP Motoculture
Cultivez votre univers

Copyright ST. S.P.A.

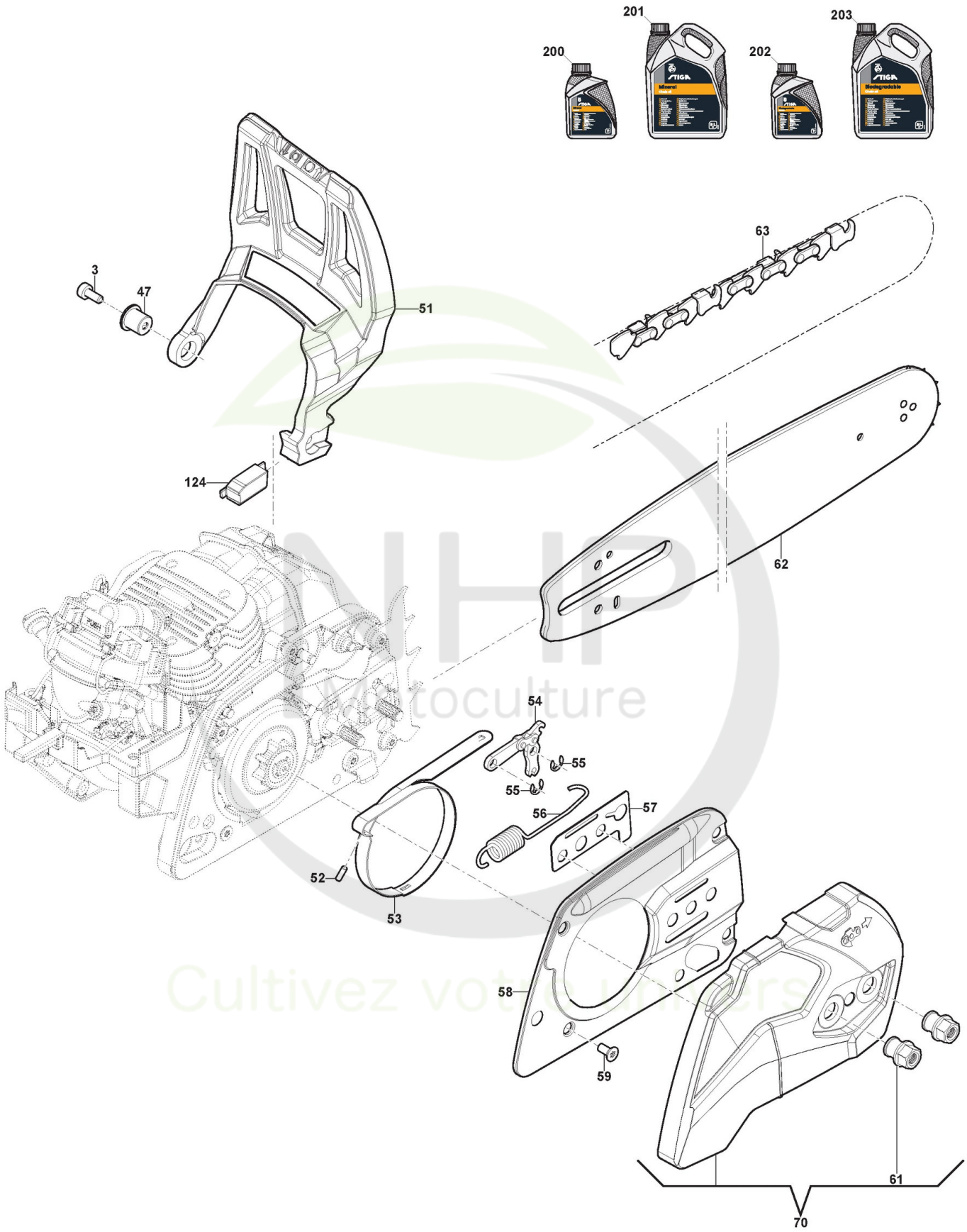

Copyright ST. S.P.A.

Carter

Réf. N°	Q.té :	Code article	Description	Articles	De	Jusqu'à
3	1	9943-0516-16 cliquez ici	Vis - Torx autotaraudeuse M5x16			
47	1	118804318/0 cliquez ici	Douille			
51	1	323455013/0 cliquez ici	Protège-Main			
52	1	123753000/0 cliquez ici	Rouleau			
53	1	118804314/0 cliquez ici	Bande Frein			
54	1	118804313/0 cliquez ici	Levier Encl. Frein Chaîne			
55	2	118804407/0 cliquez ici	Anneau Ressort			
56	1	118804312/0 cliquez ici	Ressort			
57	1	118804311/0 cliquez ici	Joint d'étanchéité			
58	1	118804310/0 cliquez ici	Couvercle Frein			
59	2	9860-0520-16 cliquez ici	Vis			
61	2	118804303/0 cliquez ici	Vis			
62	1	118800127/0 cliquez ici	Guide-Chaîne 14"-3/8"-0,050"			
63	1	1519-9117-02 cliquez ici	Chaîne 14"-3/8"-0,050"-53E			
70	1	118804267/0 cliquez ici	Carter d'embrayage Jaune	Yellow		
124	1	118804910/0 cliquez ici	Return Spring Guard Assy			
200	1	1111-9228-01 cliquez ici	Huile Chaine 1Lt Minerale			
200	1	1111-9267-01 cliquez ici	Only for Italian Market	Solo per mercato Italiano/Only Italian Market		
201	1	1111-9229-01 cliquez ici	Huile Chaine 5Lt Minerale			
201	1	1111-9268-01 cliquez ici	Only for Italian Market	Solo per mercato Italiano/Only Italian Market		
202	1	1111-9276-01 cliquez ici	Huile Chaine 5Lt Biodégradable			
202	1	1111-9328-01 cliquez ici	Only for Italian Market	Solo per mercato Italiano/Only Italian Market		
203	1	1111-9247-01 cliquez ici	Huile Chaine 5Lt Biodégradable			
203	1	1111-9247-02 cliquez ici	Only for Italian Market	Solo per mercato Italiano/Only Italian Market		

NHP Motoculture
Cultivez votre univers

Copyright ST. S.P.A.

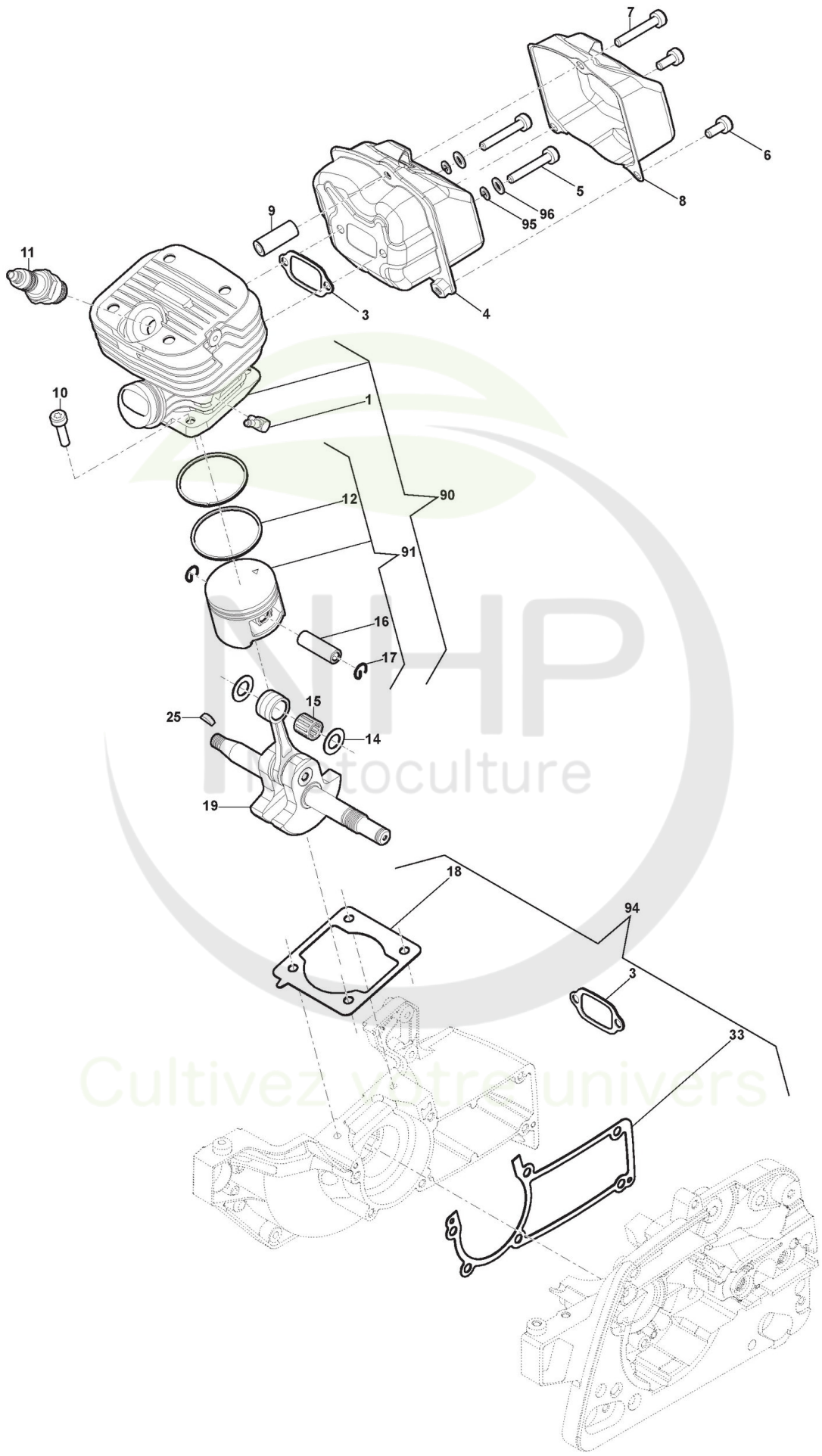

Copyright ST. S.P.A.

Moteur - Cylindre, Piston, Vilebrequin

Réf. N°	Q.té :	Code article	Description	Articles	De	Jusqu'à
1	1	118804382/0 cliquez ici	Nozzle			
3	1	118804381/0 cliquez ici	Garniture Silencieux			
4	1	118804380/0 cliquez ici	Silencieux			31-Aug-2017
4	1	118804649/0 cliquez ici	Silencieux	(RHS)	01-Sep-2017	
5	2	112789008/0 cliquez ici	Vis			
5	2	118804379/0 cliquez ici	Vis			31-Aug-2017
6	2	2135180	Vis			
7	1	2135120	Vis			
8	1	118804378/0 cliquez ici	Couvercle Silencieux			31-Aug-2017
8	1	118804651/0 cliquez ici	Couvercle Silencieux		01-Sep-2017	
9	1	118804377/0 cliquez ici	Entretoise			31-Aug-2017
9	1	118804904/0 cliquez ici	Entretoise		01-Sep-2017	
10	4	2132550	Vis			
11	1	3210024	Bougie			
12	2	118804376/0 cliquez ici	Collier Élastique			
14	2	118804375/0 cliquez ici	Joint d'étanchéité			
15	1	118804374/0 cliquez ici	Cage À Roulements			
16	1	118804373/0 cliquez ici	Pointeau Piston			
17	2	118804372/0 cliquez ici	Circlip Pointeau			
18	1	118804616/0 cliquez ici	Garniture Cylindre			
19	1	118804371/0 cliquez ici	Arbre Moteur			31-Aug-2017
19	1	118804371/1 cliquez ici	Arbre Moteur		01-Sep-2017	
25	1	118800959/0 cliquez ici	Clavette			
33	1	118804617/0 cliquez ici	Garniture Carter			
90	1	118804343/0 cliquez ici	Ens.Cylindre-Piston			
91	1	118804342/0 cliquez ici	Ens.Piston			
94	1	118804340/0 cliquez ici	Kit Joint d'étanchéité			
95	2	112581500/0 cliquez ici	Grower		01-Sep-2017	
96	2	112521320/0 cliquez ici	Rondelle		01-Sep-2017	

NHP Motoculture
Cultivez votre univers

Copyright ST. S.P.A.

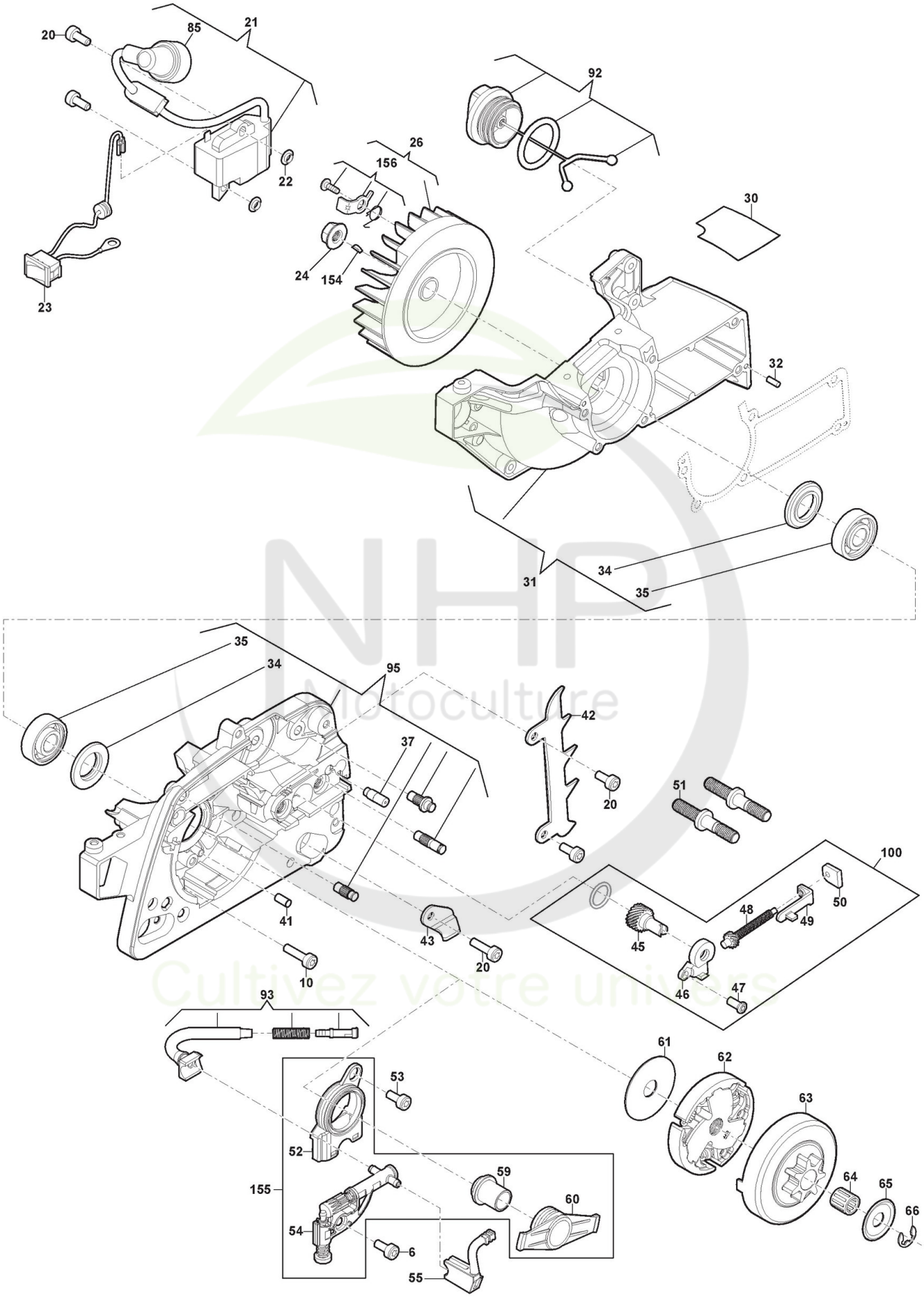

Copyright ST. S.P.A.

Moteur - Embrayage, Volant moteur

Réf. N°	Q.té :	Code article	Description	Articles	De	Jusqu'à
6	1	2135180	Vis			
10	6	2132550	Vis			
20	5	2135040	Vis			
21	1	118804370/0 cliquez ici	Bobine Électronique			
22	2	118804369/0 cliquez ici	Rondelle			
23	1	118804367/0 cliquez ici	Interrupteur			
24	1	123120008/0 cliquez ici	Ecrou			
26	1	118804356/0 cliquez ici	Volant Aimant			S/N
26	1	118804356/0 cliquez ici	Volant Aimant			S/N 20DC1CHA (SP386) 005336
26	1	118804356/1 cliquez ici	Volant Aimant		S/N	
26	1	118804356/1 cliquez ici	Volant Aimant		S/N 20DC1CHA (SP386) 005337	
30	1	118804366/0 cliquez ici	Heat Insulator			
31	1	118804905/0 cliquez ici	Carter Moteur Gauche	From single part To Assy		
32	2	123753000/0 cliquez ici	Rouleau			
34	2	118804364/0 cliquez ici	Anneau De Tenue			
35	2	118804363/0 cliquez ici	Roulement À Billes			
37	1	118804587/0 cliquez ici	Injecteur Départ Huile			
41	1	118801158/0 cliquez ici	Goupille			
42	1	118804362/0 cliquez ici	Cliquet			
43	1	323059044/0 cliquez ici	Butée Chaîne			
45	1	118804288/0 cliquez ici	Tendeur Chaîne			
46	1	118804361/0 cliquez ici	Couvercle De Engrenage			
47	1	112726389/0 cliquez ici	Vis			
48	1	118804289/0 cliquez ici	Vis du tendeur			
49	1	118804359/0 cliquez ici	Goujon Tendeur De Chaîne			
50	1	118804285/0 cliquez ici	Plaquette			
51	2	118804358/0 cliquez ici	Boulon			
52	1	118804301/0 cliquez ici	Oil Pump Cover			
53	1	2135020	Vis			
54	1	118804300/0 cliquez ici	Pompe À Huile			31-Aug-2017
54	1	118804300/1 cliquez ici	Pompe À Huile		01-Sep-2017	
55	1	118804299/0 cliquez ici	Tuyau Refoul. Huile			
59	1	118804357/0 cliquez ici	Douille			
60	1	118804297/0 cliquez ici	Vis Sans Fin			
61	1	118804296/0 cliquez ici	Rondelle			
62	1	118804295/0 cliquez ici	Embrajage			
63	1	118804355/0 cliquez ici	Cloche Embrayage			
64	1	118804511/0 cliquez ici	Cage À Roulements			
65	1	118804290/0 cliquez ici	Rondelle			
66	1	112000955/0 cliquez ici	Anneau Benzing ø8			
85	1	118804522/0 cliquez ici	Ens. Capuchon Bougie			
92	1	118804307/1 cliquez ici	Ens. Tank Cap	Claim H005/1718		
93	1	118804250/0 cliquez ici	Ens. Tuyau Plongeur Huile			
95	1	118804906/0 cliquez ici	Carter Moteur Droit	Change the Assy		
100	1	118804907/0 cliquez ici	Tendeur Chaîne			
154	1	118800959/0 cliquez ici	Clavette			
155	1	118805079/0 cliquez ici	Ens. Pompe À Huile	The bush inside the kit used only for SP386-426		
156	1	118804523/0 cliquez ici	Fixation Démarreur			

Copyright ST. S.P.A.

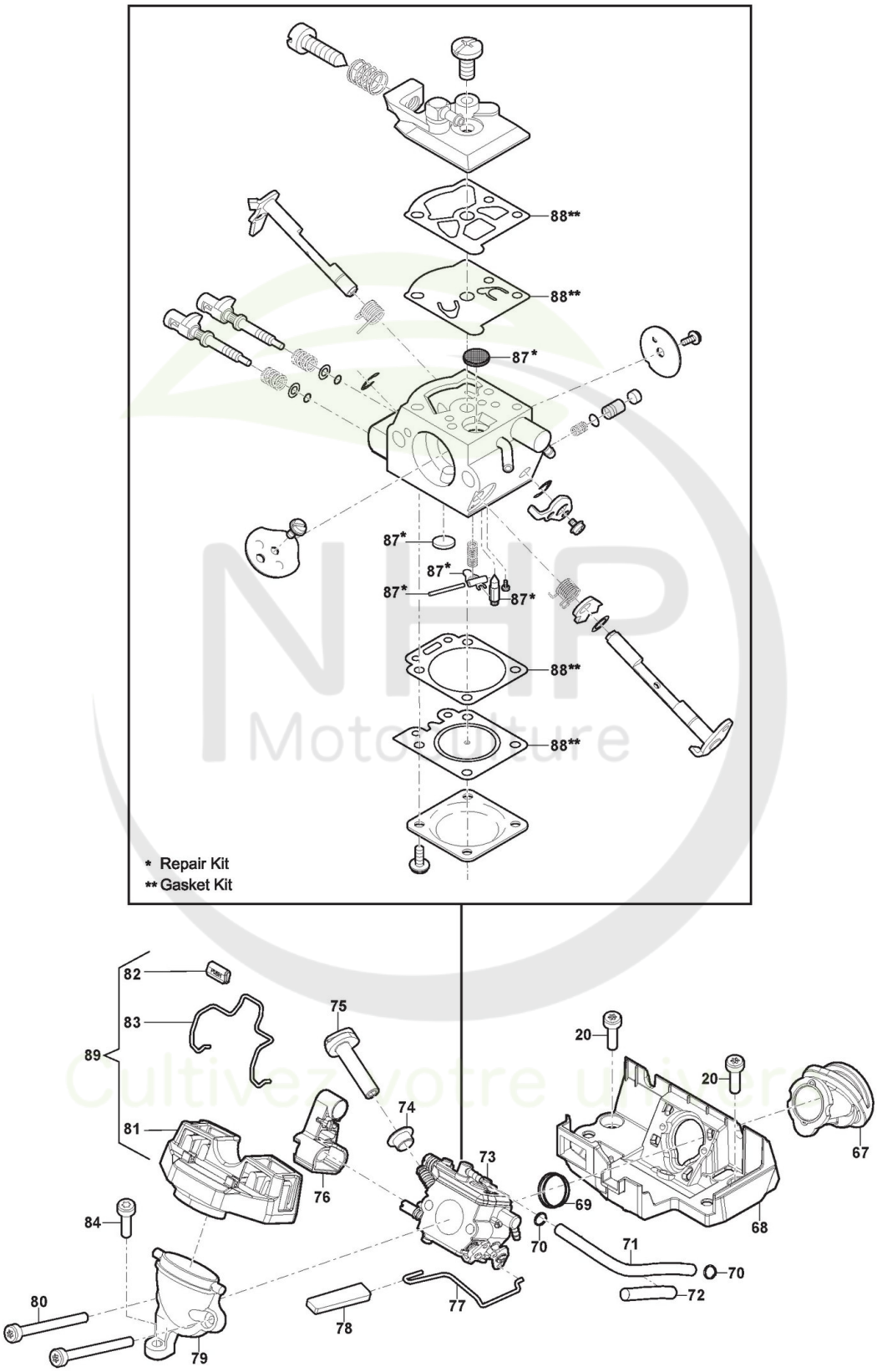

Copyright ST. S.P.A.

Réf. N°	Q.té :	Code article	Description	Articles	De	Jusqu'à
20	2	2135040	Vis			
67	1	118804346/0 cliquez ici	Collecteur D'Aspiration			
68	1	323784016/0 cliquez ici	Carburettor Support			
69	1	118804273/0 cliquez ici	Support Ring			
70	2	118804354/0 cliquez ici	Collier Tuyau			
71	1	118804353/0 cliquez ici	Tube Essence			31-Aug-2017
71	1	118804353/1 cliquez ici	Tube Essence		01-Sep-2017	
72	1	118804352/0 cliquez ici	Tube			
73	1	118804351/0 cliquez ici	Carburateur			31-Aug-2017
73	1	118804351/1 cliquez ici	Carburateur		01-Sep-2017	
74	1	118804278/0 cliquez ici	Douille			
75	1	323315115/0 cliquez ici	Choke Knob			
76	1	118804349/0 cliquez ici	Guide			
77	1	118804348/0 cliquez ici	Tige Accélérateur			
78	1	118804347/0 cliquez ici	Poignèe			
79	1	118804409/0 cliquez ici	Base Pour Filtre À Huile			
80	2	112760471/0 cliquez ici	Vis			
81	1	118804345/0 cliquez ici	Filtre À Air			
82	1	118804282/0 cliquez ici	Poignèe			
83	1	118804344/0 cliquez ici	Filtre À Air, Lock			
84	1	112728519/0 cliquez ici	Vis			31-Aug-2017
84	1	112731601/0 cliquez ici	Vis		01-Sep-2017	
87	1	118804524/0 cliquez ici	Kit Réparation Carbureteur			
88	1	118804525/0 cliquez ici	Kit Garnitures Carburateur			
89	1	118804908/0 cliquez ici	Filtre À Air			

NHP Motoculture
Cultivez votre univers

Copyright ST. S.P.A.