Retrouvez cette pièce sur nhp-motoculture.fr en cliquant sur le numéro de référence

STIGA

SP 380 Q (2010)

223514152/10

Spare parts list
Reservdelar
Repuestos
Ersatzteile
Pièces détachées
Reserve onderdelen
Catalogo ricambi

NHP Motoculture
Cultivez votre univers

● Use ST. S.p.A. Genuine Spare Parts specified in the parts list for repair and/or replacement.
● The contents described in the parts list may change due to improvement.
● The drawings of the spare parts are only indicative And might Not represent the part in question exactly.
● The indications "right" - "left" - "front" - "rear" refer to the position of the operator when using the machine.
● When placing orders of parts for repair And/Or replacement, make sure that the illustrated parts list Is the one applying to the machine's year of manufacture, as shown on the identification plate attached to the machine.

All rights reserved. No part Of this material may be reproduced Or transmitted, in any form Or by any means, electronic Or mechanical, including photocopying, recording Or by any information storage And retrieval system, without permision in writing from ST. S.p.A.

Copyright ST. S.P.A.

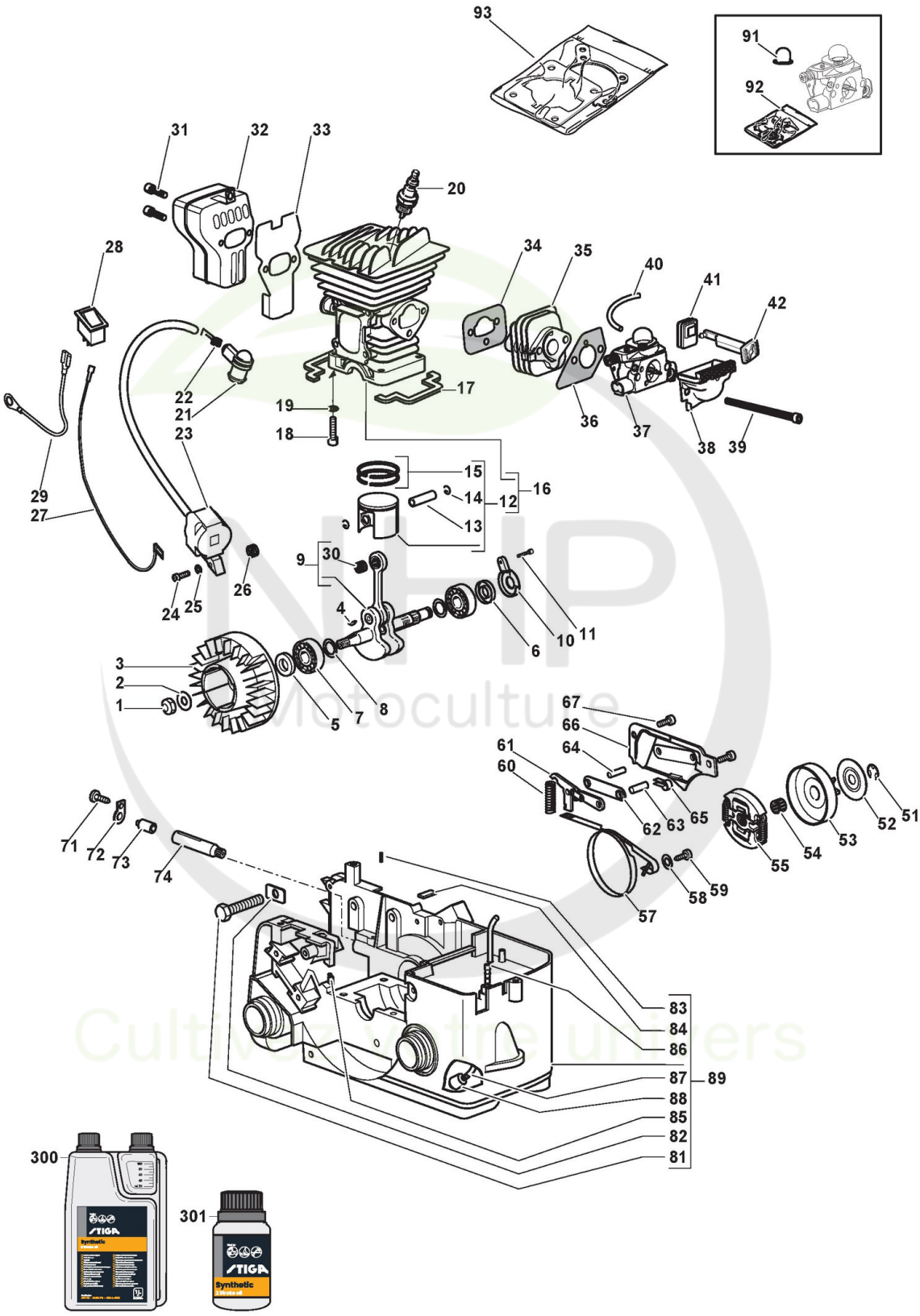

Copyright ST. S.P.A.

Moteur

Réf. N°	Q.té :	Code article	Description	Articles	De	Jusqu'à
1	1	2432050	Ecrou			
2	1	2312080	Rondelle			
3	1	3L4541210/1 cliquez ici	Volant Aimant		01-Sep-2005	
3	1	4541210	Volant Aimant			31-Aug-2005
4	1	3151010	Languette Volant			
5	1	3121071	Anneau De Tenue	5a		
6	1	3121072	Anneau De Tenue	5b		
7	2	3112030	Roulement À Billes			
8	2	3614480	Rondelle			
9	1	383020003/0 cliquez ici	Arbre Moteur			
10	1	3750311	Couvercle Pompe À Huile			
11	1	2123020	Vis			
12	1	383590005/0 cliquez ici	Ens.Piston Ø 39			
13	1	3158260	Pointeau Piston			
14	2	3356050	Anneau Butée Pointeau			
15	2	123204003/0 cliquez ici	Collier Élastique Ø 39			
16	1	383070005/0 cliquez ici	Ens.Cylindre-Piston			
17	2	3721560	Garniture Cylindre			
18	4	2135060	Vis			
19	4	2330020	Rondelle			
20	1	3210024	Bougie			
21	1	3748880	Capuchon Bougie			
22	1	3657050	Ressort Fixation Bougie			
23	1	3L3211350/1 cliquez ici	Bobine Électronique			
24	2	2123140	Vis			
25	2	2321150	Rondelle			
26	1	3654480	Ressort			
27	1	3211380	Câble Masse			
28	1	3210970	Interrupteur D'Arrêt			
29	1	3211690	Câble Masse			
30	1	3116100	Roulement À Aiguilles			
31	2	2135040	Vis			
32	1	183740004/0 cliquez ici	Ens. Silencieux			
33	1	123280022/0 cliquez ici	Ens. Silencieux			
34	1	1L3724300/1 cliquez ici	Joint Collecteur-Cylindre			
35	1	3750180	Collecteur D'Aspiration			
36	1	1L3724160/1 cliquez ici	Garnitures Carburateur			
37	1	123054003/2 cliquez ici	Carburateur			
38	1	8744781	Collecteur D'Aspiration			
39	2	2135210	Vis			
40	1	3786130	Tube			
41	1	3745650	Caoutchouc Levier Air			
42	1	3743407	Levier Air			
51	1	112000955/0 cliquez ici	Anneau Benzing ø8			
52	1	3612620	Rondelle			
53	1	4121208	Cloche Embrayage			
54	1	3114190	Roulement À Aiguilles			
55	1	3L4252200/1 cliquez ici	Ens. Friction			

Copyright ST. S.P.A.

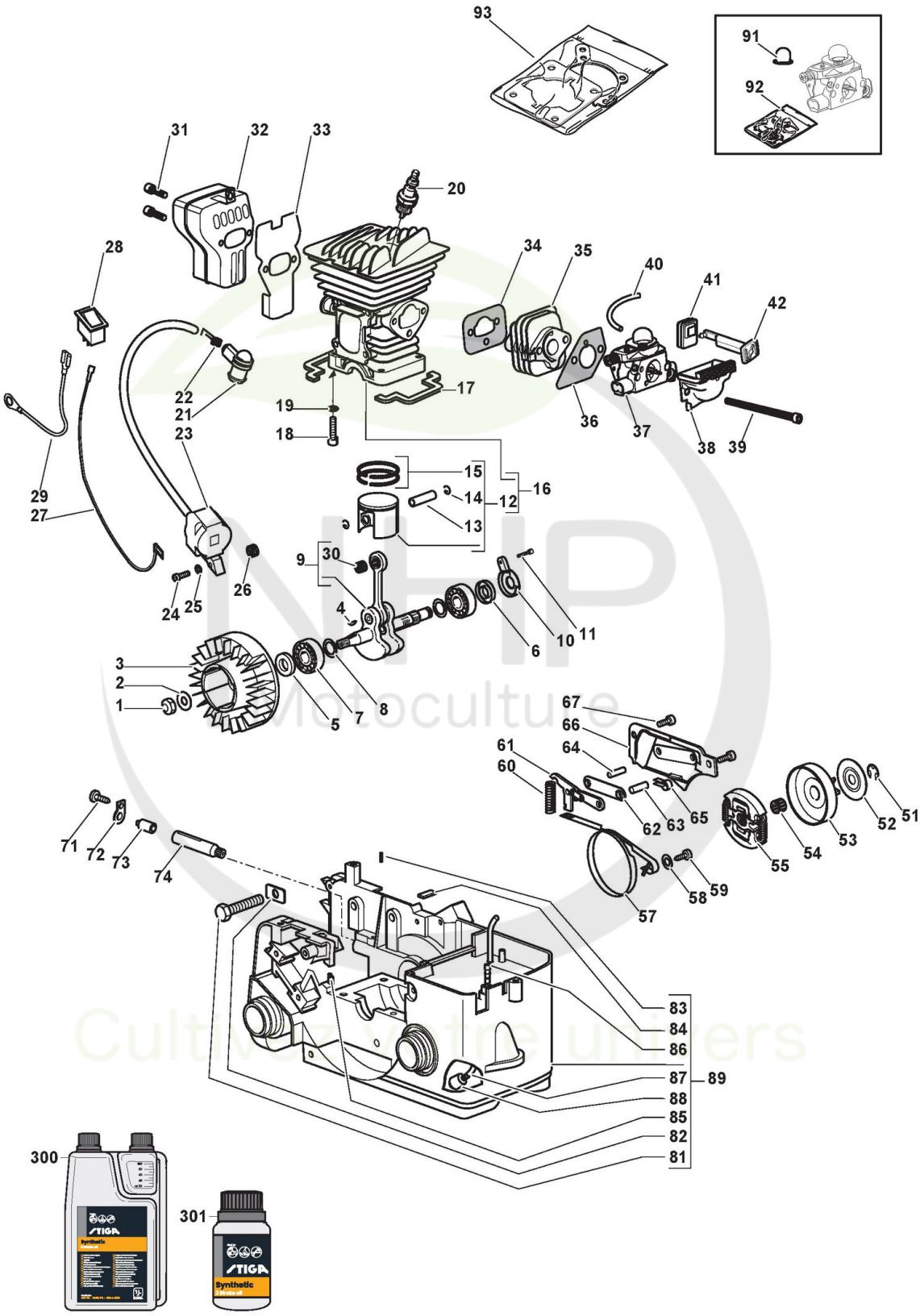

Copyright ST. S.P.A.

Réf. N°	Q.té :	Code article	Description	Articles	De	Jusqu'à
57	1	3614740	Bande Frein			
58	1	2312150	Rondelle			
59	1	2123060	Vis			
60	1	3654570	Ressort Frein			
61	1	4252310	Levier Bande Frein			
62	1	3614490	Plaque Frein			
63	1	3180500	Rouleau			
64	1	3180510	Rouleau			
65	1	3614780	Ressort			
67	2	2123100	Vis			
71	1	2123020	Vis			
72	1	3614810	Plaque Caout. Corps Pompe			
73	1	3744790	Caoutchouc			
74	1	4252220	Ens. Pompe À Huile			
81	1	123878001/0 cliquez ici	Vis			
82	1	323650100/0 cliquez ici	Vis			
83	1	3741367	Bouchon Pour Arrivée Huile			
84	1	3614930	Renfort Base Guide			
85	1	383867000/0 cliquez ici	Tuyau Évent Huile			
86	1	4253680	Vanne Évent Réservoir			
87	1	3786050	Tuyau Plongeur Mélange			
88	1	4253290	Filtre D'Aspiration			
91	1	3744870	Primer			
92	1	8724091	Kit Membrane Carburateur			
93	1	383303514/0 cliquez ici	Kit joint d'étanchéité			
300	1	1111-9230-01 cliquez ici	Huile moteur synthétique 2 temps 1 Lt, Dozer			
300	1	1111-9243-01 cliquez ici	Only for Italian Market	Solo per mercato Italiano/Only Italian Market		
301	1	1111-9231-01 cliquez ici	Huile moteur synthétique 2 temps 0,1 Lt			
301	1	1111-9269-01 cliquez ici	Only for Italian Market	Solo per mercato Italiano/Only Italian Market		

NHP Motoculture
Cultivez votre univers

Copyright ST. S.P.A.

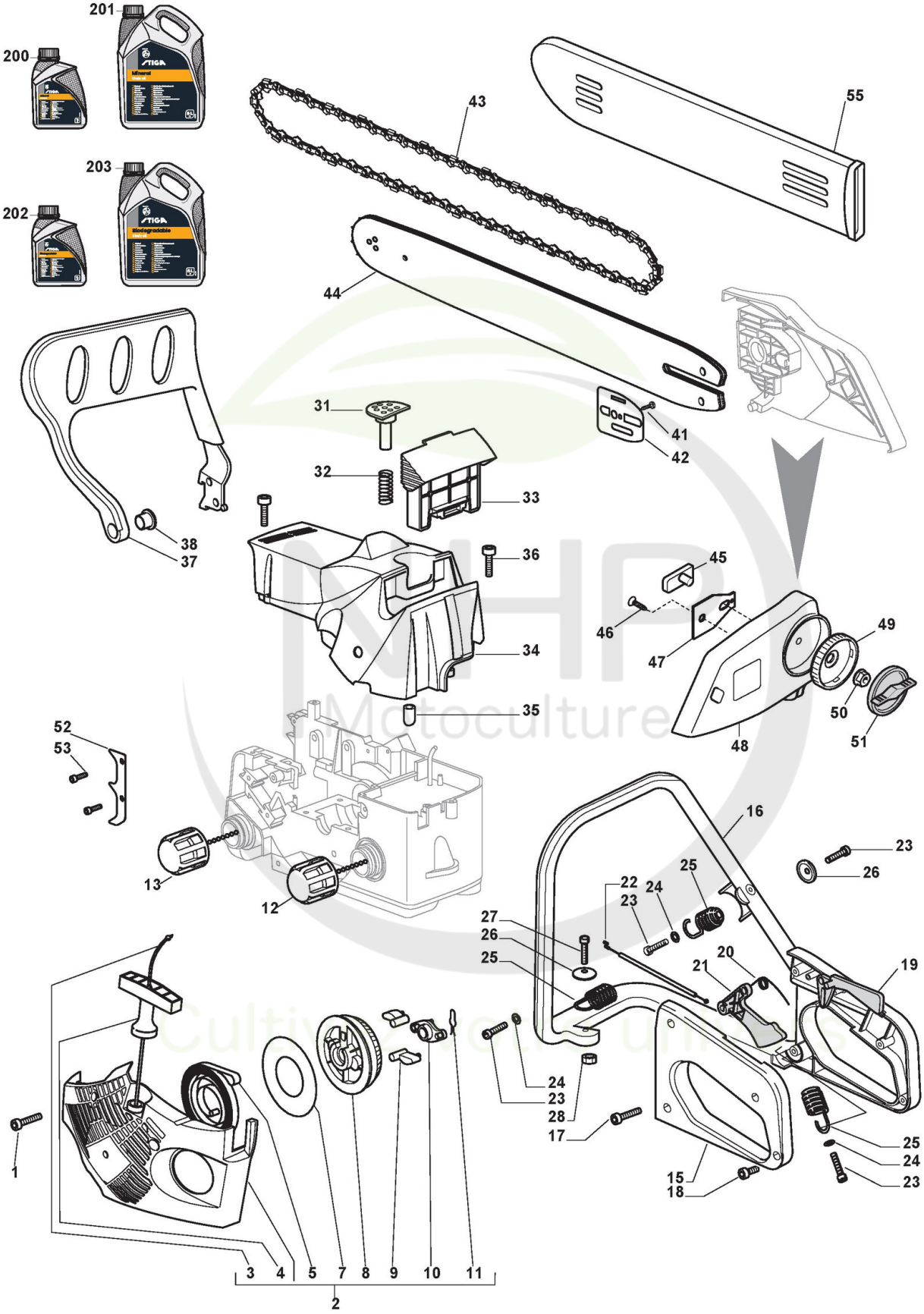

Copyright ST. S.P.A.

Carter

Réf. N°	Q.té :	Code article	Description	Articles	De	Jusqu'à
1	3	2123030	Vis			
3	1	3784030	Câble Démarrage			
4	1	323300004/0 cliquez ici	Poignée Démarrage			
5	1	4611480	Ressort Démarrage			
7	1	3723640	Disque Ressort Démarrage			
8	1	3750130	Poulie Démarrage			
9	2	3750080	Fixation Démarreur			
10	1	3750140	Guides Crochets Démarrage			
11	1	3657480	Butée			
12	1	4252630	Bouchon D'Huile			
13	1	4252630	Bouchon D'Huile			
15	1	4563157	Couvercle Poignée			
16	1	4563147	Poignèe			
17	2	2123030	Vis			
18	3	2123100	Vis			
19	1	3743597	Levier De Sécurité			
20	1	1L3654440/1 cliquez ici	Molla Leva Accel. E Sicurezza 360-41			
21	1	3743587	Levier Accél. Pour Câble			
22	1	4252480	Câble Accélérateur + Gaine			
23	4	2123031	Vis			
24	3	2312090	Rondelle			
25	3	3654400	Ressort			
26	2	3614800	Rondelle			
27	1	2135040	Vis			
28	1	2432040	Ecrou			
31	1	3750440	Elément Pompant Air Purge			
32	1	3654430	Ressort			
33	1	383220002/0 cliquez ici	Filtre À Air			
34	1	323087018/0 cliquez ici	Couvre-Cylindre Jaune			
34	1	323087019/0 cliquez ici	Couvre-Cylindre Rouge			
35	1	3750450	Bouchon Bouton Air Purge			
36	3	2123030	Vis			
37	1	4563267	Protège-Main + Insert			
38	1	3614330	Douille			
41	1	2123060	Vis			
42	1	323311002/0 cliquez ici	Plaque Base Guide			
43	1	4113702	Chaîne 14inch			
44	1	123900205/0 cliquez ici	Guide-Chaîne 14inch			
45	1	323796003/0 cliquez ici	Goujon Tendeur De Chaîne			
46	1	2123060	Vis			
47	1	323650107/0 cliquez ici	Renfort Base Guide			
49	1	323250000/0 cliquez ici	Bague			
50	1	2670270	Ecrou			
51	1	323593501/0 cliquez ici	Pommeau			
52	1	323026000/0 cliquez ici	Cliquet			
53	2	2123100	Vis			
55	1	4181297	Protège-Guide 14inch			
200	1	1111-9228-01 cliquez ici	Huile Chaine 1Lt Minerale			

Copyright ST. S.P.A.

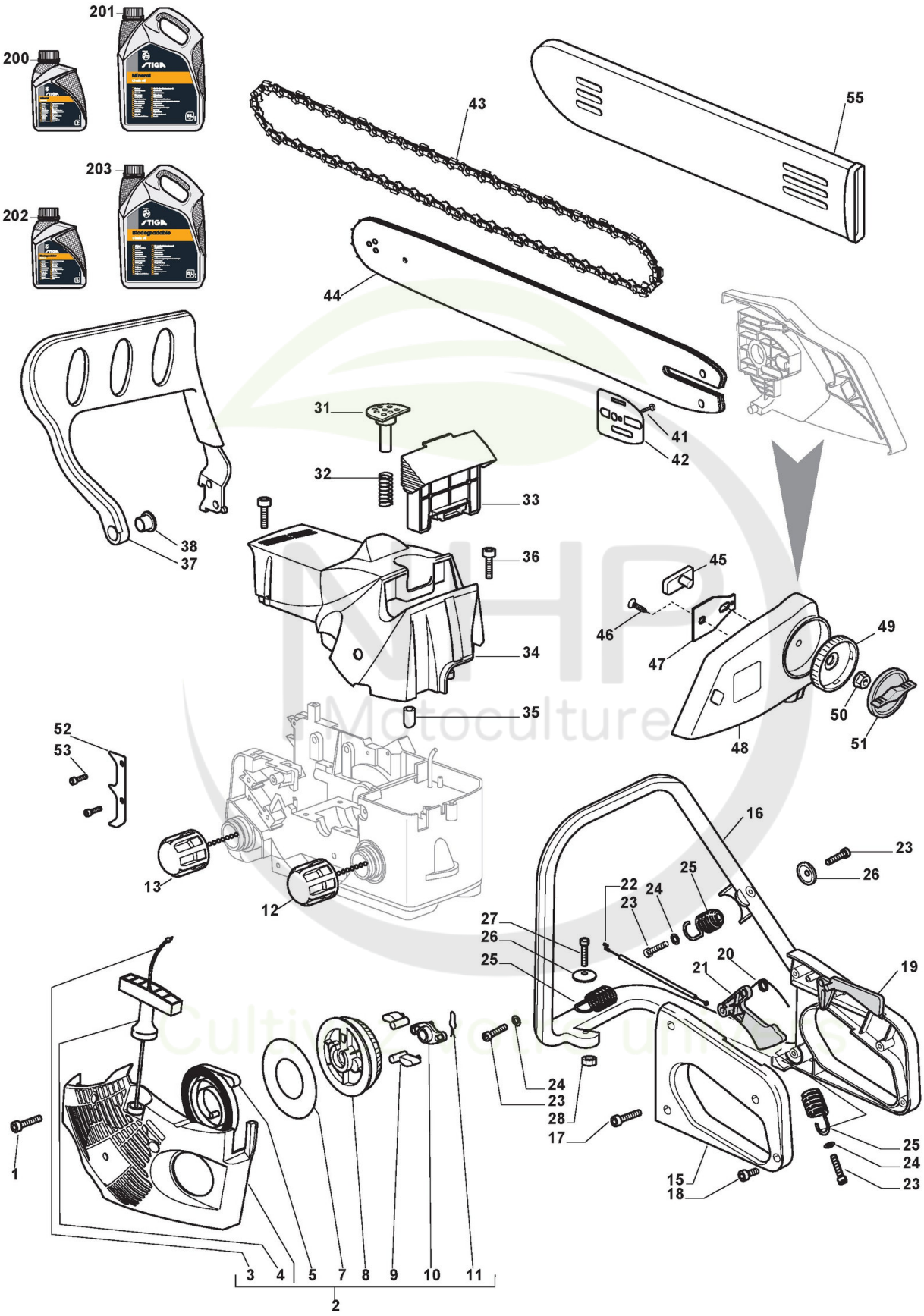

Copyright ST. S.P.A.

Réf. N°	Q.té :	Code article	Description	Articles	De	Jusqu'à
200	1	1111-9267-01 cliquez ici	Only for Italian Market	Solo per mercato Italiano/Only Italian Market		
201	1	1111-9229-01 cliquez ici	Huile Chaine 5Lt Minerale			
201	1	1111-9268-01 cliquez ici	Only for Italian Market	Solo per mercato Italiano/Only Italian Market		
202	1	1111-9276-01 cliquez ici	Huile Chaine 5Lt Biodégradable			
202	1	1111-9328-01 cliquez ici	Only for Italian Market	Solo per mercato Italiano/Only Italian Market		
203	1	1111-9247-01 cliquez ici	Huile Chaine 5Lt Biodégradable			
203	1	1111-9247-02 cliquez ici	Only for Italian Market	Solo per mercato Italiano/Only Italian Market		

NHP Motoculture
Cultivez votre univers

Copyright ST. S.P.A.