Retrouvez cette pièce sur nhp-motoculture.fr en cliquant sur le numéro de référence

# STIGA

## SP 380 (2010)

223516052/10

# Spare parts list
# Reservdelar
# Repuestos
# Ersatzteile
# Pièces détachées
# Reserve onderdelen
# Catalogo ricambi

NHP Motoculture
Cultivez votre univers

● Use ST. S.p.A.  Genuine Spare Parts specified in the parts list for repair and/or replacement.
● The contents described in the parts list may change due to improvement.
● The drawings of the spare parts are only indicative And might Not represent the part in question exactly.
● The indications "right" - "left" - "front" - "rear" refer to the position of the operator when using the machine.
● When placing orders of parts for repair And/Or replacement, make sure that the illustrated parts list Is the one applying to the machine's year of manufacture, as shown on the identification plate attached to the machine.

All rights reserved. No part Of this material may be reproduced Or transmitted, in any form Or by any means, electronic Or mechanical, including photocopying, recording Or by any information storage And retrieval system, without permision in writing from ST. S.p.A.


Copyright ST. S.P.A.

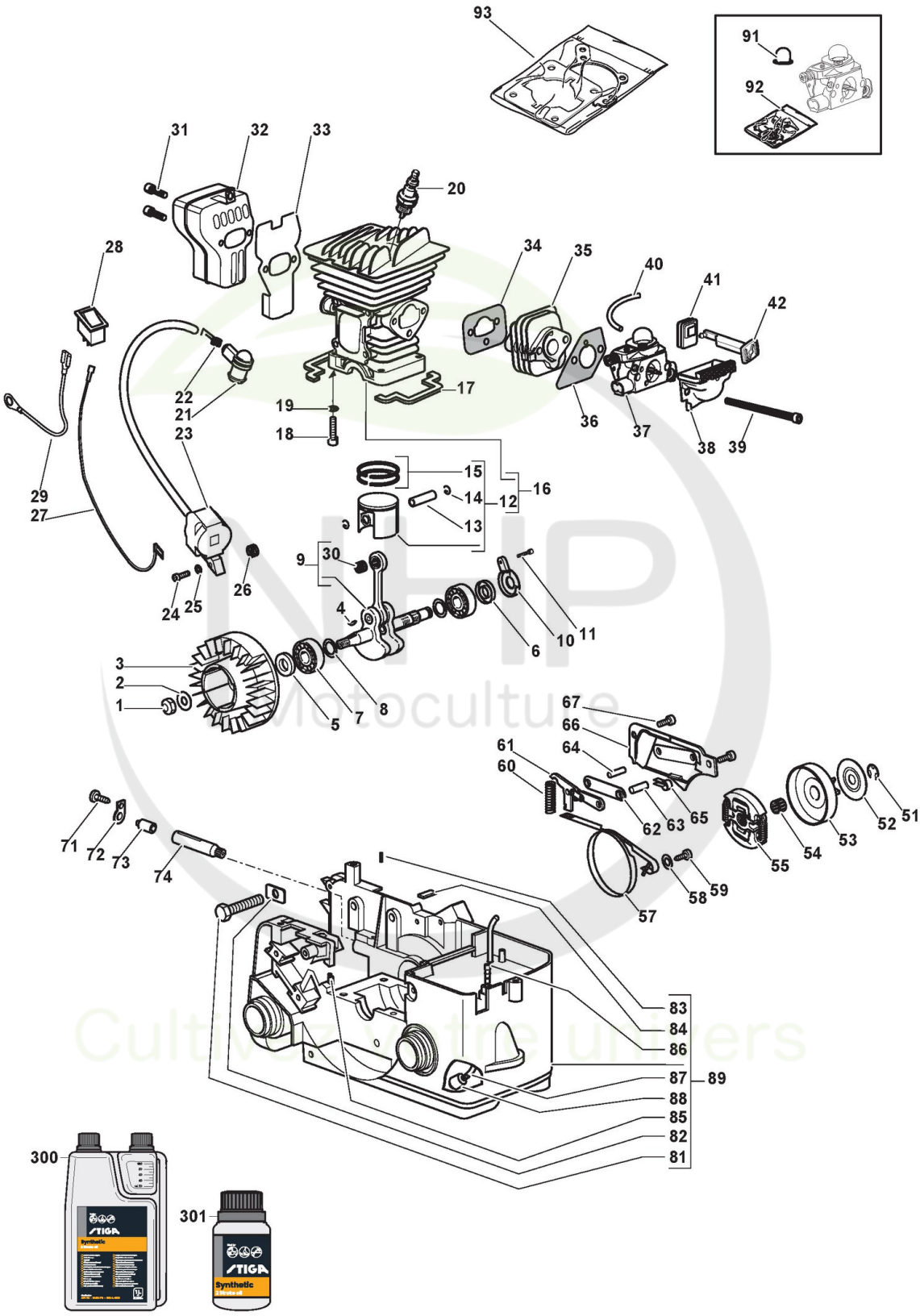



Copyright ST. S.P.A.

# Moteur

| Réf. N° | Q.té : | Code article | Description | Articles | De | Jusqu'à |
|---|---|---|---|---|---|---|
| 1 | 1 | 2432050 | Ecrou | | | |
| 2 | 1 | 2312080 | Rondelle | | | |
| 3 | 1 | 3L4541210/1 cliquez ici | Volant Aimant | | 01-Sep-2005 | |
| 3 | 1 | 4541210 | Volant Aimant | | | 31-Aug-2005 |
| 4 | 1 | 3151010 | Languette Volant | | | |
| 5 | 1 | 3121071 | Anneau De Tenue | 5a | | |
| 6 | 1 | 3121072 | Anneau De Tenue | 5b | | |
| 7 | 2 | 3112030 | Roulement À Billes | | | |
| 8 | 2 | 3614480 | Rondelle | | | |
| 9 | 1 | 383020003/0 cliquez ici | Arbre Moteur | | | |
| 10 | 1 | 3750311 | Couvercle Pompe À Huile | | | |
| 11 | 1 | 2123020 | Vis | | | |
| 12 | 1 | 383590005/0 cliquez ici | Ens.Piston Ø 39 | | | |
| 13 | 1 | 3158260 | Pointeau Piston | | | |
| 14 | 2 | 3356050 | Anneau Butée Pointeau | | | |
| 15 | 2 | 123204003/0 cliquez ici | Collier Élastique Ø 39 | | | |
| 16 | 1 | 383070005/0 cliquez ici | Ens.Cylindre-Piston | | | |
| 17 | 2 | 3721560 | Garniture Cylindre | | | |
| 18 | 4 | 2135060 | Vis | | | |
| 19 | 4 | 2330020 | Rondelle | | | |
| 20 | 1 | 3210024 | Bougie | | | |
| 21 | 1 | 3748880 | Capuchon Bougie | | | |
| 22 | 1 | 3657050 | Ressort Fixation Bougie | | | |
| 23 | 1 | 3L3211350/1 cliquez ici | Bobine Électronique | | | |
| 24 | 2 | 2123140 | Vis | | | |
| 25 | 2 | 2321150 | Rondelle | | | |
| 26 | 1 | 3654480 | Ressort | | | |
| 27 | 1 | 3211380 | Câble Masse | | | |
| 28 | 1 | 3210970 | Interrupteur D'Arrêt | | | |
| 29 | 1 | 3211690 | Câble Masse | | | |
| 30 | 1 | 3116100 | Roulement À Aiguilles | | | |
| 31 | 2 | 2135040 | Vis | | | |
| 32 | 1 | 183740004/0 cliquez ici | Ens. Silencieux | | | |
| 33 | 1 | 123280022/0 cliquez ici | Ens. Silencieux | | | |
| 34 | 1 | 1L3724300/1 cliquez ici | Joint Collecteur-Cylindre | | | |
| 35 | 1 | 3750180 | Collecteur D'Aspiration | | | |
| 36 | 1 | 1L3724160/1 cliquez ici | Garnitures Carburateur | | | |
| 37 | 1 | 123054003/2 cliquez ici | Carburateur | | | |
| 38 | 1 | 8744781 | Collecteur D'Aspiration | | | |
| 39 | 2 | 2135210 | Vis | | | |
| 40 | 1 | 3786130 | Tube | | | |
| 41 | 1 | 3745650 | Caoutchouc Levier Air | | | |
| 42 | 1 | 3743407 | Levier Air | | | |
| 51 | 1 | 112000955/0 cliquez ici | Anneau Benzing ø8 | | | |
| 52 | 1 | 3612620 | Rondelle | | | |
| 53 | 1 | 4121208 | Cloche Embrayage | | | |
| 54 | 1 | 3114190 | Roulement À Aiguilles | | | |
| 55 | 1 | 3L4252200/1 cliquez ici | Ens. Friction | | | |


Copyright ST. S.P.A.

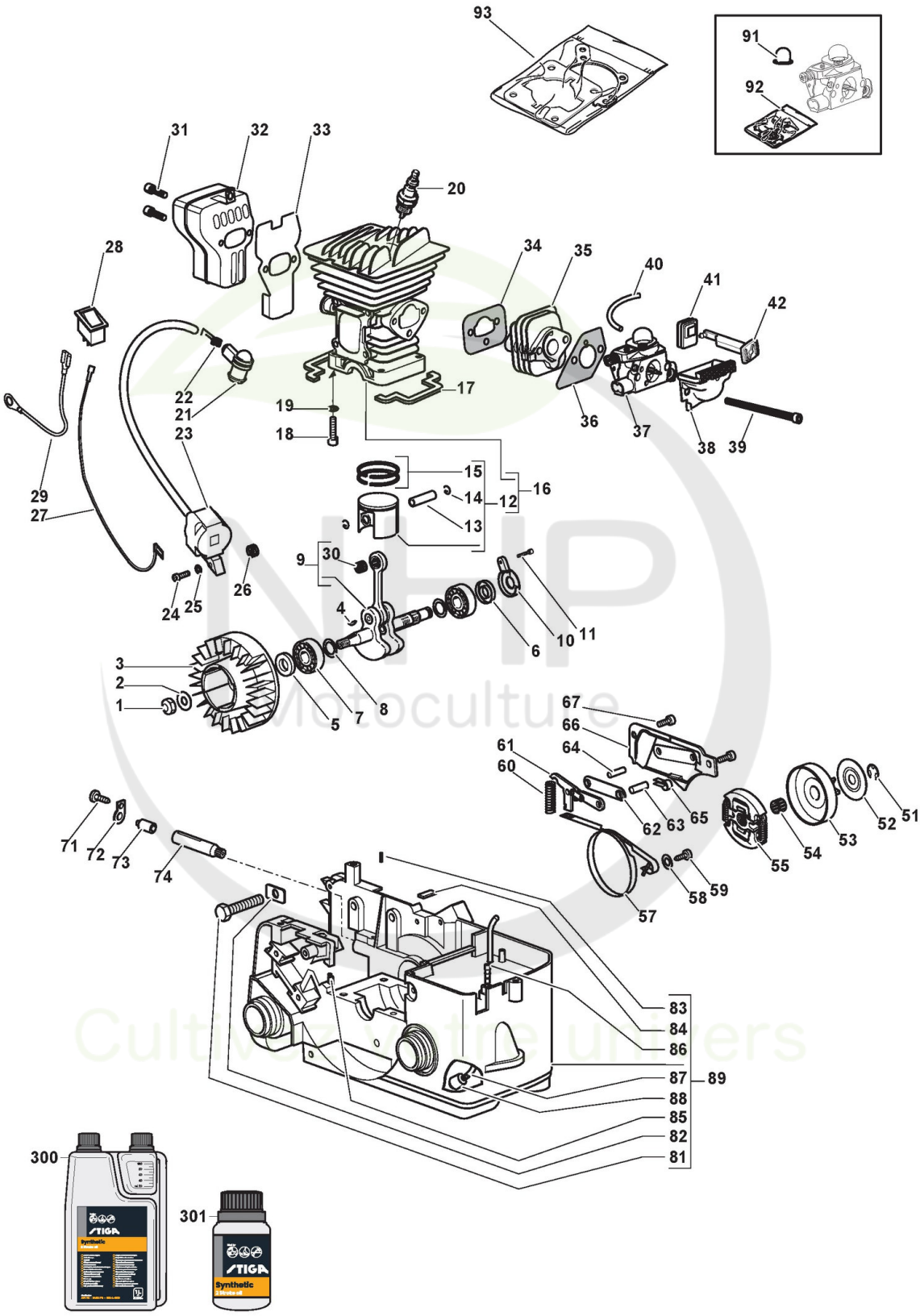



Copyright ST. S.P.A.

| Réf. N° | Q.té : | Code article | Description | Articles | De | Jusqu'à |
|---|---|---|---|---|---|---|
| 57 | 1 | 3614740 | Bande Frein | | | |
| 58 | 1 | 2312150 | Rondelle | | | |
| 59 | 1 | 2123060 | Vis | | | |
| 60 | 1 | 3654570 | Ressort Frein | | | |
| 61 | 1 | 4252310 | Levier Bande Frein | | | |
| 62 | 1 | 3614490 | Plaque Frein | | | |
| 63 | 1 | 3180500 | Rouleau | | | |
| 64 | 1 | 3180510 | Rouleau | | | |
| 65 | 1 | 3614780 | Ressort | | | |
| 67 | 2 | 2123100 | Vis | | | |
| 71 | 1 | 2123020 | Vis | | | |
| 72 | 1 | 3614810 | Plaque Caout. Corps Pompe | | | |
| 73 | 1 | 3744790 | Caoutchouc | | | |
| 74 | 1 | 4252220 | Ens. Pompe À Huile | | | |
| 81 | 1 | 123878001/0 cliquez ici | Vis | | | |
| 82 | 1 | 323650100/0 cliquez ici | Vis | | | |
| 83 | 1 | 3741367 | Bouchon Pour Arrivée Huile | | | |
| 84 | 1 | 3614930 | Renfort Base Guide | | | |
| 85 | 1 | 383867000/0 cliquez ici | Tuyau Évent Huile | | | |
| 86 | 1 | 4253680 | Vanne Évent Réservoir | | | |
| 87 | 1 | 3786050 | Tuyau Plongeur Mélange | | | |
| 88 | 1 | 4253290 | Filtre D'Aspiration | | | |
| 91 | 1 | 3744870 | Primer | | | |
| 92 | 1 | 8724091 | Kit Membrane Carburateur | | | |
| 93 | 1 | 383303514/0 cliquez ici | Kit joint d'étanchéité | | | |
| 300 | 1 | 1111-9230-01 cliquez ici | Huile moteur synthétique 2 temps 1 Lt, Dozer | | | |
| 300 | 1 | 1111-9243-01 cliquez ici | Only for Italian Market | Solo per mercato Italiano/Only Italian Market | | |
| 301 | 1 | 1111-9231-01 cliquez ici | Huile moteur synthétique 2 temps 0,1 Lt | | | |
| 301 | 1 | 1111-9269-01 cliquez ici | Only for Italian Market | Solo per mercato Italiano/Only Italian Market | | |

NHP Motoculture
Cultivez votre univers


Copyright ST. S.P.A.

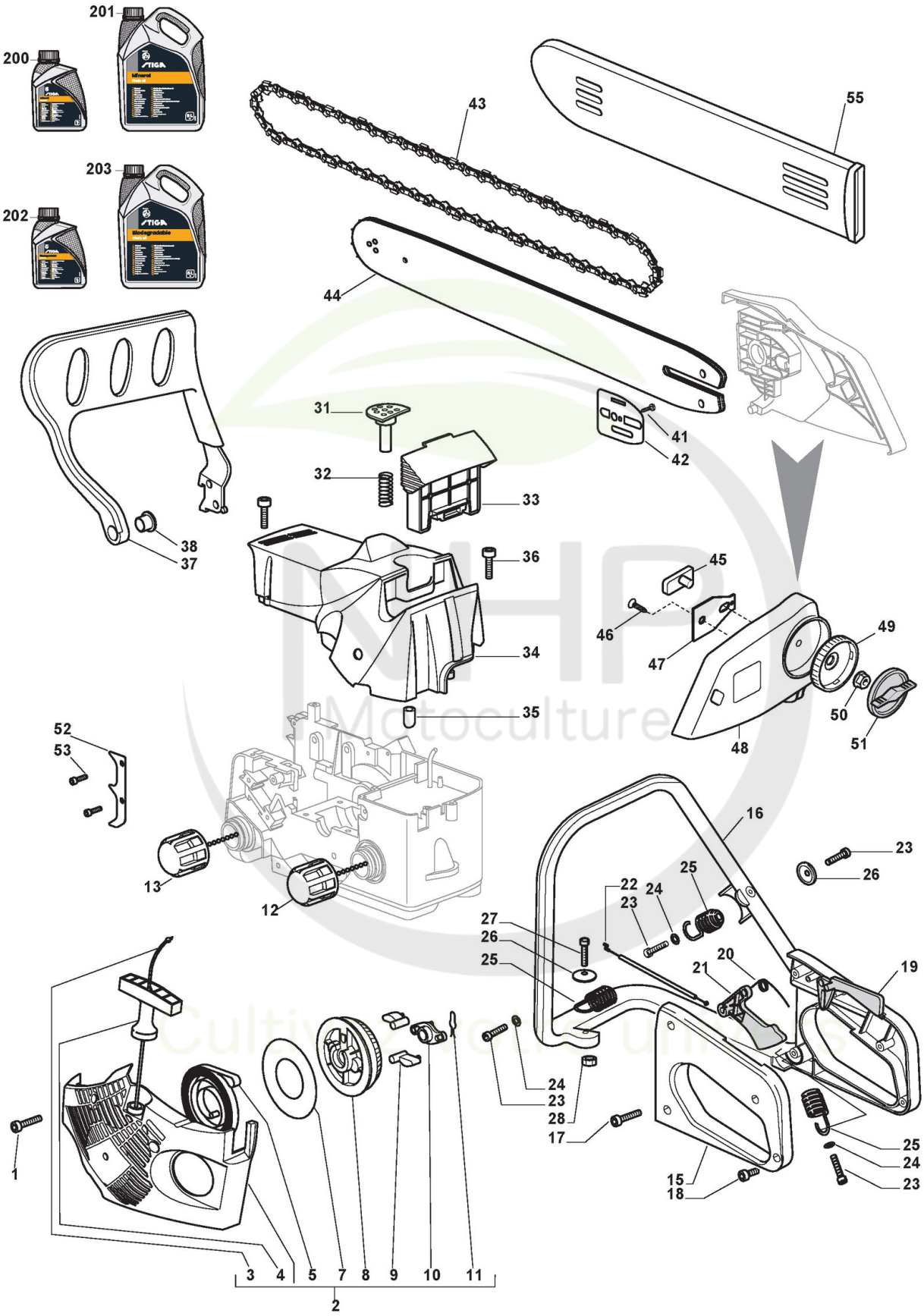



Copyright ST. S.P.A.

# Carter

| Réf. N° | Q.té : | Code article | Description | Articles | De | Jusqu'à |
|---|---|---|---|---|---|---|
| 1 | 3 | 2123030 | Vis | | | |
| 3 | 1 | 3784030 | Câble Démarrage | | | |
| 4 | 1 | 323300004/0 cliquez ici | Poignée Démarrage | | | |
| 5 | 1 | 4611480 | Ressort Démarrage | | | |
| 7 | 1 | 3723640 | Disque  Ressort Démarrage | | | |
| 8 | 1 | 3750130 | Poulie Démarrage | | | |
| 9 | 2 | 3750080 | Fixation Démarreur | | | |
| 10 | 1 | 3750140 | Guides Crochets Démarrage | | | |
| 11 | 1 | 3657480 | Butée | | | |
| 12 | 1 | 4252630 | Bouchon D'Huile | | | |
| 13 | 1 | 4252630 | Bouchon D'Huile | | | |
| 15 | 1 | 4563157 | Couvercle Poignée | | | |
| 16 | 1 | 4563147 | Poignèe | | | |
| 17 | 2 | 2123030 | Vis | | | |
| 18 | 3 | 2123100 | Vis | | | |
| 19 | 1 | 3743597 | Levier De Sécurité | | | |
| 20 | 1 | 1L3654440/1 cliquez ici | Molla Leva Accel. E Sicurezza 360-41 | | | |
| 21 | 1 | 3743587 | Levier Accél. Pour Câble | | | |
| 22 | 1 | 4252480 | Câble Accélérateur + Gaine | | | |
| 23 | 4 | 2123031 | Vis | | | |
| 24 | 3 | 2312090 | Rondelle | | | |
| 25 | 3 | 3654400 | Ressort | | | |
| 26 | 2 | 3614800 | Rondelle | | | |
| 27 | 1 | 2135040 | Vis | | | |
| 28 | 1 | 2432040 | Ecrou | | | |
| 31 | 1 | 3750440 | Elément Pompant Air Purge | | | |
| 32 | 1 | 3654430 | Ressort | | | |
| 33 | 1 | 383220002/0 cliquez ici | Filtre À Air | | | |
| 34 | 1 | 323087018/0 cliquez ici | Couvre-Cylindre Jaune | | | |
| 34 | 1 | 323087019/0 cliquez ici | Couvre-Cylindre Rouge | | | |
| 35 | 1 | 3750450 | Bouchon Bouton Air Purge | | | |
| 36 | 3 | 2123030 | Vis | | | |
| 37 | 1 | 4563267 | Protège-Main + Insert | | | |
| 38 | 1 | 3614330 | Douille | | | |
| 41 | 1 | 2123060 | Vis | | | |
| 42 | 1 | 323311002/0 cliquez ici | Plaque Base Guide | | | |
| 43 | 1 | 4113705 | Chaîne 16inch | | | |
| 44 | 1 | 1421602-01A cliquez ici | Guide-Chaîne 16inch | | | |
| 45 | 1 | 323796003/0 cliquez ici | Goujon Tendeur De Chaîne | | | |
| 46 | 1 | 2123060 | Vis | | | |
| 47 | 1 | 323650107/0 cliquez ici | Renfort Base Guide | | | |
| 49 | 1 | 323250000/0 cliquez ici | Bague | | | |
| 50 | 1 | 2670270 | Ecrou | | | |
| 51 | 1 | 323593501/0 cliquez ici | Pommeau | | | |
| 52 | 1 | 323026000/0 cliquez ici | Cliquet | | | |
| 53 | 2 | 2123100 | Vis | | | |
| 55 | 1 | 4181307 | Protège-Guide 16inch | | | |
| 200 | 1 | 1111-9228-01 cliquez ici | Huile Chaine 1Lt Minerale | | | |


Copyright ST. S.P.A.

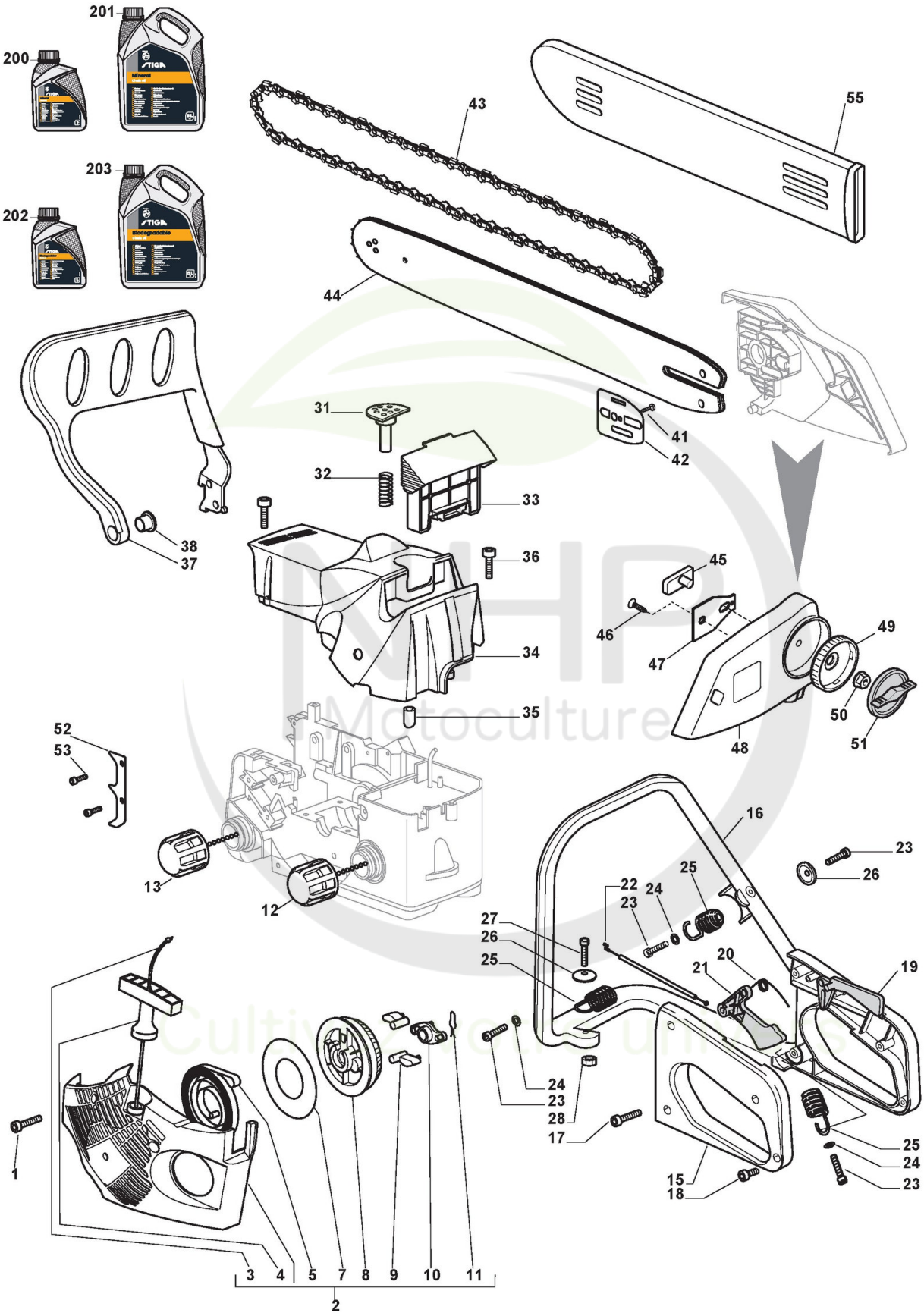



Copyright ST. S.P.A.

| Réf. N° | Q.té : | Code article | Description | Articles | De | Jusqu'à |
|---|---|---|---|---|---|---|
| 200 | 1 | 1111-9267-01 cliquez ici | Only for Italian Market | Solo per mercato Italiano/Only Italian Market | | |
| 201 | 1 | 1111-9229-01 cliquez ici | Huile Chaine 5Lt Minerale | | | |
| 201 | 1 | 1111-9268-01 cliquez ici | Only for Italian Market | Solo per mercato Italiano/Only Italian Market | | |
| 202 | 1 | 1111-9276-01 cliquez ici | Huile Chaine 5Lt Biodégradable | | | |
| 202 | 1 | 1111-9328-01 cliquez ici | Only for Italian Market | Solo per mercato Italiano/Only Italian Market | | |
| 203 | 1 | 1111-9247-01 cliquez ici | Huile Chaine 5Lt Biodégradable | | | |
| 203 | 1 | 1111-9247-02 cliquez ici | Only for Italian Market | Solo per mercato Italiano/Only Italian Market | | |

NHP Motoculture
Cultivez votre univers


Copyright ST. S.P.A.