Retrouvez cette pièce sur nhp-motoculture.fr en cliquant sur le numéro de référence

STIGA

SP 375 (2017)

203714002/11

Spare parts list
Reservdelar
Repuestos
Ersatzteile
Pièces détachées
Reserve onderdelen
Catalogo ricambi

NHP Motoculture
Cultivez votre univers

● Use ST. S.p.A. Genuine Spare Parts specified in the parts list for repair and/or replacement.
● The contents described in the parts list may change due to improvement.
● The drawings of the spare parts are only indicative And might Not represent the part in question exactly.
● The indications "right" - "left" - "front" - "rear" refer to the position of the operator when using the machine.
● When placing orders of parts for repair And/Or replacement, make sure that the illustrated parts list Is the one applying to the machine's year of manufacture, as shown on the identification plate attached to the machine.

All rights reserved. No part Of this material may be reproduced Or transmitted, in any form Or by any means, electronic Or mechanical, including photocopying, recording Or by any information storage And retrieval system, without permision in writing from ST. S.p.A.

Copyright ST. S.P.A.

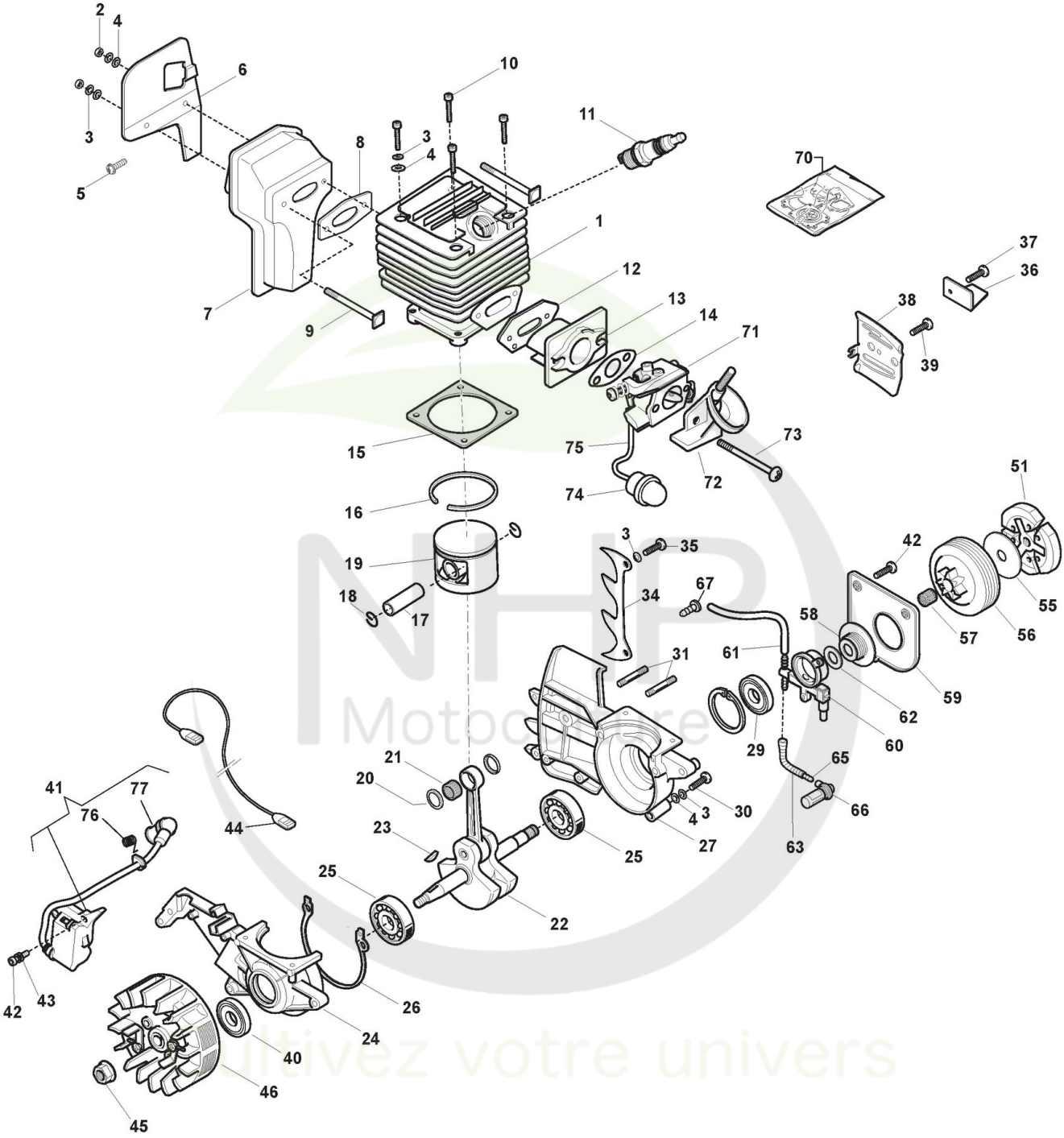

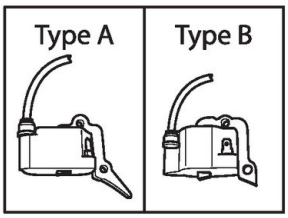

Copyright ST. S.P.A.

Moteur - Cylindre, Piston, Vilebrequin

Réf. N°	Q.té :	Code article	Description	Articles	De	Jusqu'à
1	1	118800242/0 cliquez ici	Ens.Cylindre			
2	2	2432040	Ecrou			
3	11	112581500/0 cliquez ici	Grower			
4	10	2312090	Rondelle			
5	1	123878022/0 cliquez ici	Vis			
6	1	118800243/0 cliquez ici	Plaque			
7	1	118550582/0 cliquez ici	Silencieux			
8	1	118550583/0 cliquez ici	Garniture Silencieux			
9	2	118550584/0 cliquez ici	Vis			
10	4	2135030	Vis			
11	1	3210024	Bougie			
12	1	118550585/0 cliquez ici	Joint Collecteur-Cylindre			
13	1	118550586/0 cliquez ici	Collecteur D'Aspiration			
14	1	118550587/0 cliquez ici	Garnitures Carburateur			
15	1	118550588/0 cliquez ici	Garniture Base Cylindre			
16	1	118550589/0 cliquez ici	Collier Élastique			
17	1	118800244/0 cliquez ici	Pointeau Piston			
18	2	118550590/0 cliquez ici	Circlip Pointeau			
19	1	118800245/0 cliquez ici	Piston			
20	2	118800246/0 cliquez ici	Coussinet			
21	1	118550591/0 cliquez ici	Roulement À Aiguilles			
22	1	118800247/0 cliquez ici	Arbre Moteur			
23	1	123072005/0 cliquez ici	Languette Volant			
24	1	118800248/0 cliquez ici	Carter Moteur			
25	2	3112030	Roulement À Billes			
26	1	118800249/0 cliquez ici	Garniture Carter			
27	1	118800250/0 cliquez ici	Carter Moteur			
29	1	118550592/0 cliquez ici	Anneau De Tenue			
30	4	2135050	Vis			
31	2	118550593/0 cliquez ici	Vis			
34	1	118550596/0 cliquez ici	Cliquet			
35	1	2135180	Vis			
36	1	118550597/0 cliquez ici	Butée Chaîne			
37	1	118800251/0 cliquez ici	Vis			
38	1	118550598/0 cliquez ici	Plaque Base Guide			
39	1	123878020/0 cliquez ici	Vis			
40	1	118550599/0 cliquez ici	Anneau De Tenue			
41	1	118804679/0 cliquez ici	Digital Bobine Électronique	Type A		
42	6	123878021/0 cliquez ici	Vis			
43	2	2321050	Rondelle			
44	1	118550601/0 cliquez ici	Câble Masse			
45	1	123120004/0 cliquez ici	Ecrou			
46	1	118804676/0 cliquez ici	Ens. Volant Aimant	With Type A ignition		
51	1	118550603/0 cliquez ici	Ens. Friction			
55	1	118800252/0 cliquez ici	Rondelle Cloche			
56	1	118550604/0 cliquez ici	Cloche Embrayage	6 Tooth - Pitch 3/8" mini		
57	1	118550605/0 cliquez ici	Roulement À Aiguilles			
58	1	118550606/0 cliquez ici	Vis Sans Fin	2 Tooth - Pitch 3/8" mini		

Copyright ST. S.P.A.

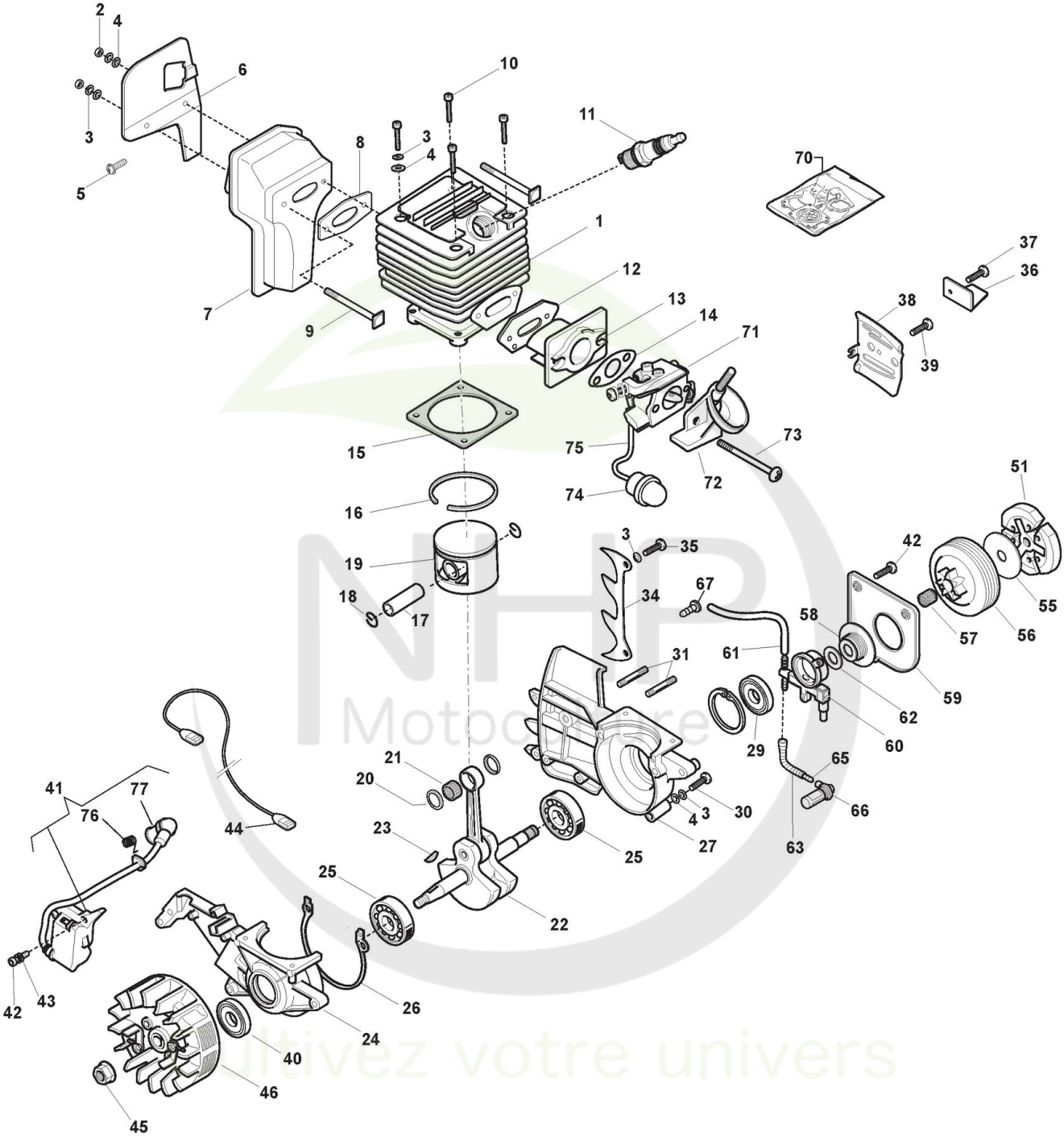

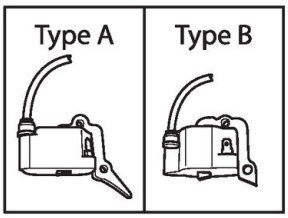

Copyright ST. S.P.A.

Moteur - Cylindre, Piston, Vilebrequin

Réf. N°	Q.té :	Code article	Description	Articles	De	Jusqu'à
59	1	118800253/0 cliquez ici	Couvercle Pompe À Huile			
60	1	118550607/0 cliquez ici	Pompe À Huile			
61	1	118800254/0 cliquez ici	Tube			
62	1	118550608/0 cliquez ici	Rondelle			
63	1	118800255/0 cliquez ici	Tuyau Plongeur Huile			
65	1	118800256/0 cliquez ici	Raccord			
66	1	118550609/0 cliquez ici	Filtre À Huile			
67	1	118802952/0 cliquez ici	Nozzle			
70	1	8724091	Kit Membrane Carburateur			
71	1	118800210/0 cliquez ici	Carburateur			
72	1	118800211/0 cliquez ici	Collecteur D'Aspiration			
73	2	118800212/0 cliquez ici	Vis			
74	1	118804231/0 cliquez ici	Primer			
75	1	118800204/0 cliquez ici	Tube			
76	1	3657050	Ressort Fixation Bougie			
77	1	3748880	Capuchon Bougie			

NHP Motoculture
Cultivez votre univers

Copyright ST. S.P.A.

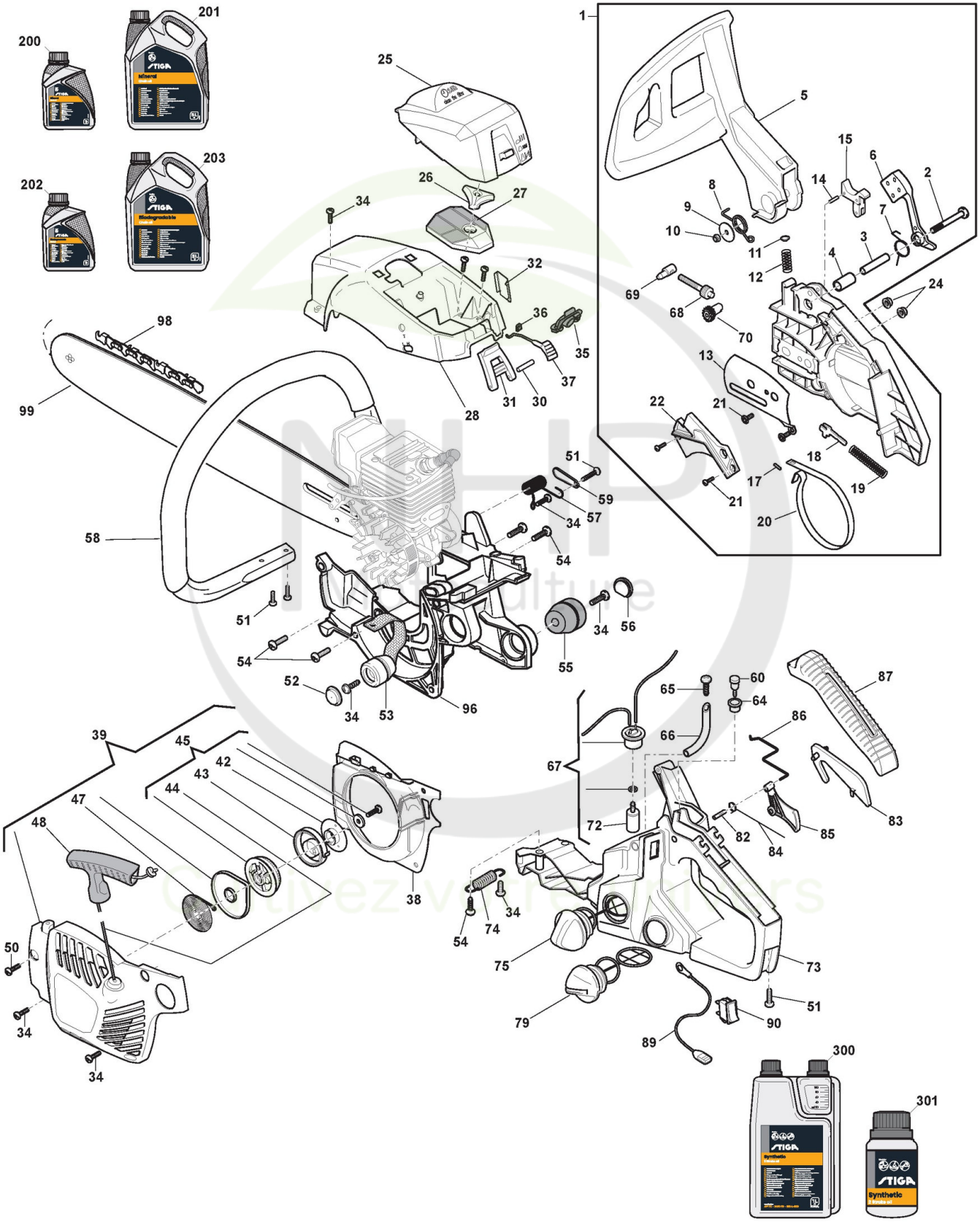

Copyright ST. S.P.A.

Carter

Réf. N°	Q.té :	Code article	Description	Articles	De	Jusqu'à
1	1	118801175/0 cliquez ici	Carter Friction Jaune			
2	1	123878017/0 cliquez ici	Vis			
3	1	123044213/0 cliquez ici	Douille			
4	1	123044214/0 cliquez ici	Douille			
5	1	118800765/0 cliquez ici	Protège-Main			
6	1	118800748/0 cliquez ici	Contrepoids			
7	1	123430572/0 cliquez ici	Ressort			
8	1	118800747/0 cliquez ici	Ressort			
9	1	123657007/0 cliquez ici	Rondelle			
10	1	112154320/0 cliquez ici	Ecrou			
11	1	323670001/0 cliquez ici	Plaquette			
12	1	118800745/0 cliquez ici	Ressort			
13	1	118800257/0 cliquez ici	Plaque Base Guide			
14	1	123753001/0 cliquez ici	Goupille			
15	1	383315051/0 cliquez ici	Levier Encl. Frein Chaîne			
17	1	123753000/0 cliquez ici	Rouleau			
18	1	323315067/0 cliquez ici	Levier Enclenchement Frein			
19	1	118800746/0 cliquez ici	Ressort Frein			
20	1	118800185/0 cliquez ici	Bande Frein			
21	5	123878023/0 cliquez ici	Vis			
22	1	323109525/0 cliquez ici	Couvercle Frein			
24	2	118800186/0 cliquez ici	Ecrou			
25	1	118800767/0 cliquez ici	Couvre-Filtre À Air Noir	Black		
26	1	118800756/0 cliquez ici	Poignèe			
27	1	118800188/0 cliquez ici	Filtre À Air			
28	1	118801177/0 cliquez ici	Carter Friction Jaune			
30	1	118800740/0 cliquez ici	Pivot			
31	1	118800768/0 cliquez ici	Poignèe			
32	1	118800749/0 cliquez ici	Bouchon			
34	12	118800189/0 cliquez ici	Vis			
35	1	118800742/0 cliquez ici	Caoutchouc			
36	1	118800264/0 cliquez ici	Caoutchouc Levier Air			
37	1	118800755/0 cliquez ici	Levier Air			
38	1	118800758/0 cliquez ici	Convoyeur Air			
39	1	118801172/0 cliquez ici	Démarreur Jaune			
42	1	118800754/0 cliquez ici	Coupe Démarreur			
43	1	118800753/0 cliquez ici	Ressort			
44	1	118801178/0 cliquez ici	Fil			
45	1	118800760/0 cliquez ici	Poulie Démarrage			31-Aug-2013
45	1	118800760/1 cliquez ici	Ens Poulie Démarrage		01-Sep-2013	
47	1	118800741/0 cliquez ici	Ressort Démarrage			
48	1	118800759/0 cliquez ici	Poignée Démarrage			
50	1	123878024/0 cliquez ici	Vis			
51	5	123878025/0 cliquez ici	Vis			
52	1	118800743/0 cliquez ici	Protege-Poussiere			
53	1	118800266/0 cliquez ici	Caoutchouc Anti-Vibrations			
54	5	123878022/0 cliquez ici	Vis			
55	1	118800194/0 cliquez ici	Caoutchouc Anti-Vibrations			

Copyright ST. S.P.A.

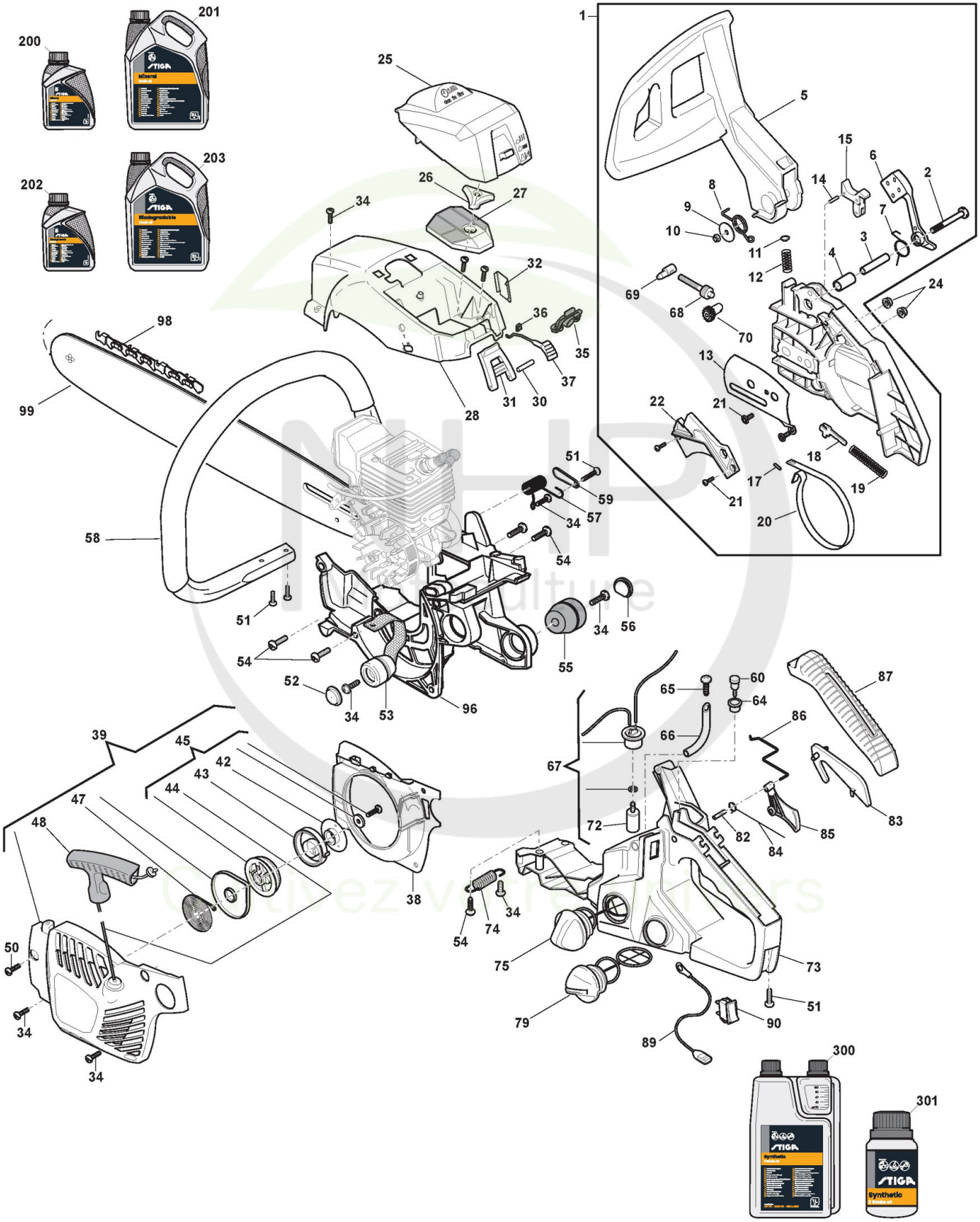

Copyright ST. S.P.A.

Carter

Réf. N°	Q.té :	Code article	Description	Articles	De	Jusqu'à
56	1	118800195/0 cliquez ici	Bouch. Pour Caout. Anti-Vib.			
57	1	118800196/0 cliquez ici	Ressort			
58	1	118800197/0 cliquez ici	Poignée - Main-Courante			
59	1	323208402/0 cliquez ici	Plaquette			
60	1	118800198/0 cliquez ici	Vanne Évent			
64	1	118800744/0 cliquez ici	Caoutchouc			
65	1	112728124/0 cliquez ici	Vis - Torx autotaraudeuse à tête cylindrique M4,2x16			
66	1	118800255/0 cliquez ici	Tuyau Plongeur Huile			
67	1	118800214/0 cliquez ici	Ens. Filtre a Carburant			
68	1	118801067/0 cliquez ici	Vis du tendeur			
69	1	118801065/0 cliquez ici	Goujon Tendeur De Chaîne			
70	1	118801066/0 cliquez ici	Pignon			
72	1	118800199/0 cliquez ici	Filtre Carburant			
73	1	118801173/0 cliquez ici	Carter Moteur Jaune			
74	1	118800201/0 cliquez ici	Ressort			
75	1	118800761/0 cliquez ici	Bouhcon Mélange			
79	1	118800762/0 cliquez ici	Bouchon D'Huile			
82	1	123510098/0 cliquez ici	Goupille Élastique			
83	1	118800205/0 cliquez ici	Levier De Sécurité			
84	1	118800206/0 cliquez ici	Ressort			
85	1	118800207/0 cliquez ici	Levier Accélérateur			
86	1	118800750/0 cliquez ici	Ressort			
87	1	118800763/0 cliquez ici	Couvercle Poignée	Black		
89	1	118800213/0 cliquez ici	Câble Arrêt			
90	1	118800202/0 cliquez ici	Interrupteur			
96	1	118800752/0 cliquez ici	Carter Moteur			
98	1	118801744/0 cliquez ici	Chaîne 14"-3/8"-0,050"-53E			
99	1	123900373/0 cliquez ici	Guide-Chaîne 14inch			
200	1	1111-9228-01 cliquez ici	Huile Chaine 1Lt Minerale			
200	1	1111-9267-01 cliquez ici	Only for Italian Market	Solo per mercato Italiano/Only Italian Market		
201	1	1111-9229-01 cliquez ici	Huile Chaine 5Lt Minerale			
201	1	1111-9268-01 cliquez ici	Only for Italian Market	Solo per mercato Italiano/Only Italian Market		
202	1	1111-9276-01 cliquez ici	Huile Chaine 5Lt Biodégradable			
202	1	1111-9328-01 cliquez ici	Only for Italian Market	Solo per mercato Italiano/Only Italian Market		
203	1	1111-9247-01 cliquez ici	Huile Chaine 5Lt Biodégradable			
203	1	1111-9247-02 cliquez ici	Only for Italian Market	Solo per mercato Italiano/Only Italian Market		
300	1	1111-9230-01 cliquez ici	Huile moteur synthétique 2 temps 1 Lt, Dozer			
300	1	1111-9243-01 cliquez ici	Only for Italian Market	Solo per mercato Italiano/Only Italian Market		
301	1	1111-9231-01 cliquez ici	Huile moteur synthétique 2 temps 0,1 Lt			
301	1	1111-9269-01 cliquez ici	Only for Italian Market	Solo per mercato Italiano/Only Italian Market		

Copyright ST. S.P.A.