Retrouvez cette pièce sur nhp-motoculture.fr en cliquant sur le numéro de référence

# STIGA

## SP 372 (2020)

203714002/18J

# Spare parts list
# Reservdelar
# Repuestos
# Ersatzteile
# Pièces détachées
# Reserve onderdelen
# Catalogo ricambi

NHP Motoculture
Cultivez votre univers

● Use ST. S.p.A.  Genuine Spare Parts specified in the parts list for repair and/or replacement.
● The contents described in the parts list may change due to improvement.
● The drawings of the spare parts are only indicative And might Not represent the part in question exactly.
● The indications "right" - "left" - "front" - "rear" refer to the position of the operator when using the machine.
● When placing orders of parts for repair And/Or replacement, make sure that the illustrated parts list Is the one applying to the machine's year of manufacture, as shown on the identification plate attached to the machine.

All rights reserved. No part Of this material may be reproduced Or transmitted, in any form Or by any means, electronic Or mechanical, including photocopying, recording Or by any information storage And retrieval system, without permision in writing from ST. S.p.A.


Copyright ST. S.P.A.

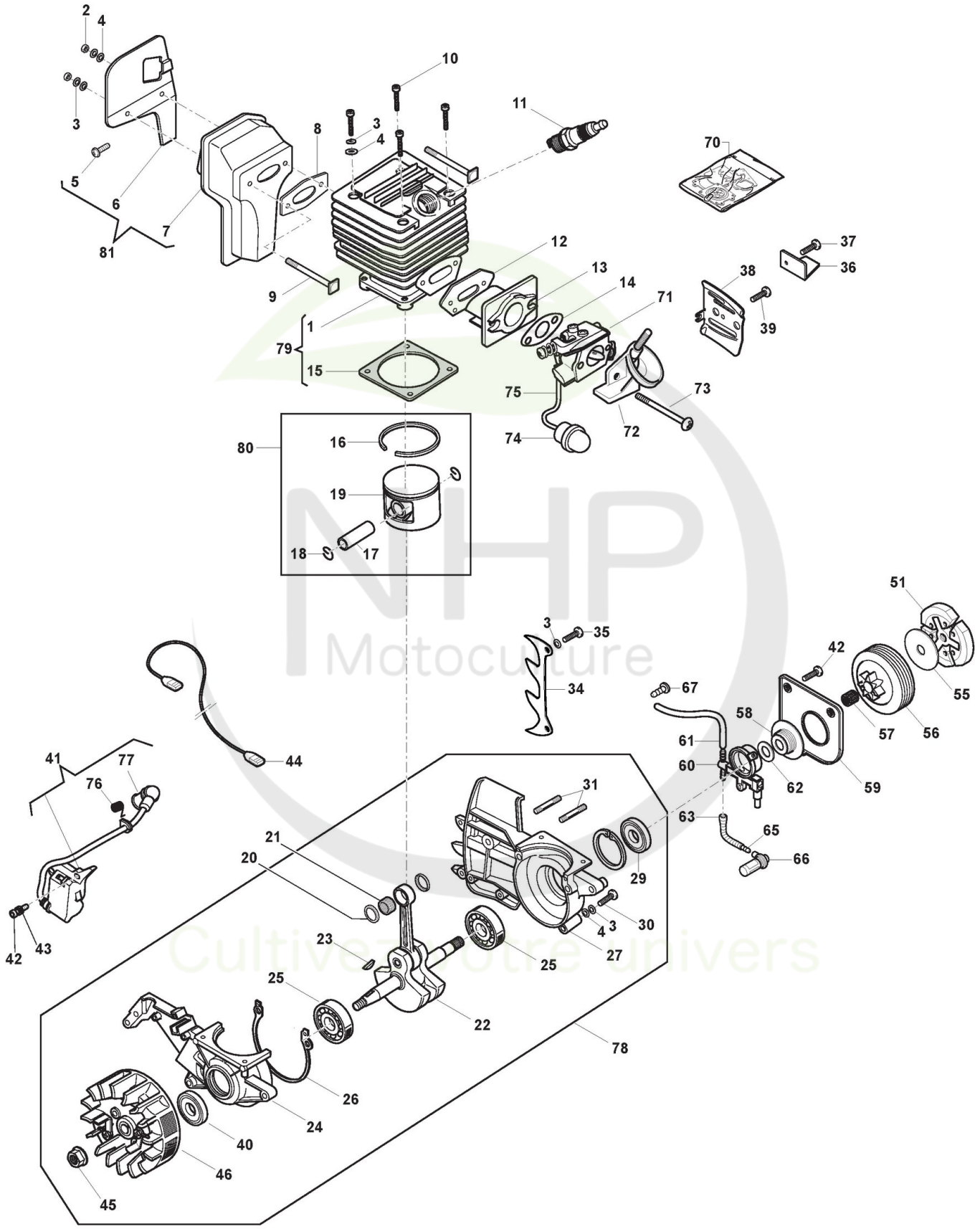



Copyright ST. S.P.A.

# Moteur - Cylindre, Piston, Vilebrequin

| Réf. N° | Q.té : | Code article | Description | Articles | De | Jusqu'à |
|---|---|---|---|---|---|---|
| 1 | 1 | 118800242/0 cliquez ici | Ens.Cylindre | | | |
| 2 | 2 | 123120014/0 cliquez ici | Ecrou | | | |
| 3 | 11 | 112581500/0 cliquez ici | Grower | | | |
| 4 | 10 | 123657013/0 cliquez ici | Rondelle | | | |
| 5 | 1 | 112735654/0 cliquez ici | Vis | | | |
| 6 | 1 | 118800243/0 cliquez ici | Plaque | | | |
| 7 | 1 | 118550582/0 cliquez ici | Silencieux | | | |
| 8 | 1 | 118550583/0 cliquez ici | Garniture Silencieux | | | |
| 9 | 2 | 118550584/0 cliquez ici | Vis | | | |
| 10 | 4 | 2135030 | Vis | | | |
| 11 | 1 | 3210024 | Bougie | | | |
| 12 | 1 | 118550585/0 cliquez ici | Joint Collecteur-Cylindre | | | |
| 13 | 1 | 118550586/0 cliquez ici | Collecteur D'Aspiration | | | |
| 14 | 1 | 118550587/0 cliquez ici | Garnitures Carburateur | | | |
| 15 | 1 | 118550588/0 cliquez ici | Garniture Base Cylindre | | | |
| 16 | 1 | 118550589/0 cliquez ici | Collier Élastique | | | |
| 17 | 1 | 118800244/0 cliquez ici | Pointeau Piston | | | |
| 18 | 2 | 118550590/0 cliquez ici | Circlip Pointeau | | | |
| 19 | 1 | 118800245/0 cliquez ici | Piston | | | |
| 20 | 2 | 118800246/0 cliquez ici | Coussinet | | | |
| 21 | 1 | 118550591/0 cliquez ici | Roulement À Aiguilles | | | |
| 22 | 1 | 118800247/0 cliquez ici | Arbre Moteur | | | |
| 23 | 1 | 118800959/0 cliquez ici | Clavette | | | |
| 24 | 1 | 118800248/0 cliquez ici | Carter Moteur | | | |
| 25 | 2 | 3112030 | Roulement À Billes | | | |
| 26 | 1 | 118800249/0 cliquez ici | Garniture Carter | | | |
| 27 | 1 | 118800250/0 cliquez ici | Carter Moteur | | | |
| 29 | 1 | 118550592/0 cliquez ici | Anneau De Tenue | | | |
| 30 | 4 | 2135050 | Vis | | | |
| 31 | 2 | 118550593/0 cliquez ici | Vis | | | |
| 34 | 1 | 118550596/0 cliquez ici | Cliquet | | | |
| 35 | 1 | 2135180 | Vis | | | |
| 36 | 1 | 118550597/0 cliquez ici | Butée Chaîne | | | |
| 37 | 1 | 118800251/0 cliquez ici | Vis | | | |
| 38 | 1 | 118550598/0 cliquez ici | Plaque Base Guide | | | |
| 39 | 1 | 123878020/0 cliquez ici | Vis | | | |
| 40 | 1 | 118550599/0 cliquez ici | Anneau De Tenue | | | |
| 41 | 1 | 118804679/0 cliquez ici | Digital Bobine Électronique | | | |
| 42 | 6 | 123878021/0 cliquez ici | Vis | | | |
| 43 | 2 | 112581200/0 cliquez ici | Grower | | | |
| 44 | 1 | 118550601/0 cliquez ici | Câble Masse | | | |
| 45 | 1 | 123120008/0 cliquez ici | Ecrou | | | |
| 46 | 1 | 118804676/0 cliquez ici | Ens. Volant Aimant | | | |
| 51 | 1 | 118550603/0 cliquez ici | Ens. Friction | | | |
| 55 | 1 | 118800252/0 cliquez ici | Rondelle Cloche | | | |
| 56 | 1 | 118550604/0 cliquez ici | Cloche Embrayage | 6 Tooth - Pitch 3/8" mini | | |
| 57 | 1 | 118550605/0 cliquez ici | Roulement À Aiguilles | | | |
| 58 | 1 | 118550606/0 cliquez ici | Vis Sans Fin | 2 Tooth - Pitch 3/8" mini | | |


Copyright ST. S.P.A.

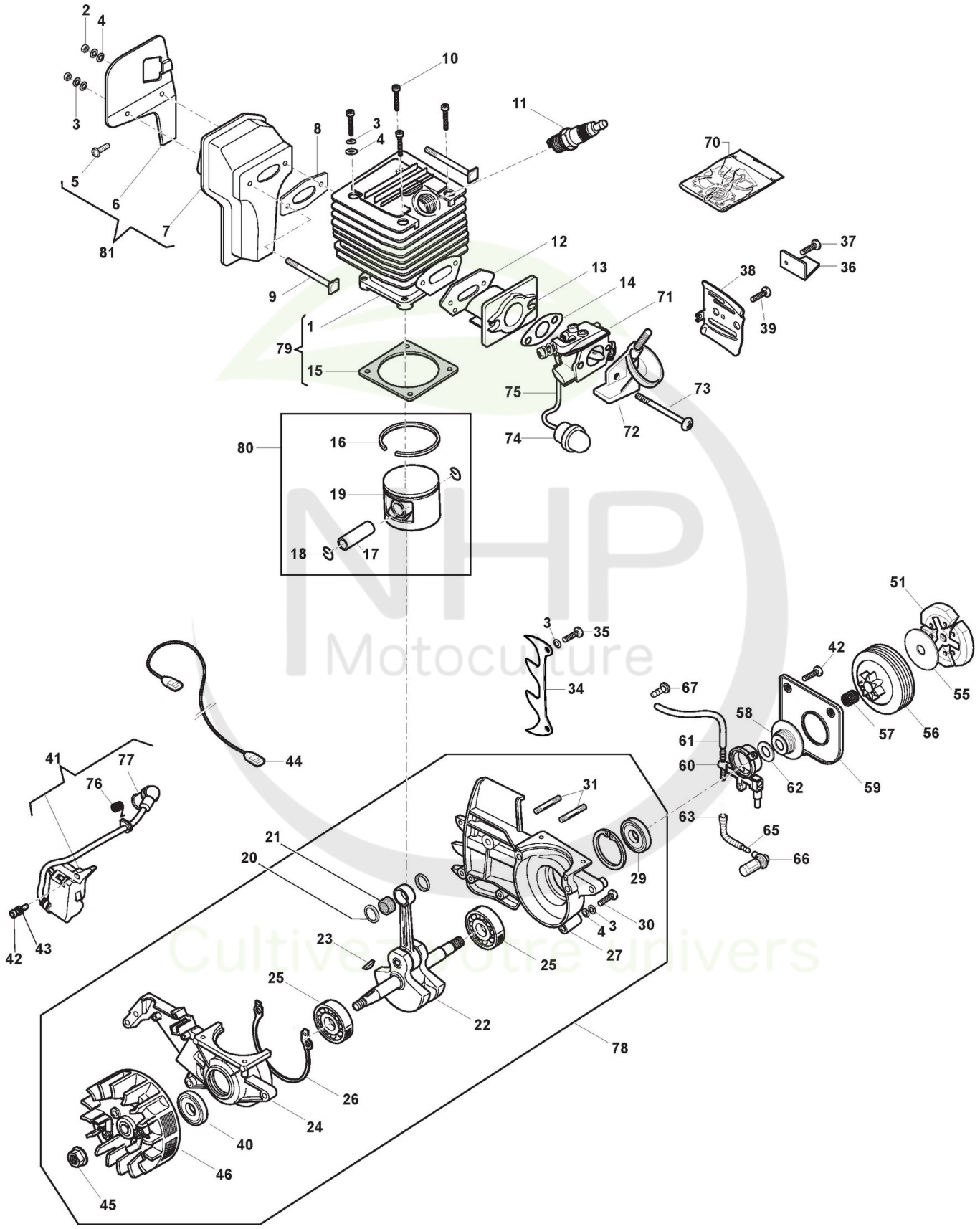



Copyright ST. S.P.A.

# Moteur - Cylindre, Piston, Vilebrequin

| Réf. N° | Q.té : | Code article | Description | Articles | De | Jusqu'à |
|---|---|---|---|---|---|---|
| 59 | 1 | 118800253/0 cliquez ici | Couvercle Pompe À Huile | | | |
| 60 | 1 | 118550607/0 cliquez ici | Pompe À Huile | | | |
| 61 | 1 | 118800254/0 cliquez ici | Tube | | | |
| 62 | 1 | 118550608/0 cliquez ici | Rondelle | | | |
| 63 | 1 | 118800255/0 cliquez ici | Tuyau Plongeur Huile | | | |
| 65 | 1 | 118800256/0 cliquez ici | Raccord | | | |
| 66 | 1 | 118550609/0 cliquez ici | Filtre À Huile | | | |
| 67 | 1 | 118802952/0 cliquez ici | Nozzle | | | |
| 70 | 1 | 8724091 | Kit Membrane Carburateur | | | |
| 71 | 1 | 118800210/0 cliquez ici | Carburateur | | | |
| 72 | 1 | 118800211/0 cliquez ici | Collecteur D'Aspiration | | | |
| 73 | 2 | 118800212/0 cliquez ici | Vis | | | |
| 74 | 1 | 118804231/0 cliquez ici | Primer | | | |
| 75 | 1 | 118800204/0 cliquez ici | Tube | | | |
| 76 | 1 | 3657050 | Ressort Fixation Bougie | | | |
| 77 | 1 | 3748880 | Capuchon Bougie | | | |
| 78 | 1 | 118805029/0 cliquez ici | Ens. Bloc Moteur | | | |
| 79 | 1 | 118805099/0 cliquez ici | Ens.Cylindre | | | |
| 80 | 1 | 118805101/0 cliquez ici | Ens.Piston | | | |
| 81 | 1 | 118805103/0 cliquez ici | Ens.Silencieux | | | |

NHP Motoculture
Cultivez votre univers


Copyright ST. S.P.A.

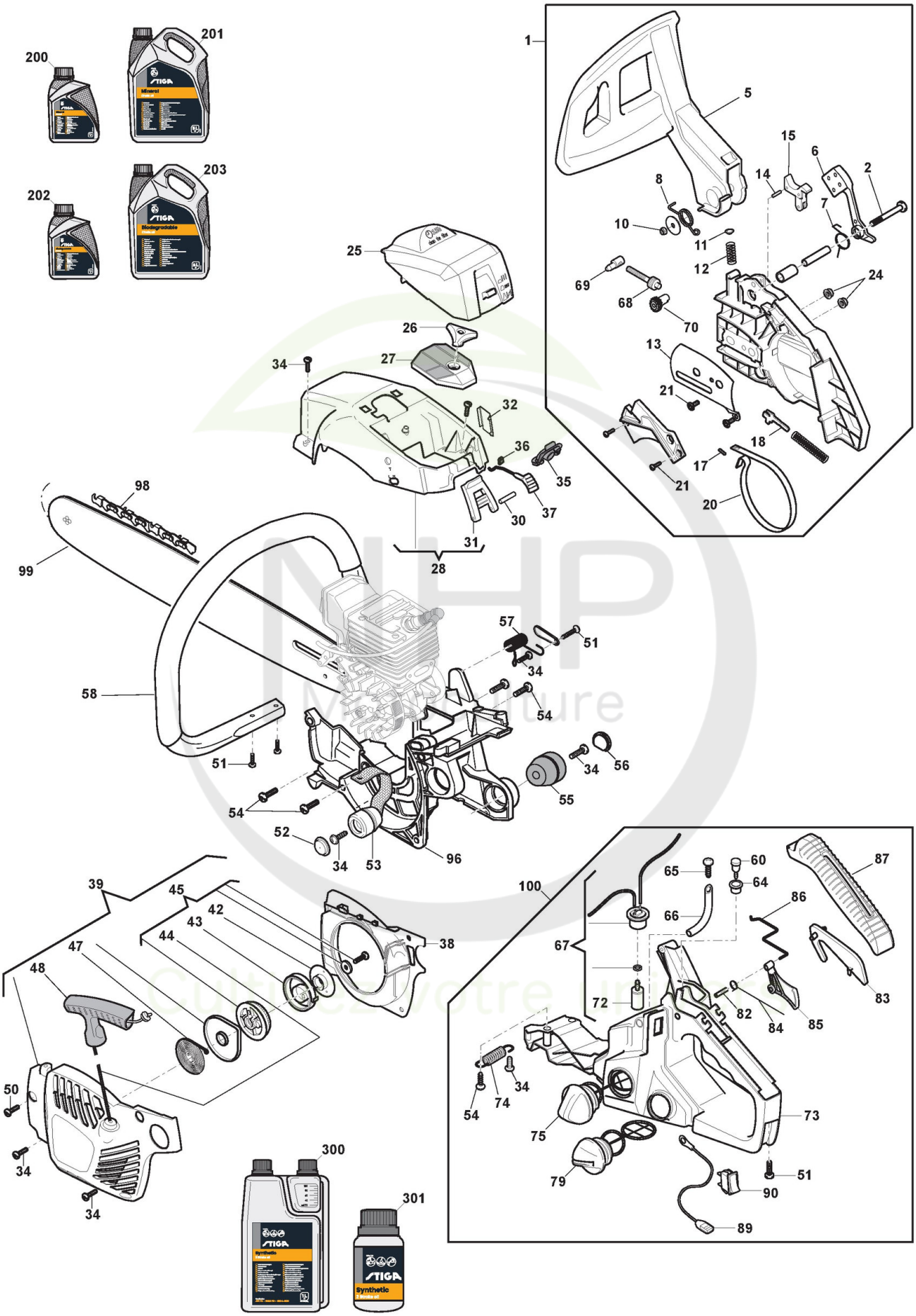



Copyright ST. S.P.A.

# Carter

| Réf. N° | Q.té : | Code article | Description | Articles | De | Jusqu'à |
|---|---|---|---|---|---|---|
| 1 | 1 | 118801175/0 cliquez ici | Carter Friction Jaune | Yellow | | |
| 2 | 1 | 112728710/0 cliquez ici | Vis | | | |
| 5 | 1 | 118800765/0 cliquez ici | Protège-Main | | | |
| 6 | 1 | 118800748/0 cliquez ici | Contrepoids | | | |
| 7 | 1 | 123430572/0 cliquez ici | Ressort | | | |
| 8 | 1 | 118800747/0 cliquez ici | Ressort | | | |
| 10 | 1 | 112154320/0 cliquez ici | Ecrou | | | |
| 11 | 1 | 323670001/0 cliquez ici | Plaquette | | | |
| 12 | 1 | 118800745/0 cliquez ici | Ressort | | | |
| 13 | 1 | 118800257/0 cliquez ici | Plaque Base Guide | | | |
| 14 | 1 | 123753001/0 cliquez ici | Goupille | | | |
| 15 | 1 | 383315051/0 cliquez ici | Levier Encl. Frein Chaîne | | | |
| 17 | 1 | 123753000/0 cliquez ici | Rouleau | | | |
| 18 | 1 | 323315067/0 cliquez ici | Levier Enclenchement Frein | | | |
| 20 | 1 | 118800185/0 cliquez ici | Bande Frein | | | |
| 21 | 5 | 123878023/0 cliquez ici | Vis | | | |
| 24 | 2 | 118800186/0 cliquez ici | Ecrou | | | |
| 25 | 1 | 118800767/0 cliquez ici | Couvre-Filtre À Air Noir | Black | | |
| 26 | 1 | 118800756/0 cliquez ici | Poignèe | | | |
| 27 | 1 | 118800188/0 cliquez ici | Filtre À Air | | | |
| 28 | 1 | 118801177/0 cliquez ici | Carter Friction Jaune | Yellow | | |
| 30 | 1 | 118800740/0 cliquez ici | Pivot | | | |
| 31 | 1 | 118800768/0 cliquez ici | Poignèe | | | |
| 32 | 1 | 118800749/0 cliquez ici | Bouchon | | | |
| 34 | 12 | 118800189/0 cliquez ici | Vis | | | |
| 35 | 1 | 118800742/0 cliquez ici | Caoutchouc | | | |
| 36 | 1 | 118800264/0 cliquez ici | Caoutchouc Levier Air | | | |
| 37 | 1 | 118800755/0 cliquez ici | Levier Air | | | |
| 38 | 1 | 118800758/0 cliquez ici | Convoyeur Air | | | |
| 39 | 1 | 118801172/0 cliquez ici | Démarreur Jaune | Yellow | | |
| 42 | 1 | 118800754/0 cliquez ici | Coupe Démarreur | | | |
| 43 | 1 | 118800753/0 cliquez ici | Ressort | | | |
| 44 | 1 | 118801178/0 cliquez ici | Fil | | | |
| 45 | 1 | 118800760/1 cliquez ici | Ens Poulie Démarrage | | | |
| 47 | 1 | 118800741/0 cliquez ici | Ressort Démarrage | | | |
| 48 | 1 | 118800759/0 cliquez ici | Poignée Démarrage | | | |
| 50 | 1 | 123878024/0 cliquez ici | Vis | | | |
| 51 | 5 | 112728450/0 cliquez ici | Vis | | | |
| 52 | 1 | 118800743/0 cliquez ici | Protege-Poussiere | | | |
| 53 | 1 | 118800266/0 cliquez ici | Caoutchouc Anti-Vibrations | | | |
| 54 | 5 | 112735654/0 cliquez ici | Vis | | | |
| 55 | 1 | 118800194/0 cliquez ici | Caoutchouc Anti-Vibrations | | | |
| 56 | 1 | 118800195/0 cliquez ici | Bouch. Pour Caout. Anti-Vib. | | | |
| 57 | 1 | 118800196/0 cliquez ici | Ressort | | | |
| 58 | 1 | 118800197/0 cliquez ici | Poignée - Main-Courante | | | |
| 60 | 1 | 118800198/0 cliquez ici | Vanne Évent | | | |
| 64 | 1 | 118800744/0 cliquez ici | Caoutchouc | | | |
| 65 | 1 | 112728124/0 cliquez ici | Vis - Torx autotaraudeuse à tête cylindrique M4,2x16 | | | |


Copyright ST. S.P.A.

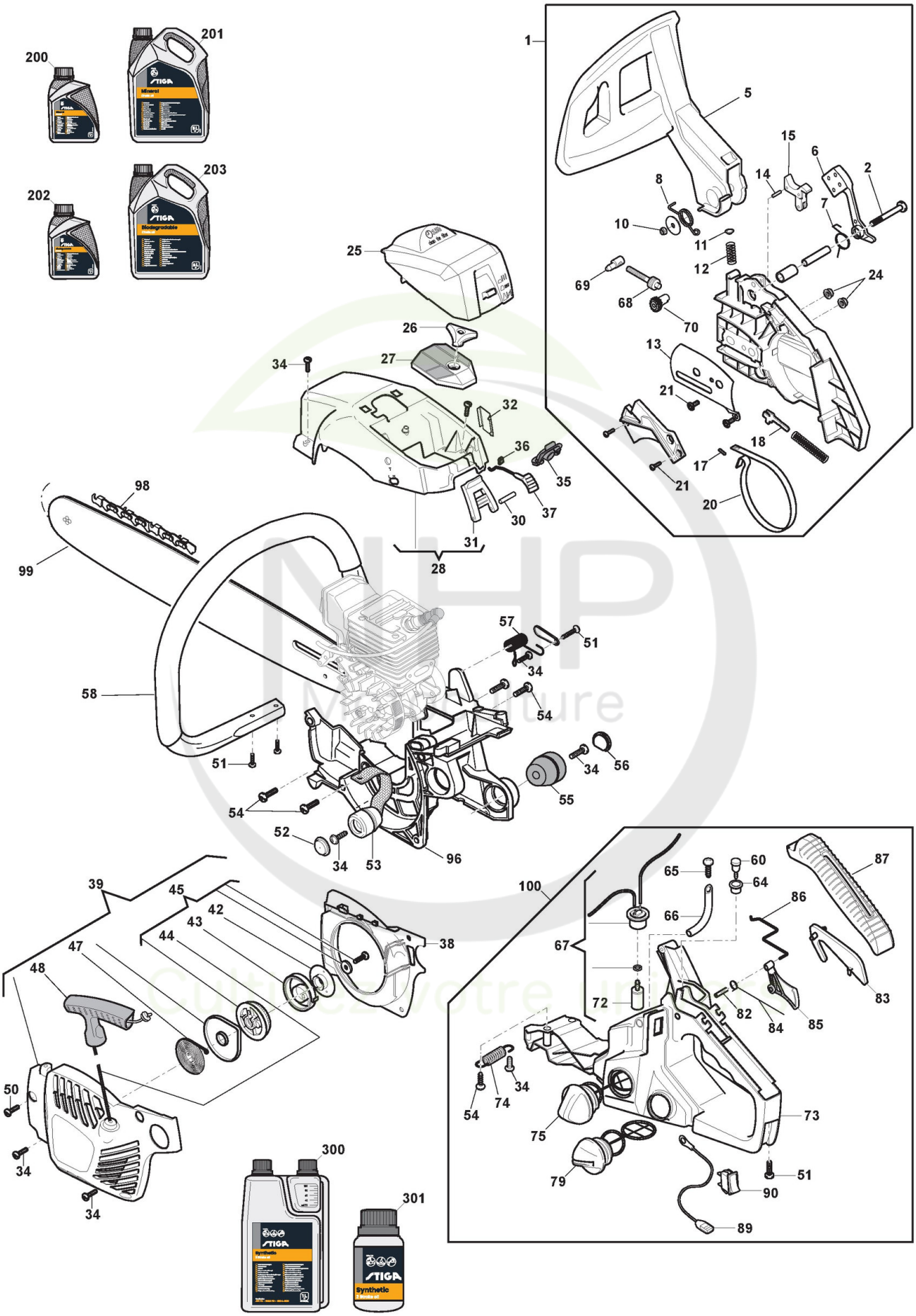



Copyright ST. S.P.A.

# Carter

| Réf. N° | Q.té : | Code article | Description | Articles | De | Jusqu'à |
|---|---|---|---|---|---|---|
| 66 | 1 | 118800255/0 cliquez ici | Tuyau Plongeur Huile | | | |
| 67 | 1 | 118800214/0 cliquez ici | Ens. Filtre a Carburant | | | |
| 68 | 1 | 118801067/0 cliquez ici | Vis du tendeur | | | |
| 69 | 1 | 118801065/0 cliquez ici | Goujon Tendeur De Chaîne | | | |
| 70 | 1 | 118801066/0 cliquez ici | Pignon | | | |
| 72 | 1 | 118800199/0 cliquez ici | Filtre Carburant | | | |
| 73 | 1 | 118801173/0 cliquez ici | Carter Moteur Jaune | Yellow | | |
| 74 | 1 | 118800201/0 cliquez ici | Ressort | | | |
| 75 | 1 | 118800761/0 cliquez ici | Bouhcon Mélange | | | |
| 79 | 1 | 118800762/0 cliquez ici | Bouchon D'Huile | | | |
| 82 | 1 | 123510098/0 cliquez ici | Goupille Élastique | | | |
| 83 | 1 | 118800205/0 cliquez ici | Levier De Sécurité | | | |
| 84 | 1 | 118800206/0 cliquez ici | Ressort | | | |
| 85 | 1 | 118800207/0 cliquez ici | Levier Accélérateur | | | |
| 86 | 1 | 118800750/0 cliquez ici | Ressort | | | |
| 87 | 1 | 118800763/0 cliquez ici | Couvercle Poignée | Black | | |
| 89 | 1 | 118800213/0 cliquez ici | Câble Arrêt | | | |
| 90 | 1 | 118800202/0 cliquez ici | Interrupteur | | | |
| 96 | 1 | 118800752/0 cliquez ici | Carter Moteur | | | |
| 98 | 1 | 1519-9117-03 cliquez ici | Chaîne, 3/8" x .050" (1.3mm) - 53E | | | |
| 99 | 1 | 118800127/0 cliquez ici | Guide-Chaîne 14"-3/8"-0,050" | | | |
| 99 | 1 | 1519-4004-01 cliquez ici | Guide-Chaîne 14" 3/8" 1.3 mm | with STIGA pack | | |
| 100 | 1 | 118805033/0 cliquez ici | Ens. Poignée Jaune | Yellow | | |
| 200 | 1 | 1111-9228-01 cliquez ici | Huile Chaine 1Lt Minerale | | | |
| 200 | 1 | 1111-9267-01 cliquez ici | Only for Italian Market | Solo per mercato Italiano/Only Italian Market | | |
| 201 | 1 | 1111-9229-01 cliquez ici | Huile Chaine 5Lt Minerale | | | |
| 201 | 1 | 1111-9268-01 cliquez ici | Only for Italian Market | Solo per mercato Italiano/Only Italian Market | | |
| 202 | 1 | 1111-9276-01 cliquez ici | Huile Chaine 5Lt Biodégradable | | | |
| 202 | 1 | 1111-9328-01 cliquez ici | Only for Italian Market | Solo per mercato Italiano/Only Italian Market | | |
| 203 | 1 | 1111-9247-01 cliquez ici | Huile Chaine 5Lt Biodégradable | | | |
| 203 | 1 | 1111-9247-02 cliquez ici | Only for Italian Market | Solo per mercato Italiano/Only Italian Market | | |
| 300 | 1 | 1111-9230-01 cliquez ici | Huile moteur synthétique 2 temps 1 Lt, Dozer | | | |
| 300 | 1 | 1111-9243-01 cliquez ici | Only for Italian Market | Solo per mercato Italiano/Only Italian Market | | |
| 301 | 1 | 1111-9231-01 cliquez ici | Huile moteur synthétique 2 temps 0,1 Lt | | | |
| 301 | 1 | 1111-9269-01 cliquez ici | Only for Italian Market | Solo per mercato Italiano/Only Italian Market | | |


Copyright ST. S.P.A.