Retrouvez cette pièce sur nhp-motoculture.fr en cliquant sur le numéro de référence

# STIGA

## SP 370 (2004)

15-4113-11

# Spare parts list
# Reservdelar
# Repuestos
# Ersatzteile
# Pièces détachées
# Reserve onderdelen
# Catalogo ricambi

NHP Motoculture
Cultivez votre univers

● Use ST. S.p.A.  Genuine Spare Parts specified in the parts list for repair and/or replacement.
● The contents described in the parts list may change due to improvement.
● The drawings of the spare parts are only indicative And might Not represent the part in question exactly.
● The indications "right" - "left" - "front" - "rear" refer to the position of the operator when using the machine.
● When placing orders of parts for repair And/Or replacement, make sure that the illustrated parts list Is the one applying to the machine's year of manufacture, as shown on the identification plate attached to the machine.

All rights reserved. No part Of this material may be reproduced Or transmitted, in any form Or by any means, electronic Or mechanical, including photocopying, recording Or by any information storage And retrieval system, without permision in writing from ST. S.p.A.


Copyright ST. S.P.A.

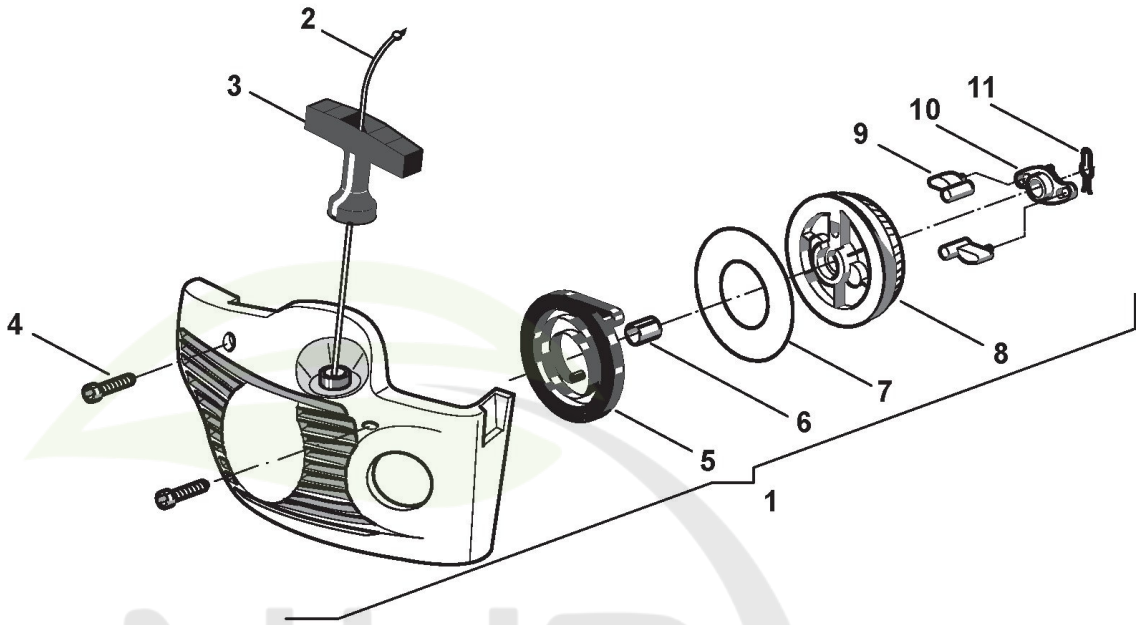


NHP Motoculture
Cultivez votre univers


Copyright ST. S.P.A.

# Démarreur

| Réf. N° | Q.té : | Code article | Description | Articles | De | Jusqu'à |
|---|---|---|---|---|---|---|
| 1 | 1 | 4252600 | Carter Démarrage Jaune | | | |
| 2 | 1 | 3784030 | Câble Démarrage | | | |
| 3 | 1 | 3750060 | Engelsk Benämning | | | 31-Aug-2001 |
| 3 | 1 | 3750067 | Poignée Démarrage | | 01-Sep-2001 | |
| 4 | 3 | 2123030 | Vis | | | |
| 5 | 1 | 4611480 | Ressort Démarrage | | | |
| 6 | 1 | 3623590 | Douille | | | |
| 7 | 1 | 3723640 | Disque  Ressort Démarrage | | | |
| 8 | 1 | 3750130 | Poulie Démarrage | | | |
| 9 | 2 | 3750080 | Fixation Démarreur | | | |
| 10 | 1 | 3750140 | Guides Crochets Démarrage | | | |
| 11 | 1 | 3657480 | Butée | | | |

NHP Motoculture
Cultivez votre univers


Copyright ST. S.P.A.

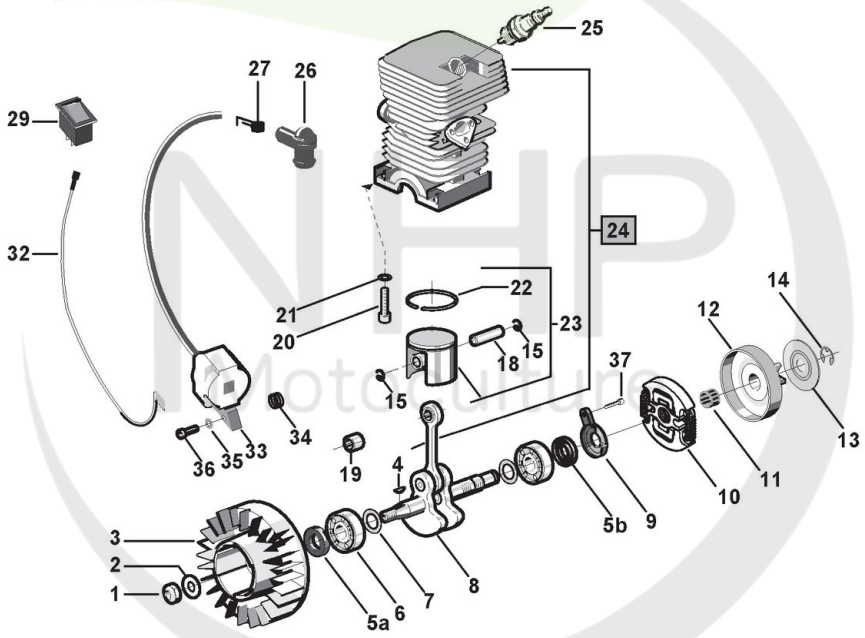


Cultivez votre univers


Copyright ST. S.P.A.

# Bielles et cylindre

| Réf. N° | Q.té : | Code article | Description | Articles | De | Jusqu'à |
|---|---|---|---|---|---|---|
| 1 | 1 | 2432050 | Ecrou | | | |
| 2 | 1 | 2312080 | Rondelle | | | |
| 3 | 1 | 4541210 | Volant Aimant | | | |
| 4 | 1 | 3151010 | Languette Volant | | | |
| 5 | 1 | 3121071 | Anneau De Tenue | 5a | | |
| 5 | 1 | 3121072 | Anneau De Tenue | 5b | | |
| 6 | 2 | 3112030 | Roulement À Billes | | | |
| 7 | 2 | 3614480 | Rondelle | | | |
| 8 | 1 | 4251960 | Arbre Moteur | | | |
| 9 | 1 | 3750311 | Couvercle Pompe À Huile | | | |
| 10 | 1 | 3L4252200/1 cliquez ici | Ens. Friction | | | |
| 11 | 1 | 3114190 | Roulement À Aiguilles | | | |
| 12 | 1 | 4122070 | Cloche Embrayage | | | |
| 13 | 1 | 3612620 | Rondelle | | | |
| 14 | 1 | 3351110 | Butée Ø8 | | | |
| 15 | 2 | 3356050 | Anneau Butée Pointeau | | | |
| 18 | 1 | 3158260 | Pointeau Piston | | | |
| 19 | 1 | 3116100 | Roulement À Aiguilles | | | |
| 20 | 4 | 2135030 | Vis | | | |
| 21 | 4 | 2330020 | Rondelle | | | |
| 22 | 1 | 3123220 | Collier Élastique Ø 39 | | | |
| 23 | 1 | 3L8541360/1 cliquez ici | Ens.Piston | | | |
| 24 | 1 | 3L8541370/1 cliquez ici | Ens.Cylindre-Piston | | | |
| 25 | 1 | 3210024 | Bougie | | | |
| 26 | 1 | 4252550 | Capuchon Bougie | | | |
| 27 | 1 | 3657050 | Ressort Fixation Bougie | | | |
| 29 | 1 | 3210970 | Interrupteur D'Arrêt | | | |
| 32 | 1 | 3211380 | Câble Masse | | | |
| 33 | 1 | 3L3211350/1 cliquez ici | Bobine Électronique | | | |
| 34 | 1 | 3654480 | Ressort | | | |
| 35 | 2 | 2321150 | Rondelle | | | |
| 36 | 2 | 2123140 | Vis | | | |
| 37 | 1 | 2123020 | Vis | | | |

NHP Motoculture
Cultivez votre univers


Copyright ST. S.P.A.

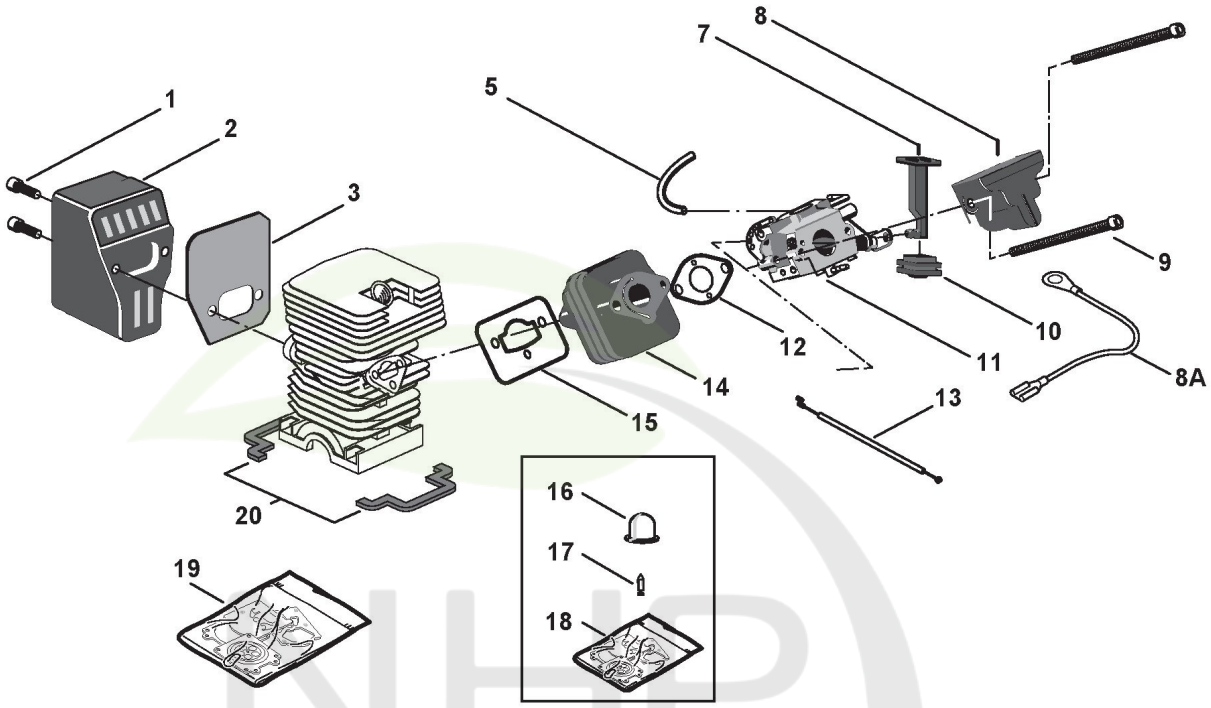


NHP Motoculture
Cultivez votre univers


Copyright ST. S.P.A.

# Carburateur

| Réf. N° | Q.té : | Code article | Description | Articles | De | Jusqu'à |
|---|---|---|---|---|---|---|
| 1 | 2 | 2135040 | Vis | | | |
| 2 | 1 | 4122040 | Ens. Silencieux | | | |
| 3 | 1 | 3724270 | Garniture Silencieux | | | |
| 5 | 1 | 3786130 | Tube | | | |
| 7 | 1 | 3743640 | Levier Air | | | |
| 8 | 1 | 3211690 | Câble Masse | | | |
| 8 | 1 | 8744781 | Collecteur D'Aspiration | | | |
| 9 | 2 | 2135210 | Vis | | | |
| 10 | 1 | 3745650 | Caoutchouc Levier Air | | | |
| 11 | 1 | 4253910 | Carburateur | | | |
| 12 | 1 | 3724160 | Garn. Entret. Therm. Coll. | | | |
| 13 | 1 | 4252480 | Câble Accélérateur + Gaine | | | |
| 14 | 1 | 3750180 | Collecteur D'Aspiration | | | |
| 15 | 1 | 3724300 | Joint Collecteur-Cylindre | | | |
| 16 | 1 | 3744740 | Elément Pompant Air Purge | | | |
| 17 | 1 | 3630680 | Vanne À Aiguille | | | |
| 18 | 1 | 8724091 | Kit Membrane Carburateur | | | |
| 19 | 1 | 8724300 | Kit joint d'étanchéité | | | |
| 20 | 2 | 3721560 | Garniture Cylindre | | | |

NHP Motoculture
Cultivez votre univers


Copyright ST. S.P.A.

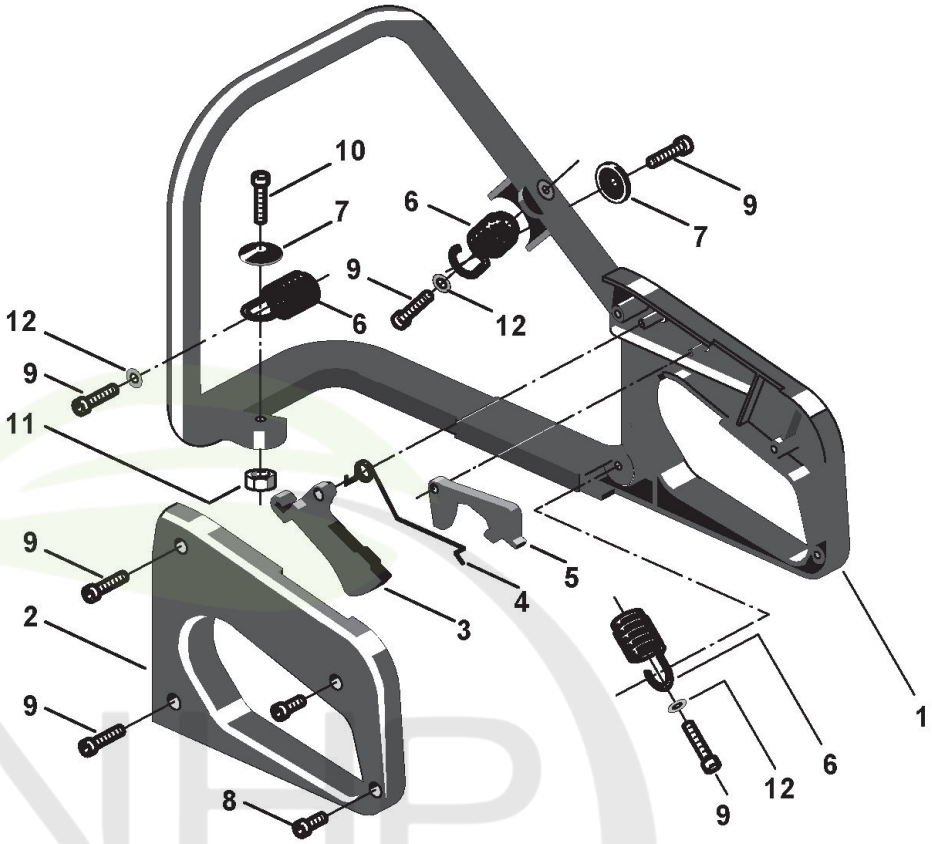


NHP Motoculture
Cultivez votre univers


Copyright ST. S.P.A.

# Poignée

| Réf. N° | Q.té : | Code article | Description | Articles | De | Jusqu'à |
|---|---|---|---|---|---|---|
| 1 | 1 | 4563750 | Poignèe | | | |
| 2 | 1 | 4563760 | Couvercle Poignée | | | |
| 3 | 1 | 3743587 | Levier Accél. Pour Câble | | | |
| 4 | 1 | 1L3654440/1 cliquez ici | Molla Leva Accel. E Sicurezza 360-41 | | | |
| 5 | 1 | 3743597 | Levier De Sécurité | | | |
| 6 | 3 | 3654400 | Ressort | | | |
| 7 | 2 | 3614800 | Rondelle | | | |
| 8 | 3 | 2123100 | Vis | | | |
| 9 | 6 | 2123031 | Vis | | | |
| 10 | 1 | 2135040 | Vis | | | |
| 11 | 1 | 2432040 | Ecrou | | | |
| 12 | 3 | 2312090 | Rondelle | | | |

NHP Motoculture
Cultivez votre univers


Copyright ST. S.P.A.

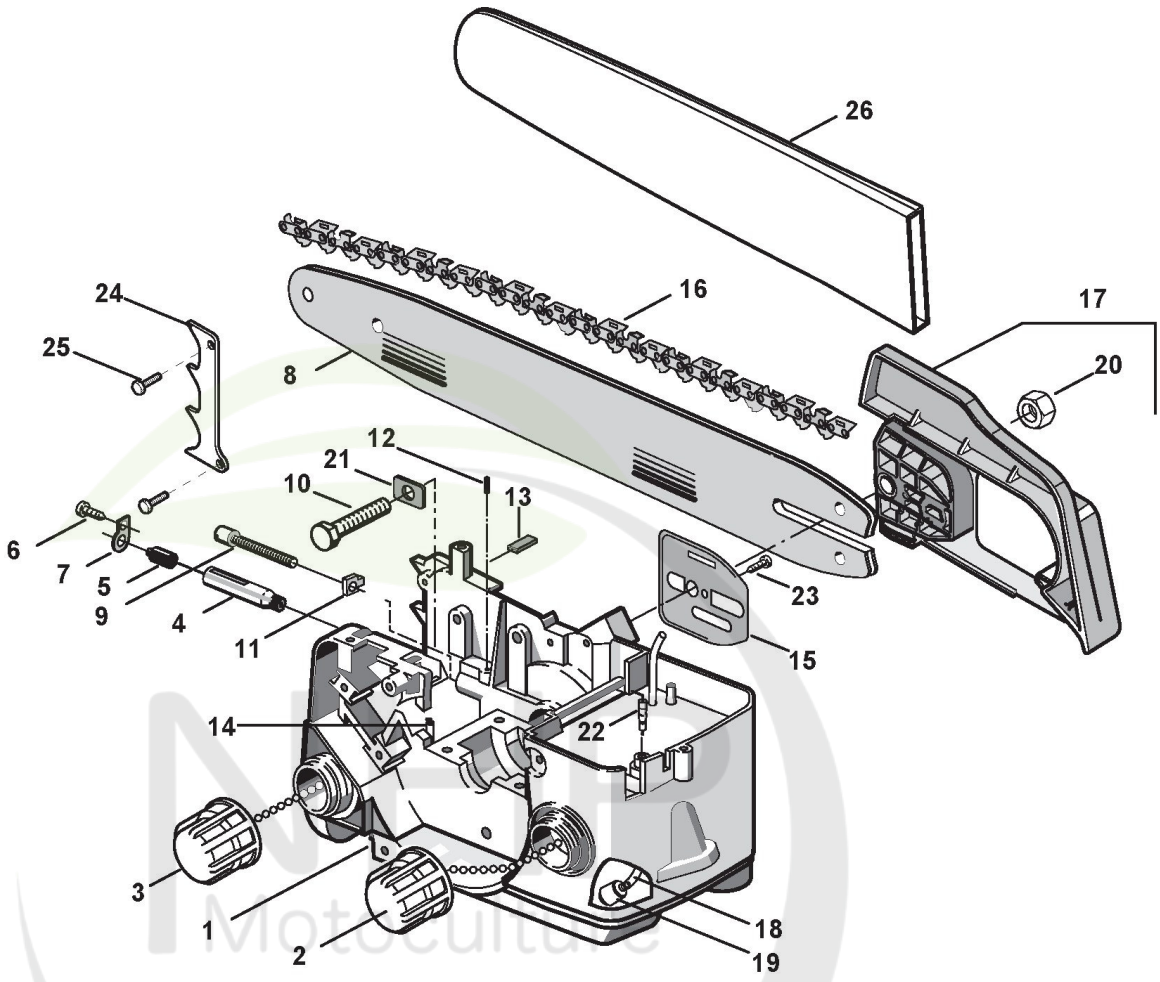



Copyright ST. S.P.A.

# Carter-groupe coupe

| Réf. N° | Q.té : | Code article | Description | Articles | De | Jusqu'à |
|---|---|---|---|---|---|---|
| 1 | 1 | 3L4122051/1 cliquez ici | Motor Housing Ass.Y 370/410 Ca | | | |
| 2 | 1 | 4252630 | Bouchon D'Huile | | | |
| 3 | 1 | 4252630 | Bouchon D'Huile | | | |
| 4 | 1 | 4252220 | Ens. Pompe À Huile | | | |
| 5 | 1 | 3744790 | Caoutchouc | | | |
| 6 | 1 | 2123020 | Vis | | | |
| 7 | 1 | 3614810 | Plaque Caout. Corps Pompe | | | |
| 8 | 1 | 323900109/0 cliquez ici | Guide-Chaîne 13inch | | | |
| 9 | 1 | 2653470 | Vis | | | |
| 10 | 1 | 123878001/0 cliquez ici | Vis | | | |
| 11 | 1 | 3641970 | Goujon Tendeur De Chaîne | | | |
| 12 | 1 | 3741360 | Bouchon / Arrivée Huile | | | |
| 13 | 1 | 3614930 | Renfort Base Guide | | | |
| 14 | 1 | 4353090 | Use 4353090/1 | | | |
| 15 | 1 | 3614760 | Plaquette | | | |
| 16 | 1 | 4113710 | Chaîne 13inch | | | |
| 17 | 1 | 4252590 | Ens. Carter Friction Jaune | | | |
| 17 | 1 | 4252593 | Ens. Carter Friction Rouge | | | |
| 18 | 1 | 3786050 | Tuyau Plongeur Mélange | | | |
| 19 | 1 | 4253290 | Filtre D'Aspiration | | | |
| 20 | 1 | 2670270 | Ecrou | | | |
| 21 | 1 | 323650100/0 cliquez ici | Vis | | | |
| 22 | 1 | 4253680 | Vanne Évent Réservoir | | | |
| 23 | 1 | 2123060 | Vis | | | |
| 24 | 1 | 323026000/0 cliquez ici | Cliquet | | | |
| 25 | 1 | 2123100 | Vis | | | |

NHP Motoculture
Cultivez votre univers


Copyright ST. S.P.A.

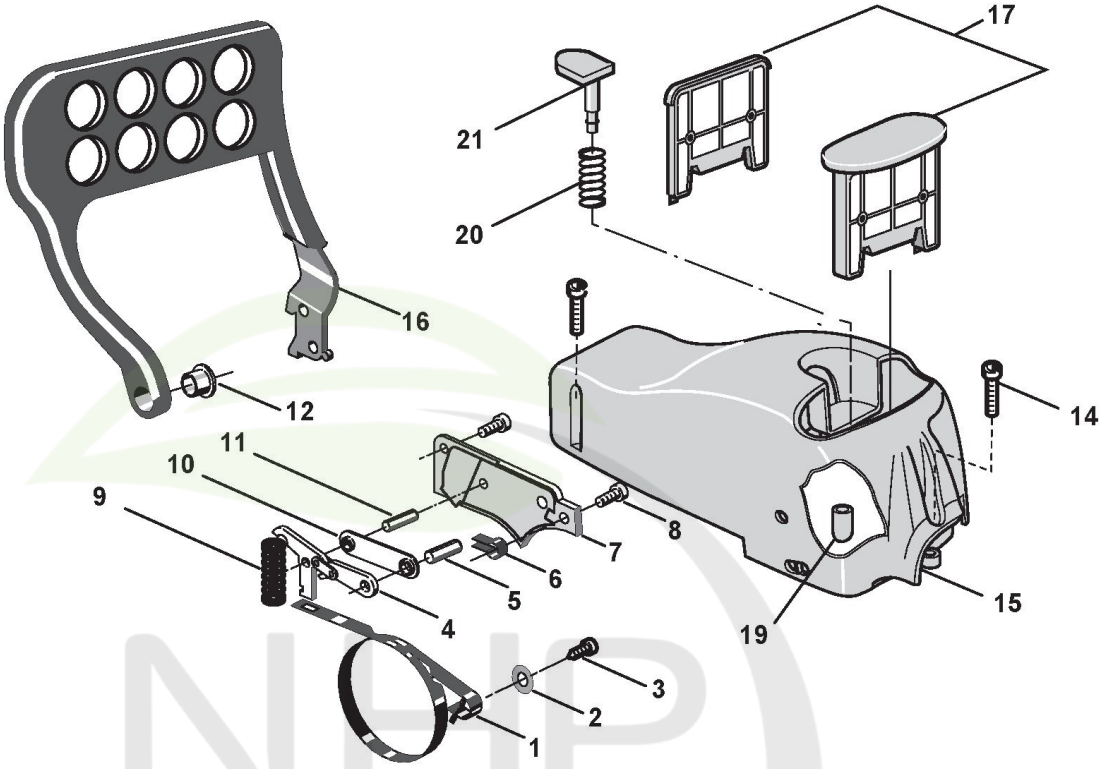


NPHP Motoculture
Cultivez votre univers


Copyright ST. S.P.A.

# Carter

| Réf. N° | Q.té : | Code article | Description | Articles | De | Jusqu'à |
|---|---|---|---|---|---|---|
| 1 | 1 | 3614740 | Bande Frein | | | |
| 2 | 1 | 2312100 | Rondelle | | | |
| 3 | 1 | 2123060 | Vis | | | |
| 4 | 1 | 4252310 | Levier Bande Frein | | | |
| 5 | 1 | 3180500 | Rouleau | | | |
| 6 | 1 | 3614780 | Ressort | | | |
| 7 | 1 | 3750117 | Couvercle Frein | | | |
| 8 | 2 | 2123100 | Vis | | | |
| 9 | 1 | 3654420 | Ressort Frein | | | |
| 10 | 1 | 3614490 | Plaque Frein | | | |
| 11 | 1 | 3180510 | Rouleau | | | |
| 12 | 1 | 3614330 | Douille | | | |
| 14 | 3 | 2123030 | Vis | | | |
| 15 | 1 | 4252610 | Couvre-Cylindre Jaune | | | |
| 16 | 1 | 4563770 | Protège-Main + Insert | | | |
| 17 | 1 | 8781610 | Filtre À Air | | | |
| 19 | 1 | 3750450 | Bouchon Bouton Air Purge | | | |
| 20 | 1 | 3654430 | Ressort | | | |
| 21 | 1 | 3750440 | Elément Pompant Air Purge | | | |

NHP Motoculture
Cultivez votre univers


Copyright ST. S.P.A.