Retrouvez cette pièce sur nhp-motoculture.fr en cliquant sur le numéro de référence

STIGA

SP 36 (2014)

243614002/11

Spare parts list
Reservdelar
Repuestos
Ersatzteile
Pièces détachées
Reserve onderdelen
Catalogo ricambi

NHP Motoculture
Cultivez votre univers

● Use ST. S.p.A. Genuine Spare Parts specified in the parts list for repair and/or replacement.
● The contents described in the parts list may change due to improvement.
● The drawings of the spare parts are only indicative And might Not represent the part in question exactly.
● The indications "right" - "left" - "front" - "rear" refer to the position of the operator when using the machine.
● When placing orders of parts for repair And/Or replacement, make sure that the illustrated parts list Is the one applying to the machine's year of manufacture, as shown on the identification plate attached to the machine.

All rights reserved. No part Of this material may be reproduced Or transmitted, in any form Or by any means, electronic Or mechanical, including photocopying, recording Or by any information storage And retrieval system, without permision in writing from ST. S.p.A.

Copyright ST. S.P.A.

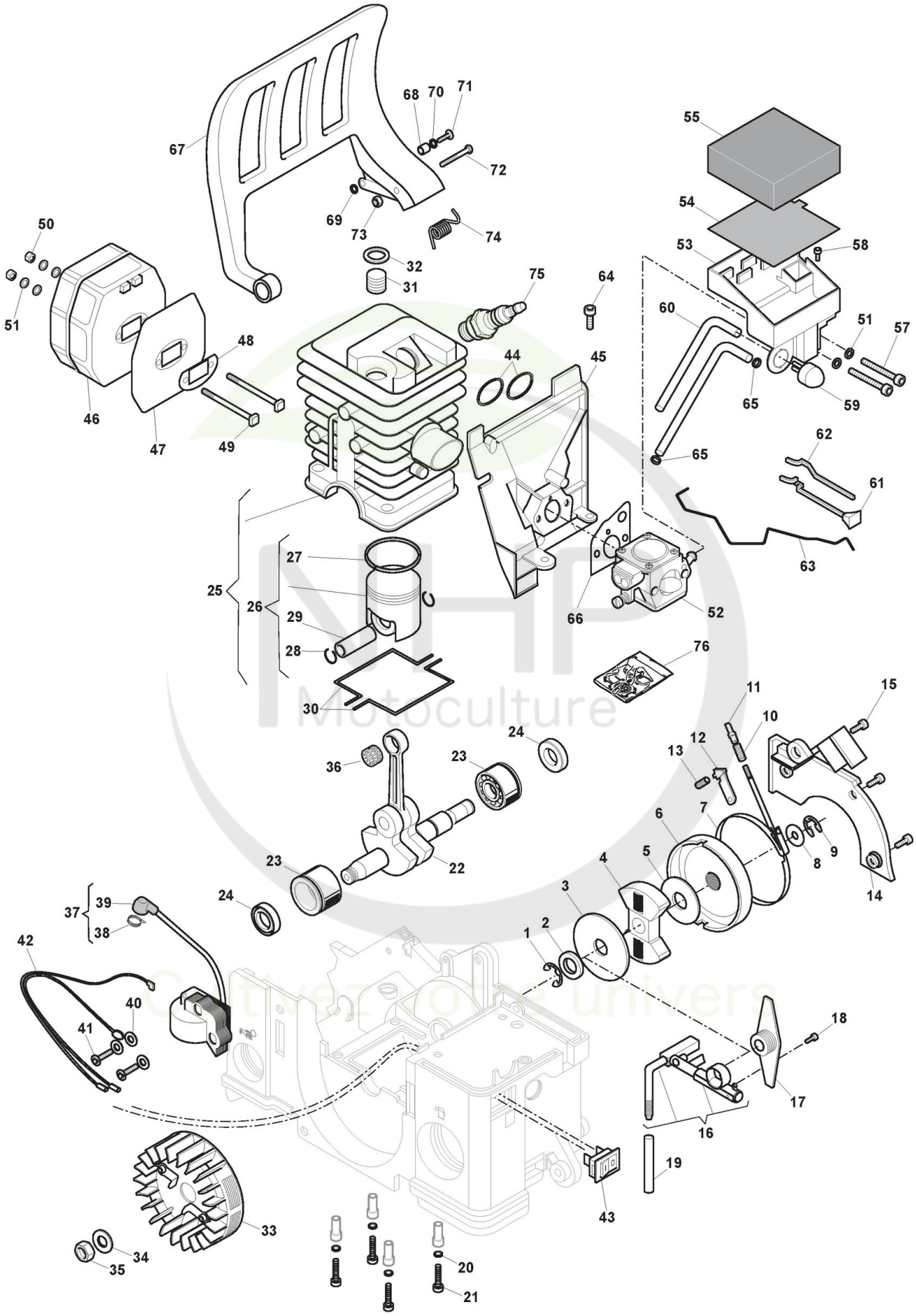

Copyright ST. S.P.A.

Moteur

Réf. N°	Q.té :	Code article	Description	Articles	De	Jusqu'à
1	1	118800650/0 cliquez ici	Circlip Pointeau			
2	1	118800640/0 cliquez ici	Rondelle			
3	1	118800710/0 cliquez ici	Rondelle			
4	1	118800703/0 cliquez ici	Embrayage Centrifugue			
5	1	118800642/0 cliquez ici	Rondelle			
6	1	118800704/0 cliquez ici	Cloche Embrayage			
7	1	118800732/0 cliquez ici	Bande Frein			
8	1	118800641/0 cliquez ici	Rondelle			
9	1	3351010	Rondelle			
10	1	118800660/0 cliquez ici	Ressort			
11	1	118800706/0 cliquez ici	Brake Linkage			
12	1	118800733/0 cliquez ici	Tôle			
13	1	118800661/0 cliquez ici	Ressort De Pression			
14	1	118800724/0 cliquez ici	Recouvrement Frein De Chaîne			
15	3	2123100	Vis			
16	1	118800673/0 cliquez ici	Pompe À Huile			
17	1	118800722/0 cliquez ici	Vis Sans Fin			
18	1	2123100	Vis			
19	1	118800714/0 cliquez ici	Tuyau D' Huile			
20	4	118800663/0 cliquez ici	Rondelle			
21	4	2135120	Vis			
22	1	118800688/0 cliquez ici	Arbre Moteur			
23	2	118800686/0 cliquez ici	Palier Avec Roulements			
24	2	118800649/0 cliquez ici	Anneau De Tenue			
25	1	118801068/0 cliquez ici	Ens.Cylindre-Piston			
26	1	118801069/0 cliquez ici	Piston			
27	1	118800680/0 cliquez ici	Collier Élastique			
28	2	118800651/0 cliquez ici	Circlip Pointeau			
29	1	118800674/0 cliquez ici	Pointeau Piston			
30	2	118800684/0 cliquez ici	Joint d'étanchéité			
31	1	118800627/0 cliquez ici	Vis			
32	1	118800652/0 cliquez ici	Rondelle			
33	1	118800693/0 cliquez ici	Volant Aimant			
34	1	118800664/0 cliquez ici	Rondelle			
35	1	118800637/0 cliquez ici	Ecrou			
36	1	118800648/0 cliquez ici	Douille			
37	1	118800692/0 cliquez ici	Bobine D'Allumage			
38	1	3657050	Ressort Fixation Bougie			
39	1	118800670/0 cliquez ici	Capuchon De Bougie			
40	3	2312120	Rondelle			
41	2	118800628/0 cliquez ici	Vis			
42	1	118800671/0 cliquez ici	Câbles Court-Circuit			
43	1	118800669/0 cliquez ici	Interrupteur			
44	2	118800662/0 cliquez ici	Bague Ressort			
45	1	118800690/0 cliquez ici	Bride D'Admission			
46	1	118800694/0 cliquez ici	Échappement			
47	1	118800676/0 cliquez ici	Plaquette De Isolement			
48	1	118800682/0 cliquez ici	Joint D'Échappement			

Copyright ST. S.P.A.

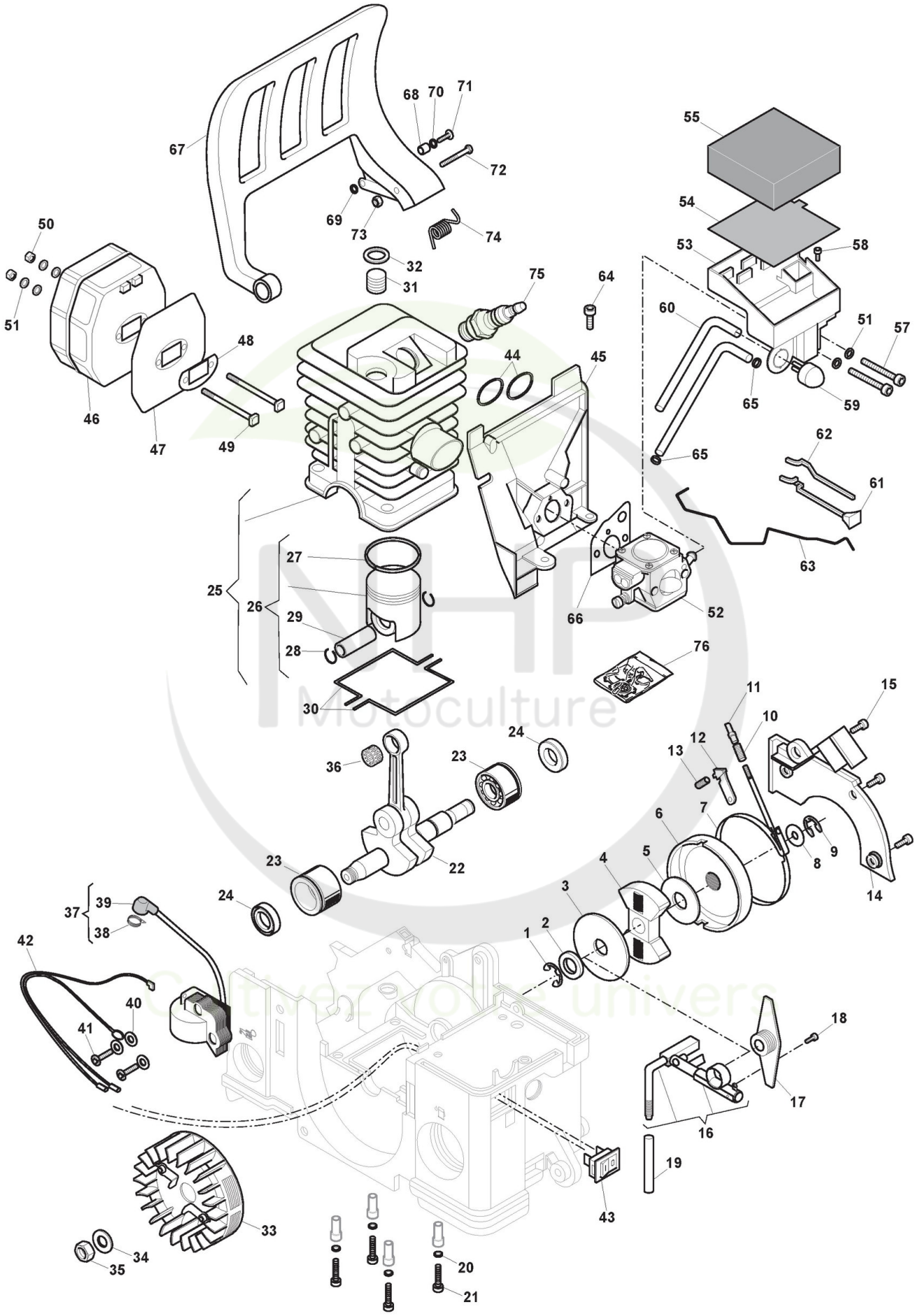

Copyright ST. S.P.A.

Réf. N°	Q.té :	Code article	Description	Articles	De	Jusqu'à
49	2	118800634/0 cliquez ici	Vis			
50	2	2432040	Ecrou			
51	6	2330020	Rondelle			
52	1	118800691/0 cliquez ici	Carburateur			
53	1	118800725/0 cliquez ici	Boîtier Du Filtre À Air			
54	1	118800681/0 cliquez ici	Plaque De Filtre			
55	1	118800679/0 cliquez ici	Filtre À Air			
57	2	118800636/0 cliquez ici	Vis			
58	1	118800632/0 cliquez ici	Vis			
59	1	118800701/0 cliquez ici	Pompe D'Amorcage			
60	1	118800659/0 cliquez ici	Tuyau			
61	1	118800720/0 cliquez ici	Levier Air			
62	1	118800721/0 cliquez ici	Pivot			
63	1	118800675/0 cliquez ici	Tige Accélérateur			
64	2	118800632/0 cliquez ici	Vis			
65	2	118800667/0 cliquez ici	Caoutchouc			
66	1	118800683/0 cliquez ici	Garniture Carburateur			
67	1	118800716/0 cliquez ici	Protège-Main			
68	1	118800647/0 cliquez ici	Douille			
69	1	118800663/0 cliquez ici	Rondelle			
70	1	2312280	Rondelle			
71	1	118800631/0 cliquez ici	Vis			
72	1	118800709/0 cliquez ici	Vis			
73	1	112150000/0 cliquez ici	Ecrou			
74	1	118800668/0 cliquez ici	Ressort			
75	1	3210385	Bougie			
76	1	8724091	Kit Membrane Carburateur			

NHP Motoculture
Cultivez votre univers

Copyright ST. S.P.A.

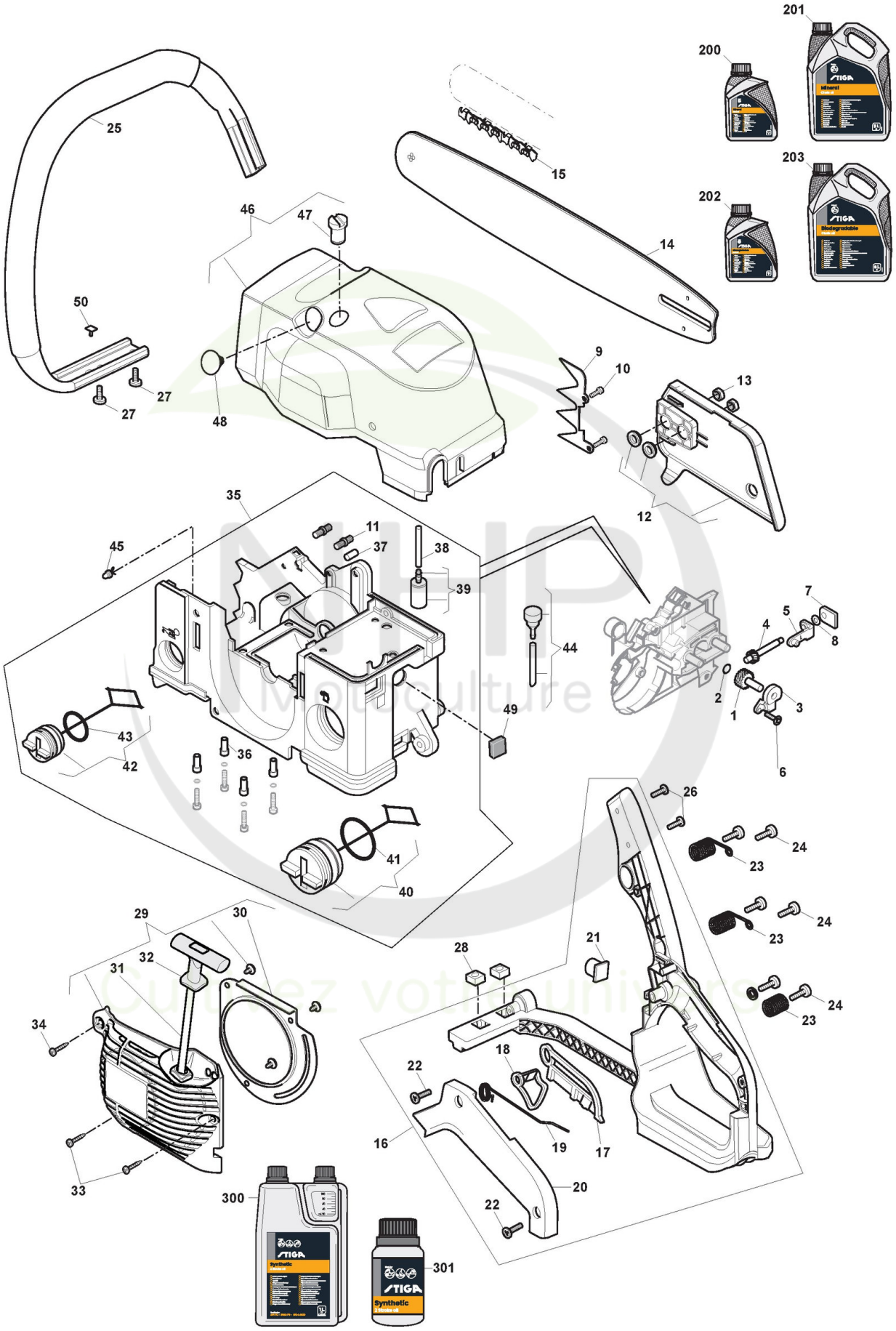

Copyright ST. S.P.A.

Réf. N°	Q.té :	Code article	Description	Articles	De	Jusqu'à
1	1	118800707/0 cliquez ici	Vis			
2	1	118800655/0 cliquez ici	Joint Or			
3	1	118800717/0 cliquez ici	Couvercle De Engrenage			
4	1	118800708/0 cliquez ici	Vis De Tension			
5	1	118800734/0 cliquez ici	Support			
6	1	118800629/0 cliquez ici	Vis			
7	1	118800718/0 cliquez ici	Support			
8	1	118800643/0 cliquez ici	Rondelle			
9	1	118800712/0 cliquez ici	Griffe De Butée			
10	2	118800633/0 cliquez ici	Vis			
11	2	118800635/0 cliquez ici	Vis			
12	1	118800730/0 cliquez ici	Carter De Chaîne ,Jaune			
13	2	118800638/0 cliquez ici	Ecrou			
14	1	118800623/0 cliquez ici	Guide-Chaîne 14inch			
15	1	4113703	Chaîne 14inch			
16	1	118800728/0 cliquez ici	Poignée Étrier, Compl. ,Jaune			
17	1	118800727/0 cliquez ici	Levier De Sécurité			
18	1	118800726/0 cliquez ici	Levier Accélérateur			
19	1	118800666/0 cliquez ici	Ressort			
20	1	118800723/0 cliquez ici	Couvercle De Poignée			
21	1	118800713/0 cliquez ici	Silent Bloc			
22	2	118800630/0 cliquez ici	Vis			
23	3	118800665/0 cliquez ici	Ressort			
24	6	2123100	Vis			
25	1	118800735/0 cliquez ici	Etrier			
26	2	118800632/0 cliquez ici	Vis			
27	2	118800626/0 cliquez ici	Vis			
28	2	118800639/0 cliquez ici	Ecrou			
29	1	118800695/0 cliquez ici	Démarreur Jaune			
30	1	118800677/0 cliquez ici	Conduit D'Air			
31	1	118800657/0 cliquez ici	Câble De Lanceur			
32	1	118800685/0 cliquez ici	Poignée Démarrage			
33	2	118800632/0 cliquez ici	Vis			
34	1	118800631/0 cliquez ici	Vis			
35	1	118800729/0 cliquez ici	Carter Principal ,Jaune			
36	4	118800645/0 cliquez ici	Entretoise			
37	1	118800646/0 cliquez ici	Pivot			
38	1	118800715/0 cliquez ici	Tube Essence			
39	1	118800696/0 cliquez ici	Crépine D'Essence			
40	1	118800700/0 cliquez ici	Bouchon Réservoir			
41	1	118800656/0 cliquez ici	Joint d'étanchéité			
42	1	118800697/0 cliquez ici	Bouchon D'Huile			
43	1	118800654/0 cliquez ici	Joint Or			
44	1	118800699/0 cliquez ici	Tuyau Aération Compl.			
45	1	118800698/0 cliquez ici	Soupape D'Aération Réservoir D'Huile			
46	1	118800731/0 cliquez ici	Couvre-Cylindre Jaune			
47	1	2653090	Vis			
48	1	118800719/0 cliquez ici	Bouchon			

Copyright ST. S.P.A.

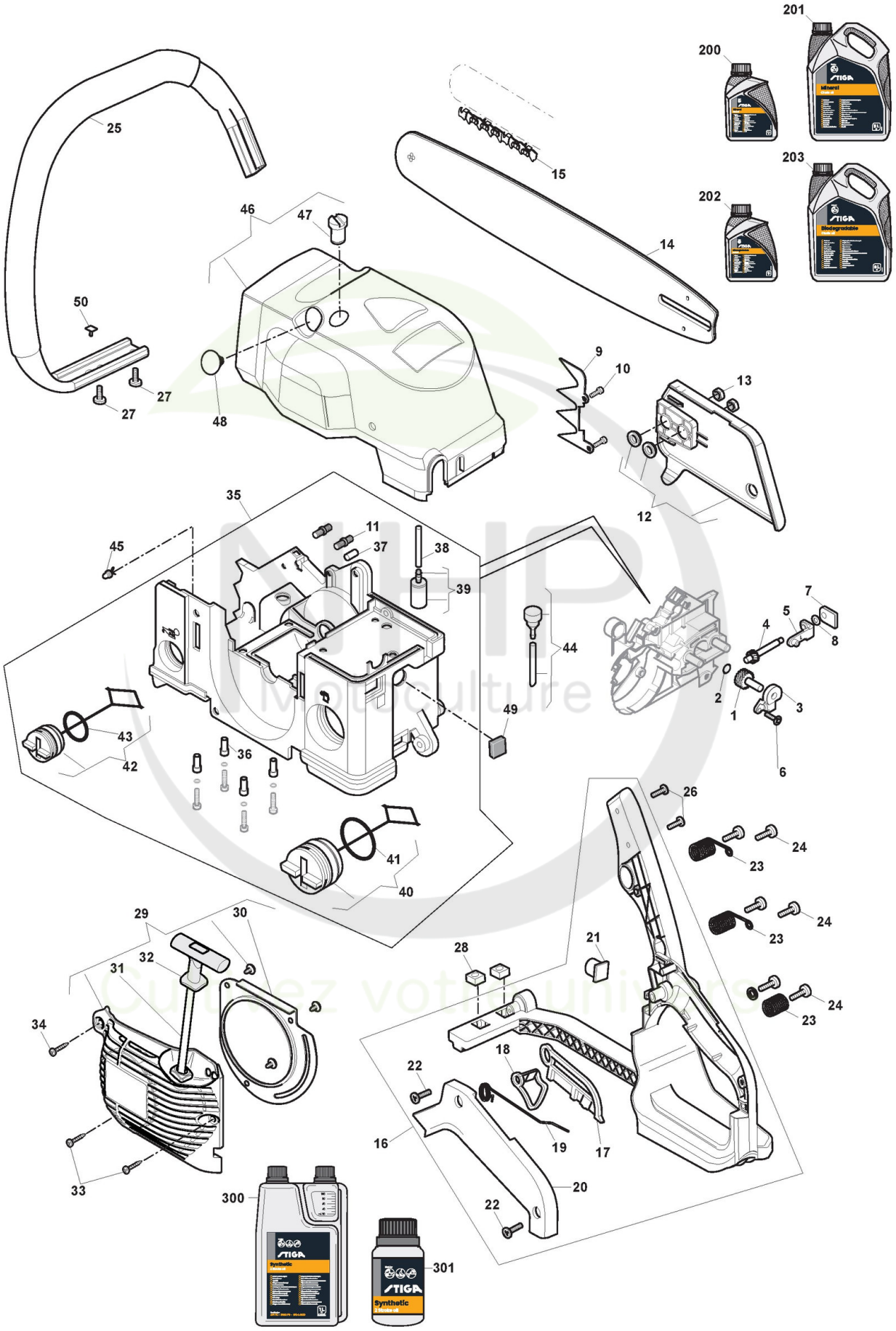

Copyright ST. S.P.A.

Réf. N°	Q.té :	Code article	Description	Articles	De	Jusqu'à
49	1	118800653/0 cliquez ici	Feutre			
50	1	118800672/0 cliquez ici	Butée			
200	1	1111-9228-01 cliquez ici	Huile Chaine 1Lt Minerale			
200	1	1111-9267-01 cliquez ici	Only for Italian Market	Solo per mercato Italiano/Only Italian Market		
201	1	1111-9229-01 cliquez ici	Huile Chaine 5Lt Minerale			
201	1	1111-9268-01 cliquez ici	Only for Italian Market	Solo per mercato Italiano/Only Italian Market		
202	1	1111-9276-01 cliquez ici	Huile Chaine 5Lt Biodégradable			
202	1	1111-9328-01 cliquez ici	Only for Italian Market	Solo per mercato Italiano/Only Italian Market		
203	1	1111-9247-01 cliquez ici	Huile Chaine 5Lt Biodégradable			
203	1	1111-9247-02 cliquez ici	Only for Italian Market	Solo per mercato Italiano/Only Italian Market		
300	1	1111-9230-01 cliquez ici	Huile moteur synthétique 2 temps 1 Lt, Dozer			
300	1	1111-9243-01 cliquez ici	Only for Italian Market	Solo per mercato Italiano/Only Italian Market		
301	1	1111-9231-01 cliquez ici	Huile moteur synthétique 2 temps 0,1 Lt			
301	1	1111-9269-01 cliquez ici	Only for Italian Market	Solo per mercato Italiano/Only Italian Market		

NHP Motoculture
Cultivez votre univers

Copyright ST. S.P.A.