Retrouvez cette pièce sur nhp-motoculture.fr en cliquant sur le numéro de référence

STIGA

SP 355 (2006)

15-4130-12

Spare parts list
Reservdelar
Repuestos
Ersatzteile
Pièces détachées
Reserve onderdelen
Catalogo ricambi

NHP Motoculture
Cultivez votre univers

● Use ST. S.p.A. Genuine Spare Parts specified in the parts list for repair and/or replacement.
● The contents described in the parts list may change due to improvement.
● The drawings of the spare parts are only indicative And might Not represent the part in question exactly.
● The indications "right" - "left" - "front" - "rear" refer to the position of the operator when using the machine.
● When placing orders of parts for repair And/Or replacement, make sure that the illustrated parts list Is the one applying to the machine's year of manufacture, as shown on the identification plate attached to the machine.

All rights reserved. No part Of this material may be reproduced Or transmitted, in any form Or by any means, electronic Or mechanical, including photocopying, recording Or by any information storage And retrieval system, without permision in writing from ST. S.p.A.

Copyright ST. S.P.A.

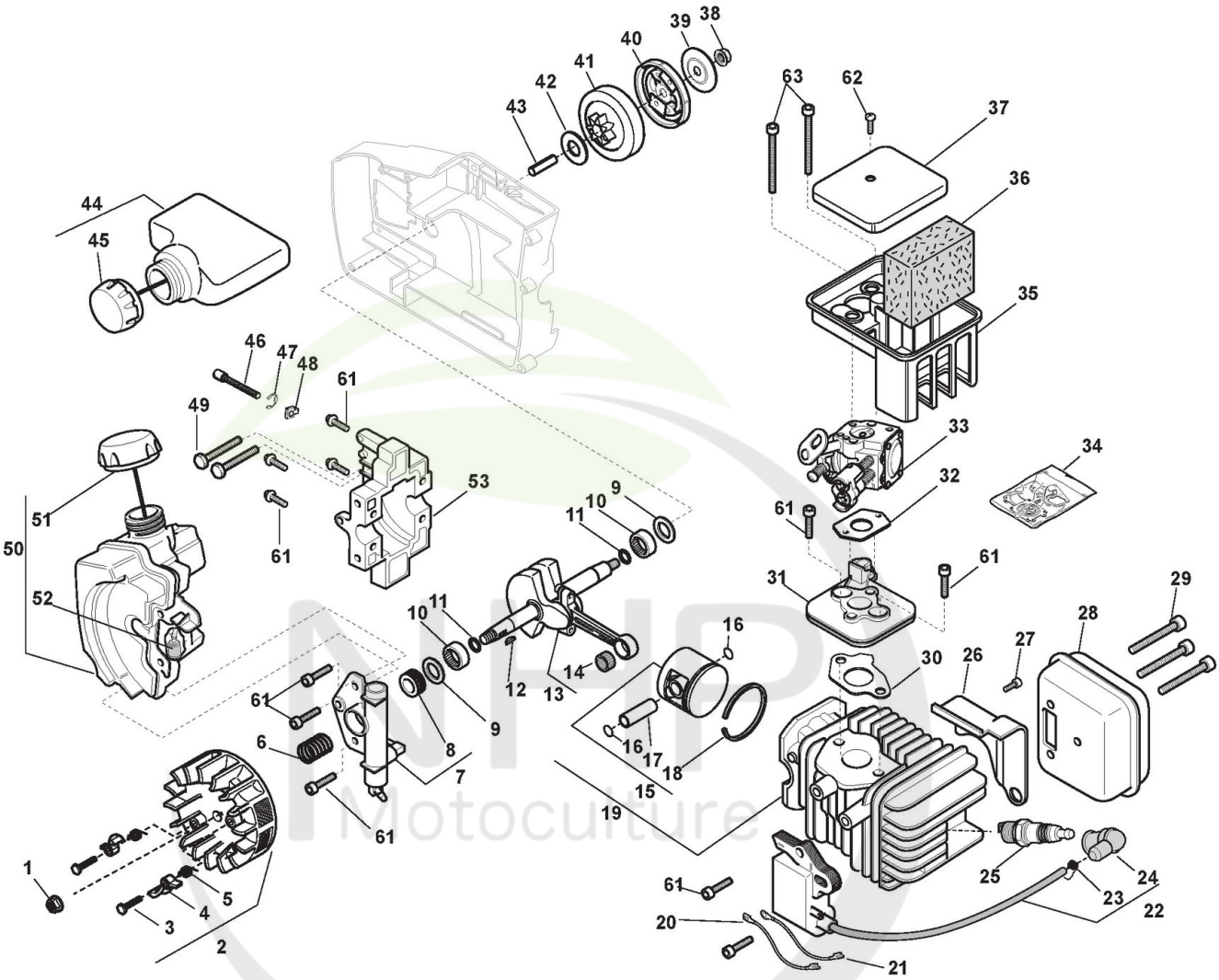

Cultivez votre univers

Copyright ST. S.P.A.

Moteur

Réf. N°	Q.té :	Code article	Description	Articles	De	Jusqu'à
1	1	6980600	Ecrou			
2	1	6980601	Ens. Volant			
4	2	6980603	Fixation Volant			
6	1	6980605	Ressort			
8	1	6980607	Vis			
9	2	6980608	Anneau De Tenue			
10	2	6980609	Roulement À Billes			
11	2	6980610	Rondelle			
12	1	6980611	Languette Volant			
13	1	6980612	Arbre Moteur			
14	1	6980613	Roulement À Aiguilles			
15	1	6980614	Ens.Piston			
16	2	6980615	Circlip Pointeau			
17	1	6980616	Pointeau Piston			
18	1	6980617	Collier Élastique			
19	1	6980618	Ens.Cylindre-Piston			
20	1	6980619	Câble Masse			
21	1	6980620	Câble Arrêt			
22	1	6980621	Bobine Électronique			
23	1	3657050	Ressort Fixation Bougie			
24	1	4252550	Capuchon Bougie			
25	1	6980622	Bougie			
26	1	6980623	Deflecteur			
27	1	6980624	Vis			
28	1	6980625	Ens. Silencieux			
29	3	6980626	Vis			
30	1	6980627	Joint Collecteur-Cylindre			
31	1	6980628	Collecteur D'Aspiration			
32	1	3724160	Garn. Entret. Therm. Coll.			
33	1	6980629	Carburateur			
34	1	8724090	Kit Membrane Carburateur			
35	1	6980630	Support Filtre À Air			
36	1	6980631	Filtre À Air			
37	1	6980632	Couvre-Filtre À Air			
38	1	6980633	Ecrou			
39	1	6980634	Rondelle			
40	1	6980635	Ens. Friction			
41	1	6980636	Cloche Friction			
42	1	6980637	Rondelle			
43	1	6980638	Entretoise			
44	1	6980639	Réservoir Huile			
45	1	6980640	Bouchon D'Huile			
46	1	6980641	Vis			
47	1	6980642	Butée			
48	1	6980643	Goujon Tendeur Chaîne			
49	2	6980644	Vis			
50	1	6980645	Ens.Réservoir Mélange			
51	1	6980646	Bouchon Reservoir			

Copyright ST. S.P.A.

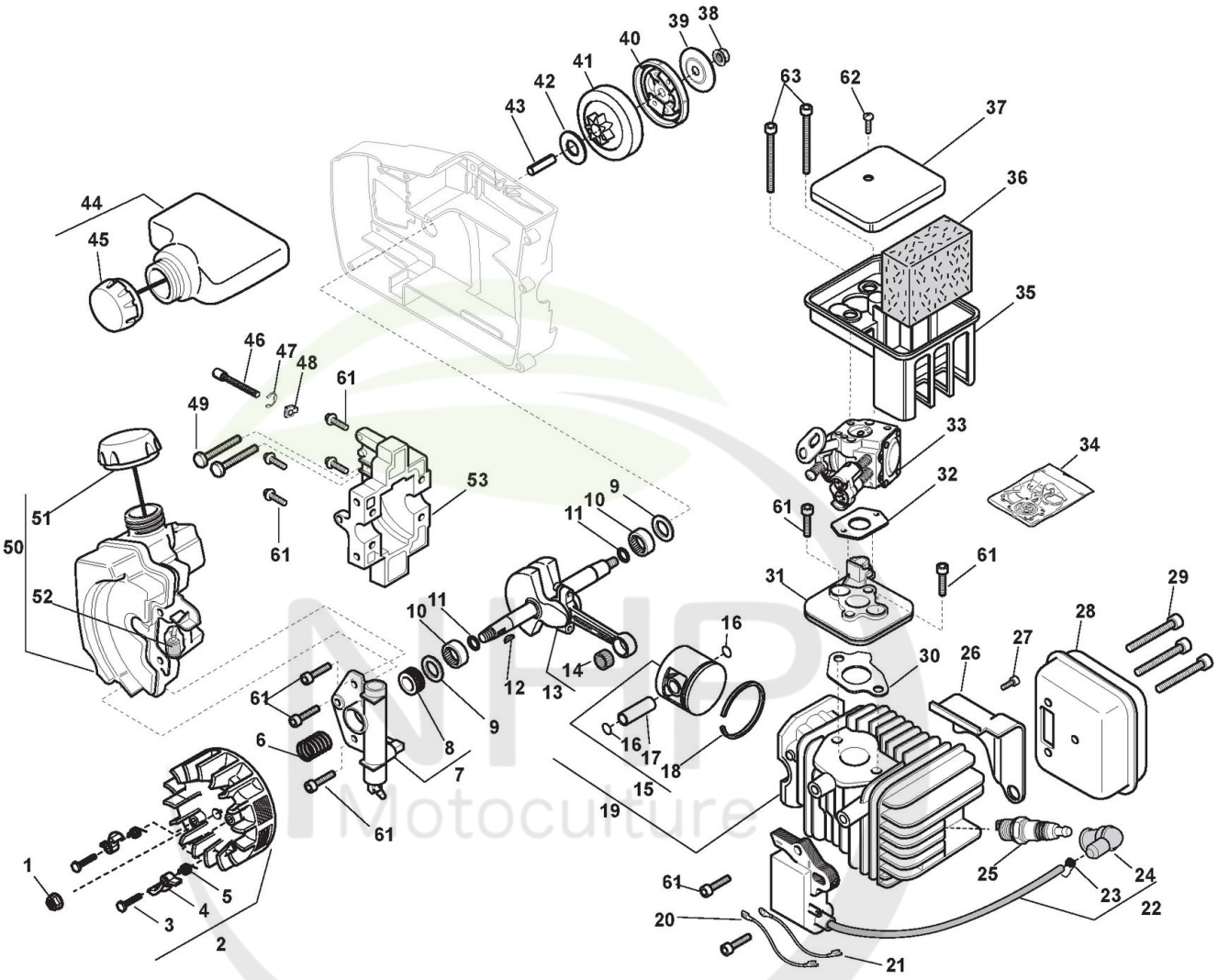

NHP Motoculture
Cultivez votre univers

Copyright ST. S.P.A.

Réf. N°	Q.té :	Code article	Description	Articles	De	Jusqu'à
52	1	4253290	Filtre D'Aspiration			
53	1	6980647	Carter Moteur			
61	11	6980648	Vis			
62	1	6980649	Vis			
63	2	6980650	Vis			

NHP Motoculture
Cultivez votre univers

Copyright ST. S.P.A.

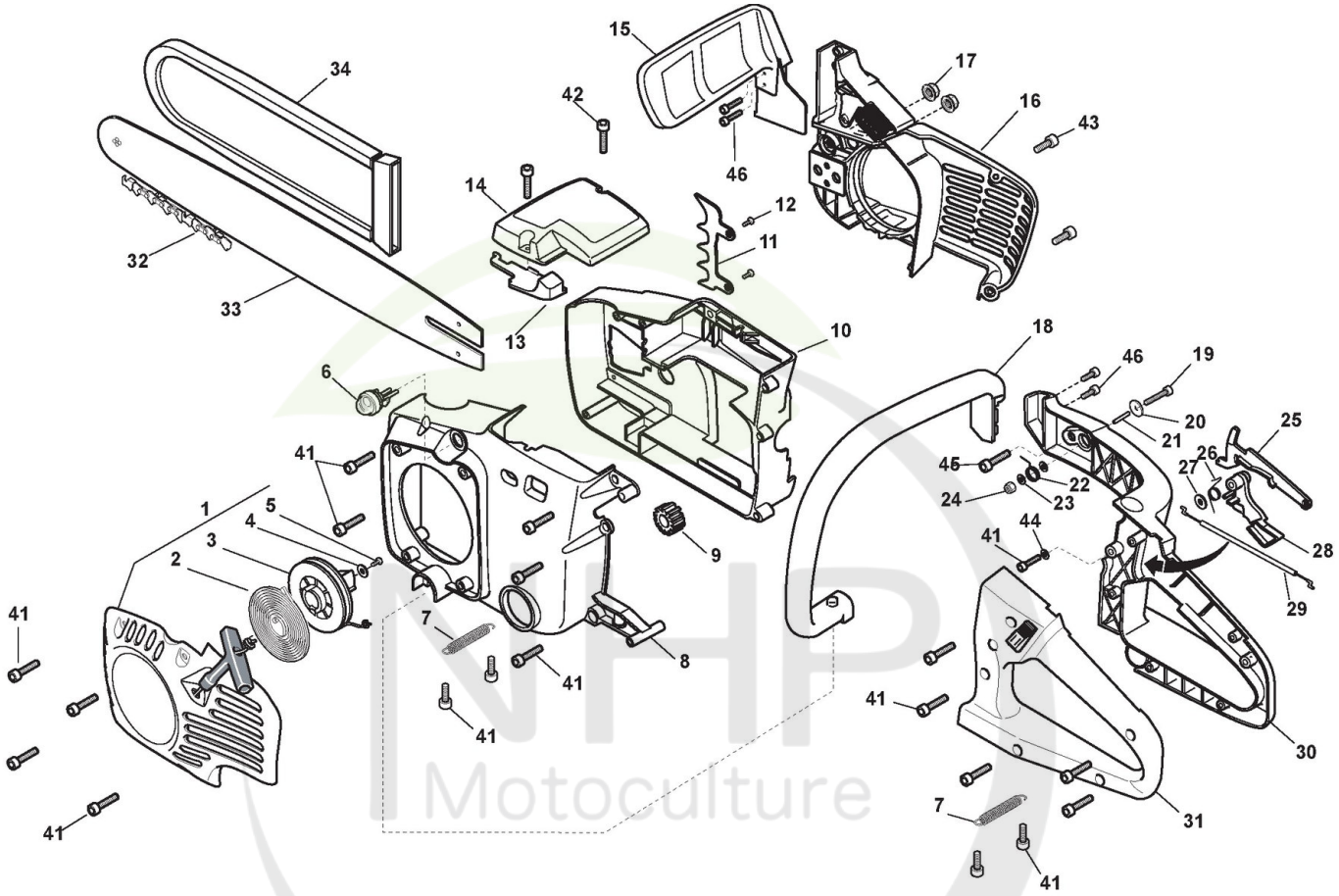

Copyright ST. S.P.A.

Carter

Réf. N°	Q.té :	Code article	Description	Articles	De	Jusqu'à
1	1	6980651	Carter Démarrage Jaune			
2	1	6980653	Ressort Démarrage			
3	1	6980654	Poulie Démarrage			
4	1	6980655	Rondelle			
5	1	6980656	Vis			
6	1	6980657	Elément Pompant Air Purge			
7	2	6980658	Ressort			
8	1	6980659	Carter Moteur Gauche			
9	1	6980660	Caoutchouc Anti-Vibrations			
10	1	6980661	Carter Moteur Droit			
11	1	6980662	Cliquet			
12	2	6980663	Vis			
13	1	6980664	Levier Air			
14	1	6980665	Couvre-Cylindre Jaune			
15	1	6980666	Ens. Protège-Main			
16	1	6980667	Carter Friction Jaune			
17	2	6980669	Ecrou			
18	1	6980670	Main Courante			
19	1	6980671	Vis			
20	1	6980672	Rondelle			
21	1	6980673	Entretoise			
22	1	6980674	Ressort			
23	2	6980675	Rondelle			
24	1	6980676	Ecrou			
25	1	6980677	Levier De Sécurité			
26	1	6980678	Ressort Levier Accél.			
27	1	6980679	Butée			
28	1	6980680	Levier Accélérateur			
29	1	6980681	Câble Accélérateur + Gaine			
30	1	6980682	Ens. Poignée Droit			
31	1	6980683	Ens. Poignée Gauche			
32	1	6980691	Chaîne 14inch			
33	1	6980692	Guide-Chaîne 14inch			
34	1	4181297	Protège-Guide 14inch			
41	19	6980684	Vis			
42	2	6980685	Vis			
43	2	6980686	Vis			
44	1	6980687	Rondelle			
45	1	6980688	Vis			
46	4	6980689	Vis			

Copyright ST. S.P.A.