Retrouvez cette pièce sur nhp-motoculture.fr en cliquant sur le numéro de référence

STIGA

SP 352 (2008)

202014002/08

Spare parts list
Reservdelar
Repuestos
Ersatzteile
Pièces détachées
Reserve onderdelen
Catalogo ricambi

NHP Motoculture
Cultivez votre univers

● Use ST. S.p.A. Genuine Spare Parts specified in the parts list for repair and/or replacement.
● The contents described in the parts list may change due to improvement.
● The drawings of the spare parts are only indicative And might Not represent the part in question exactly.
● The indications "right" - "left" - "front" - "rear" refer to the position of the operator when using the machine.
● When placing orders of parts for repair And/Or replacement, make sure that the illustrated parts list Is the one applying to the machine's year of manufacture, as shown on the identification plate attached to the machine.

All rights reserved. No part Of this material may be reproduced Or transmitted, in any form Or by any means, electronic Or mechanical, including photocopying, recording Or by any information storage And retrieval system, without permision in writing from ST. S.p.A.

Copyright ST. S.P.A.

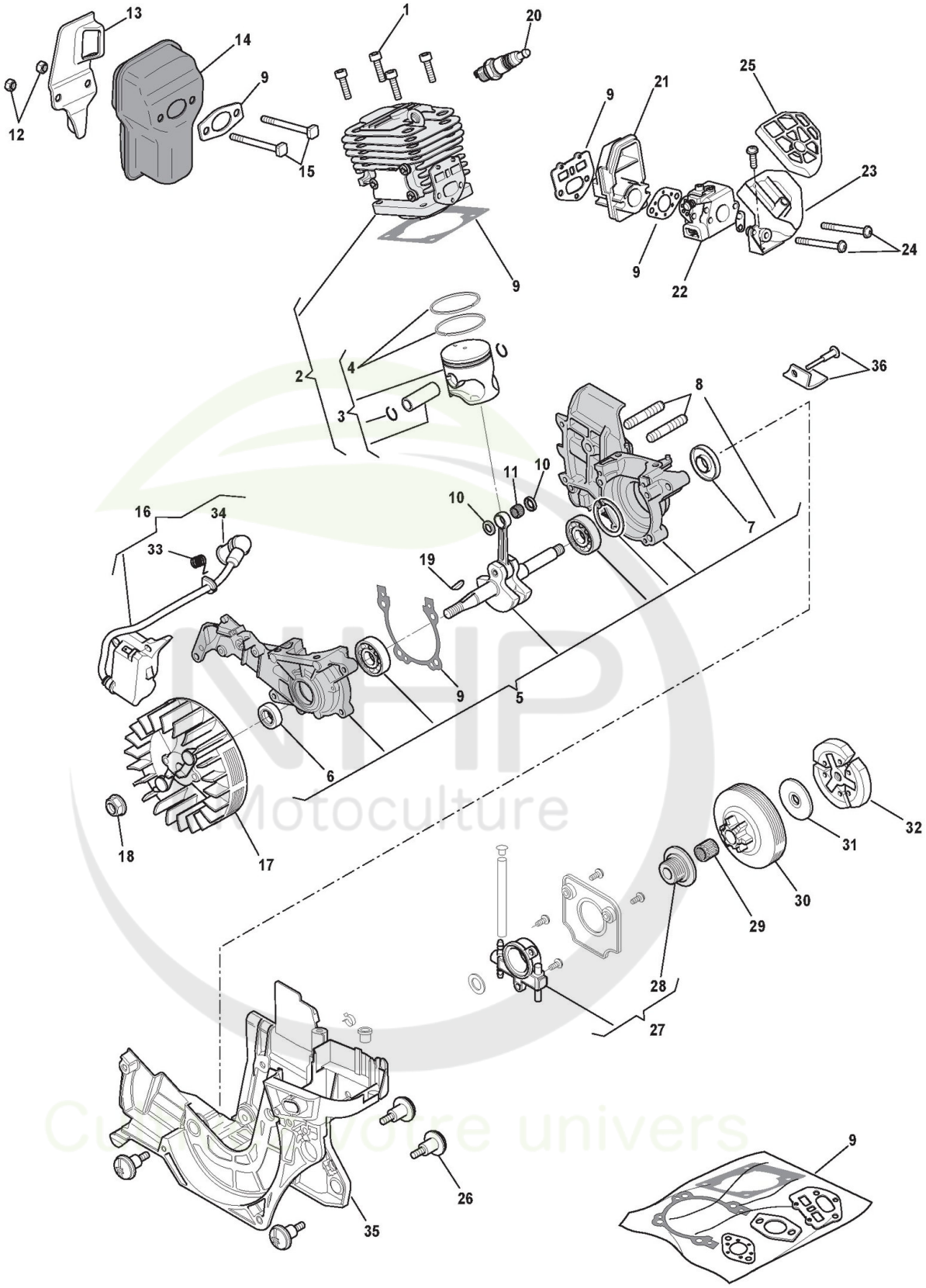

Copyright ST. S.P.A.

Moteur

Réf. N°	Q.té :	Code article	Description	Articles	De	Jusqu'à
1	4	183878032/0 cliquez ici	Vis			
2	1	183070002/0 cliquez ici	Ens.Cylindre-Piston			
3	1	183590002/0 cliquez ici	Ens.Piston			
4	1	183303509/0 cliquez ici	Collier Élastique			
5	1	183275300/0 cliquez ici	Ens. Bloc Moteur			
6	1	119035154/0 cliquez ici	Anneau De Tenue			
7	1	119035155/0 cliquez ici	Anneau De Tenue			
8	2	123878031/0 cliquez ici	Vis			
9	1	183303508/0 cliquez ici	Ens. Joint Cylindre			
10	2	123652504/0 cliquez ici	Rondelle			
11	1	123235002/0 cliquez ici	Cage À Roulements			
12	2	2432040	Ecrou			
13	1	123140056/0 cliquez ici	Deflecteur			
14	1	183740001/0 cliquez ici	Ens. Silencieux			
15	1	123878028/0 cliquez ici	Vis			
16	1	123044003/0 cliquez ici	Bobine Électronique			
17	1	183880003/0 cliquez ici	Ens. Volant			
18	1	123120008/0 cliquez ici	Ecrou			
19	1	123072000/0 cliquez ici	Languette Volant			
20	1	123051000/0 cliquez ici	Bougie			
21	1	123073504/0 cliquez ici	Collecteur D'Aspiration			
22	1	123054017/0 cliquez ici	Carburateur			
23	1	123073505/0 cliquez ici	Collecteur Air			
24	2	123878019/0 cliquez ici	Vis			
25	1	123220004/0 cliquez ici	Filtre À Air			
26	4	123878033/0 cliquez ici	Vis			
27	1	183594504/0 cliquez ici	Pompe À Huile			
28	1	123878030/0 cliquez ici	Vis Sans Fin			
29	1	123235001/0 cliquez ici	Cage À Roulements			
30	1	123050004/0 cliquez ici	Cloche Embrayage			
31	1	123657008/0 cliquez ici	Rondelle			
32	1	183215002/0 cliquez ici	Ens. Friction			
33	1	3657050	Ressort Fixation Bougie			
34	1	3748880	Capuchon Bougie			
35	1	123057004/0 cliquez ici	Carter Moteur			
36	1	183303510/0 cliquez ici	Butée Chaîne			

NHP Motoculture
Cultivez votre univers

Copyright ST. S.P.A.

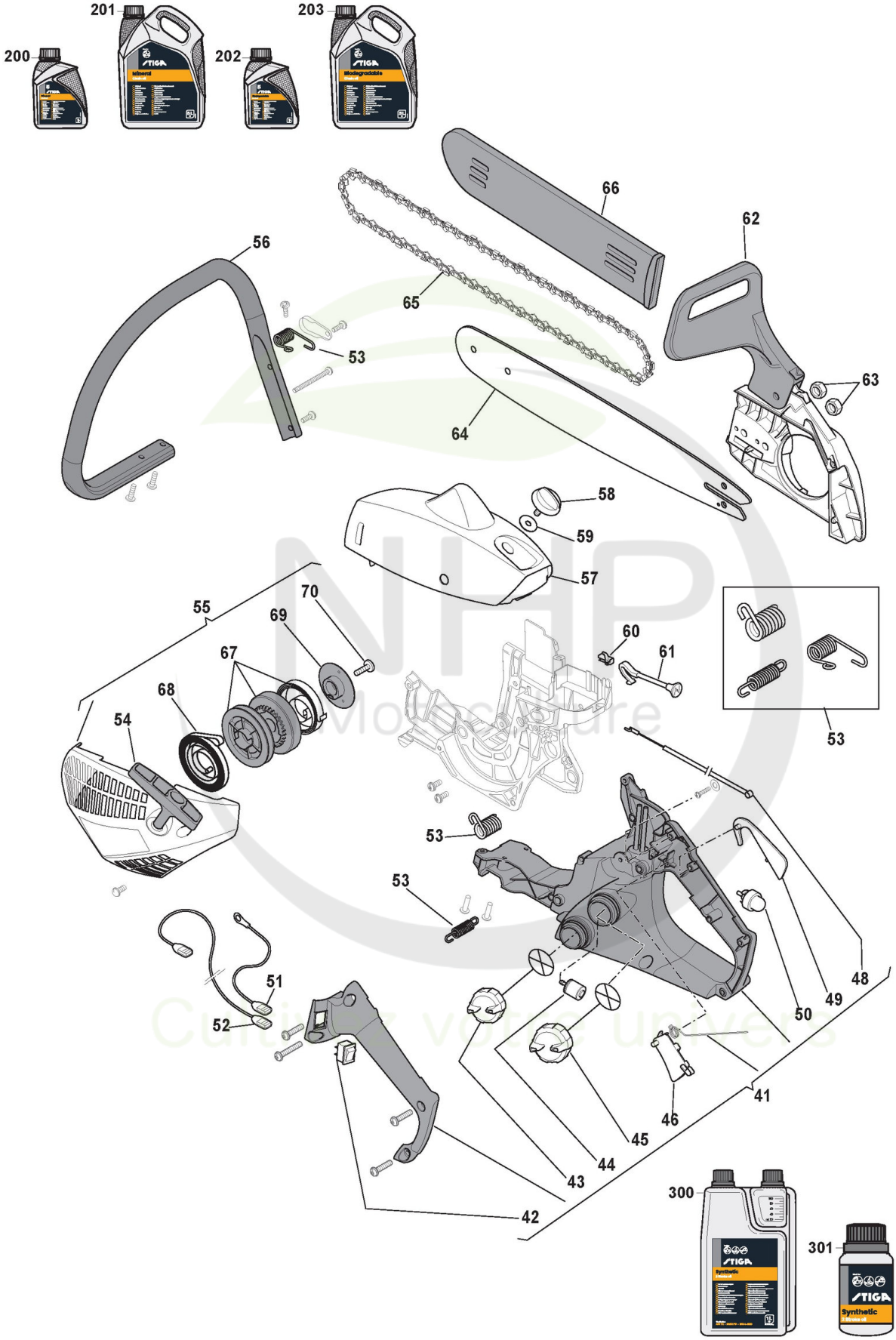

Copyright ST. S.P.A.

Réf. N°	Q.té :	Code article	Description	Articles	De	Jusqu'à
41	1	183300014/0 cliquez ici	Ens. Poignée			
42	1	123303001/0 cliquez ici	Interrupteur			
43	1	183790005/0 cliquez ici	Bouchon Huile			
44	1	183520001/0 cliquez ici	Plongeur Mélange			
45	1	183790004/0 cliquez ici	Bouchon Mélange			
46	1	123315069/0 cliquez ici	Levier Accélérateur			
48	1	123066010/0 cliquez ici	Câble Accélérateur			
49	1	123315070/0 cliquez ici	Levier De Sécurité			
50	1	6980242	Primer			
51	1	123065020/0 cliquez ici	Câble Masse			
52	1	123065021/0 cliquez ici	Câble Arrêt			
53	1	183430550/0 cliquez ici	Ens. Ressort			
54	1	3749437	Poignée Démarrage			
55	1	183058015/0 cliquez ici	Démarreur Jaune			31-Aug-201
55	1	183058015/1 cliquez ici	Démarreur Jaune		01-Sep-201 0	
55	1	183058016/0 cliquez ici	Démarreur Rouge			31-Aug-201
55	1	183058016/1 cliquez ici	Démarreur Rouge		01-Sep-201 0	
56	1	123105002/0 cliquez ici	Main-Courante			
57	1	123087013/0 cliquez ici	Couvre-Cylindre Jaune			
57	1	123087015/0 cliquez ici	Couvre-Cylindre Rouge			
58	1	123593504/0 cliquez ici	Pommeau			
59	1	123160053/0 cliquez ici	Douille			
60	1	123202001/0 cliquez ici	Caoutchouc Levier Air			
61	1	123315068/0 cliquez ici	Levier Air			
62	1	183059010/0 cliquez ici	Carter Friction Jaune			
62	1	183059011/0 cliquez ici	Carter Friction Rouge			
63	2	123120006/0 cliquez ici	Ecrou			
64	1	123900350/0 cliquez ici	Guide-Chaîne 14inch			
65	1	4113703	Chaîne 14inch			
66	1	4181297	Protège-Guide 14inch			
67	1	183604000/0 cliquez ici	Poulie Démarrage			
68	1	123430604/0 cliquez ici	Ressort Démarrage			
69	1	123445267/0 cliquez ici	Moyeu Cannelé			
70	1	123878108/0 cliquez ici	Vis			
200	1	1111-9228-01 cliquez ici	Huile Chaine 1Lt Minerale			
200	1	1111-9267-01 cliquez ici	Only for Italian Market	Solo per mercato Italiano/Only Italian Market		
201	1	1111-9229-01 cliquez ici	Huile Chaine 5Lt Minerale			
201	1	1111-9268-01 cliquez ici	Only for Italian Market	Solo per mercato Italiano/Only Italian Market		
202	1	1111-9276-01 cliquez ici	Huile Chaine 5Lt Biodégradable			
202	1	1111-9328-01 cliquez ici	Only for Italian Market	Solo per mercato Italiano/Only Italian Market		
203	1	1111-9247-01 cliquez ici	Huile Chaine 5Lt Biodégradable			
203	1	1111-9247-02 cliquez ici	Only for Italian Market	Solo per mercato Italiano/Only Italian Market		
300	1	1111-9230-01 cliquez ici	Huile moteur synthétique 2 temps 1 Lt, Dozer			
300	1	1111-9243-01 cliquez ici	Only for Italian Market	Solo per mercato Italiano/Only Italian Market		

Copyright ST. S.P.A.

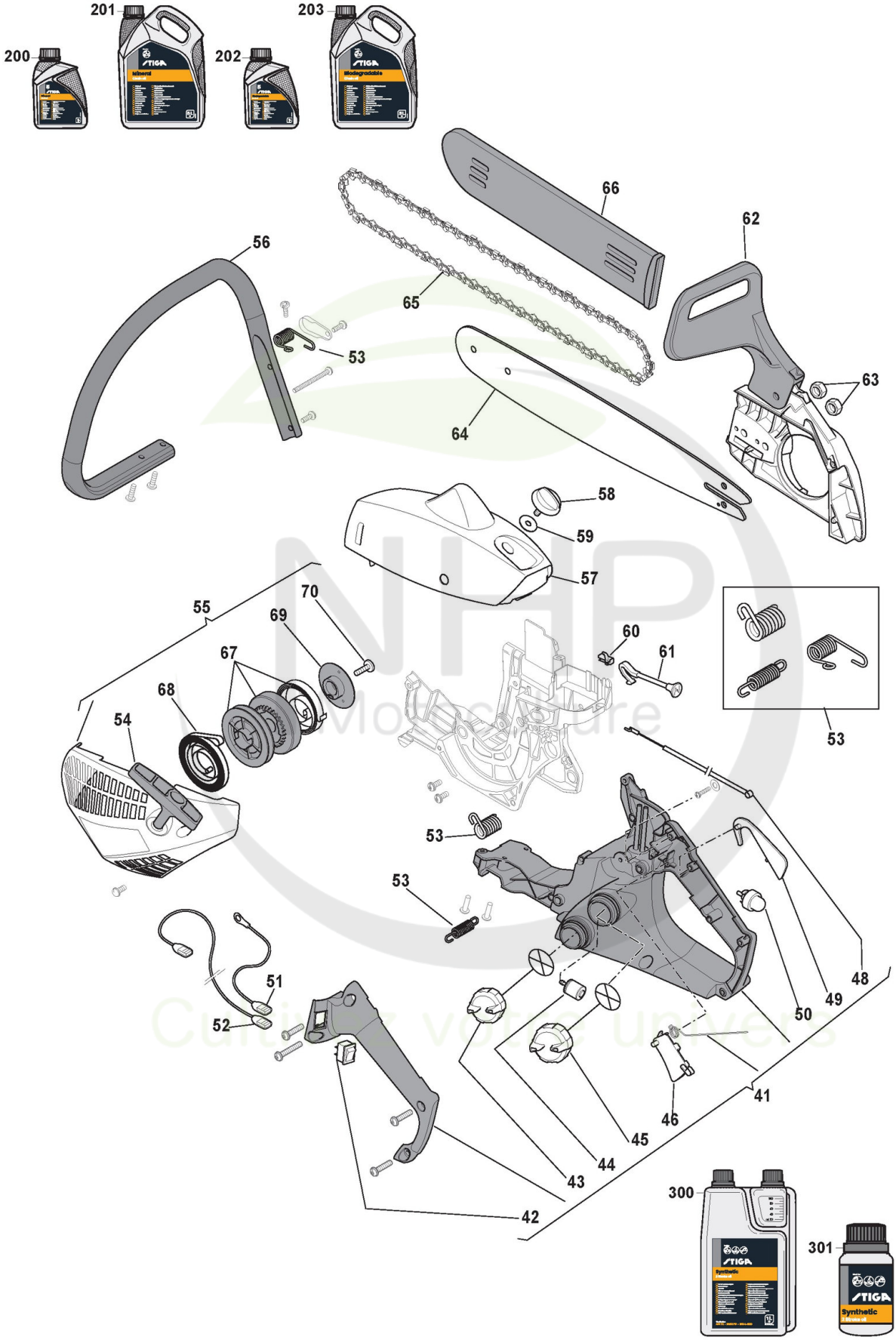

Copyright ST. S.P.A.

Réf. N°	Q.té :	Code article	Description	Articles	De	Jusqu'à
301	1	1111-9231-01 cliquez ici	Huile moteur synthétique 2 temps 0,1 Lt			
301	1	1111-9269-01 cliquez ici	Only for Italian Market	Solo per mercato Italiano/Only Italian Market		

NHP Motoculture
Cultivez votre univers

Copyright ST. S.P.A.