Retrouvez cette pièce sur nhp-motoculture.fr en cliquant sur le numéro de référence

# STIGA

## SP 350Q (2010)

222014102/09

# Spare parts list
# Reservdelar
# Repuestos
# Ersatzteile
# Pièces détachées
# Reserve onderdelen
# Catalogo ricambi

NHP Motoculture
Cultivez votre univers

● Use ST. S.p.A.  Genuine Spare Parts specified in the parts list for repair and/or replacement.
● The contents described in the parts list may change due to improvement.
● The drawings of the spare parts are only indicative And might Not represent the part in question exactly.
● The indications "right" - "left" - "front" - "rear" refer to the position of the operator when using the machine.
● When placing orders of parts for repair And/Or replacement, make sure that the illustrated parts list Is the one applying to the machine's year of manufacture, as shown on the identification plate attached to the machine.

All rights reserved. No part Of this material may be reproduced Or transmitted, in any form Or by any means, electronic Or mechanical, including photocopying, recording Or by any information storage And retrieval system, without permision in writing from ST. S.p.A.


Copyright ST. S.P.A.

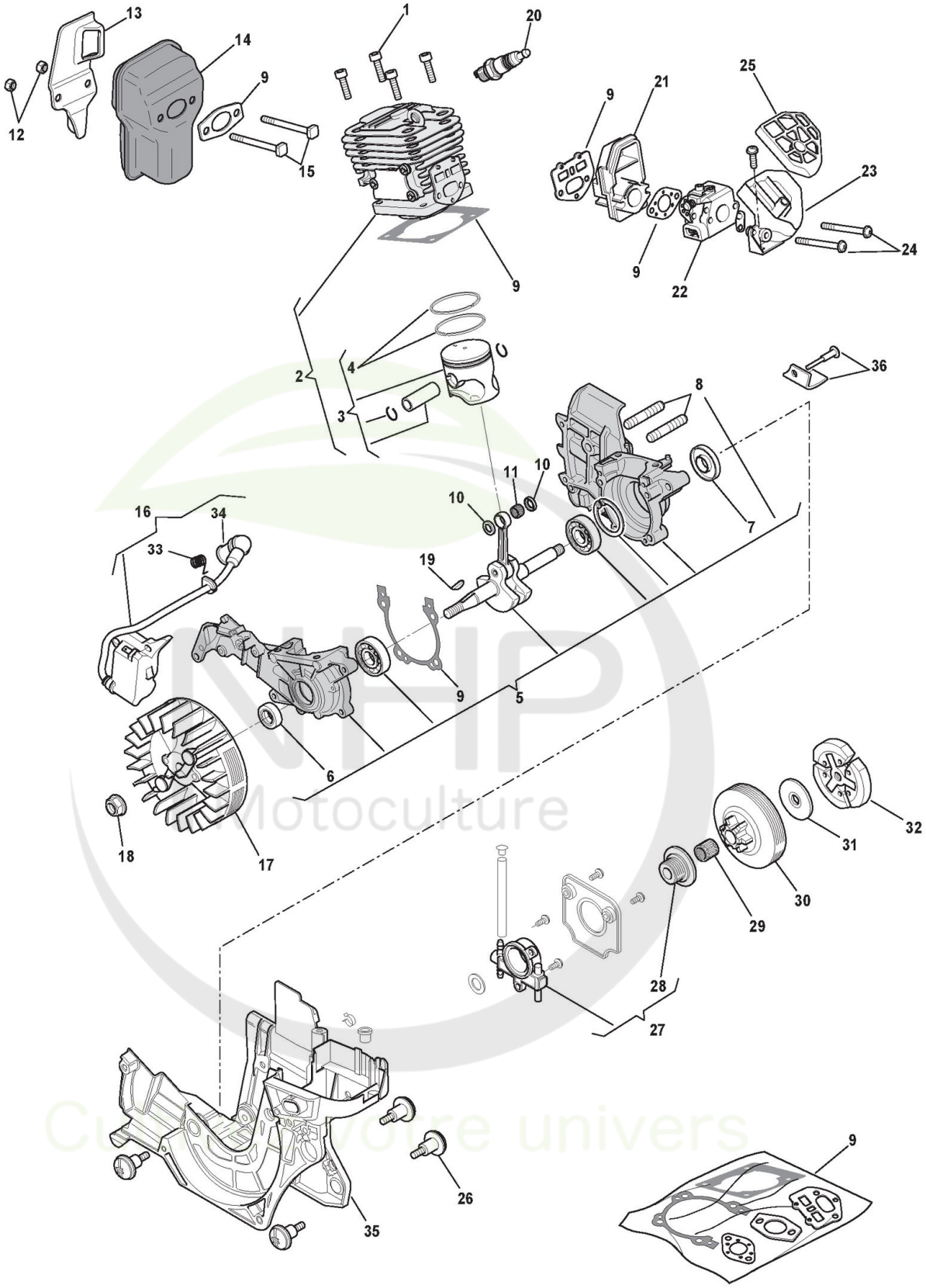



Copyright ST. S.P.A.

# Moteur

| Réf. N° | Q.té : | Code article | Description | Articles | De | Jusqu'à |
|---|---|---|---|---|---|---|
| 1 | 4 | 183878032/0 cliquez ici | Vis | | | |
| 2 | 1 | 183070002/0 cliquez ici | Ens.Cylindre-Piston | | | |
| 3 | 1 | 183590002/0 cliquez ici | Ens.Piston | | | |
| 4 | 1 | 183303509/0 cliquez ici | Collier Élastique | | | |
| 5 | 1 | 183275300/0 cliquez ici | Ens. Bloc Moteur | | | |
| 6 | 1 | 119035154/0 cliquez ici | Anneau De Tenue | | | |
| 7 | 1 | 119035155/0 cliquez ici | Anneau De Tenue | | | |
| 8 | 2 | 123878031/0 cliquez ici | Vis | | | |
| 9 | 1 | 183303508/0 cliquez ici | Ens. Joint Cylindre | | | |
| 10 | 2 | 123652504/0 cliquez ici | Rondelle | | | |
| 11 | 1 | 123235002/0 cliquez ici | Cage À Roulements | | | |
| 12 | 2 | 2432040 | Ecrou | | | |
| 13 | 1 | 123140056/0 cliquez ici | Deflecteur | | | |
| 14 | 1 | 183740001/0 cliquez ici | Ens. Silencieux | | | |
| 15 | 1 | 123878028/0 cliquez ici | Vis | | | |
| 16 | 1 | 123044003/0 cliquez ici | Bobine Électronique | | | |
| 17 | 1 | 183880003/0 cliquez ici | Ens. Volant | | | |
| 18 | 1 | 123120008/0 cliquez ici | Ecrou | | | |
| 19 | 1 | 123072000/0 cliquez ici | Languette Volant | | | |
| 20 | 1 | 123051000/0 cliquez ici | Bougie | | | |
| 21 | 1 | 123073504/0 cliquez ici | Collecteur D'Aspiration | | | |
| 22 | 1 | 123054017/0 cliquez ici | Carburateur | | | |
| 23 | 1 | 123073505/0 cliquez ici | Collecteur Air | | | |
| 24 | 2 | 123878019/0 cliquez ici | Vis | | | |
| 25 | 1 | 123220004/0 cliquez ici | Filtre À Air | | | |
| 26 | 4 | 123878033/0 cliquez ici | Vis | | | |
| 27 | 1 | 183594504/0 cliquez ici | Pompe À Huile | | | |
| 28 | 1 | 123878030/0 cliquez ici | Vis Sans Fin | | | |
| 29 | 1 | 123235001/0 cliquez ici | Cage À Roulements | | | |
| 30 | 1 | 123050004/0 cliquez ici | Cloche Embrayage | | | |
| 31 | 1 | 123657008/0 cliquez ici | Rondelle | | | |
| 32 | 1 | 183215002/0 cliquez ici | Ens. Friction | | | |
| 33 | 1 | 3657050 | Ressort Fixation Bougie | | | |
| 34 | 1 | 3748880 | Capuchon Bougie | | | |
| 35 | 1 | 123057004/0 cliquez ici | Carter Moteur | | | |
| 36 | 1 | 183303510/0 cliquez ici | Butée Chaîne | | | |

NHP Motoculture
Cultivez votre univers


Copyright ST. S.P.A.

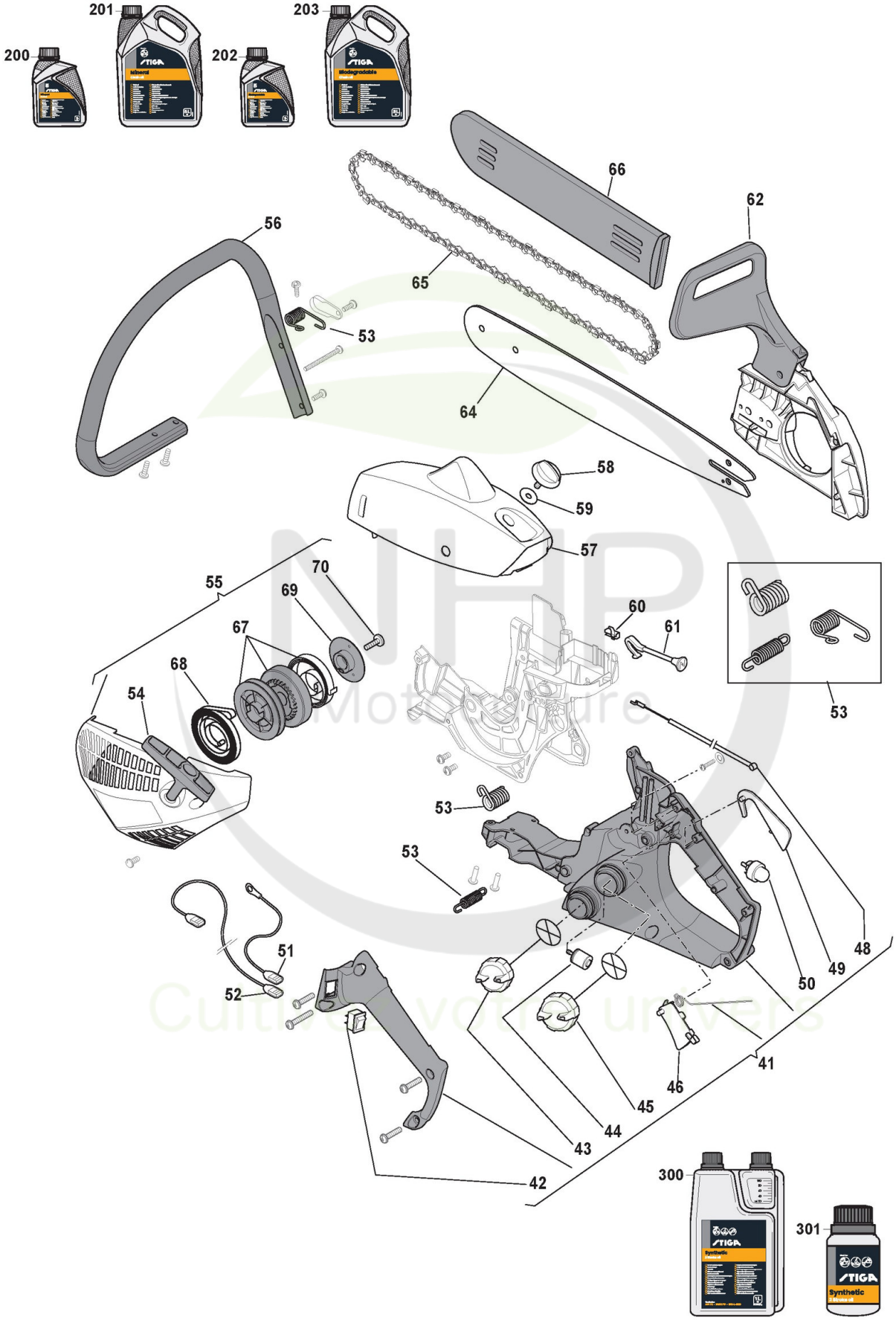



Copyright ST. S.P.A.

# Carter

| Réf. N° | Q.té : | Code article | Description | Articles | De | Jusqu'à |
|---|---|---|---|---|---|---|
| 41 | 1 | 183300014/0 cliquez ici | Ens. Poignée | | | |
| 42 | 1 | 123303001/0 cliquez ici | Interrupteur | | | |
| 43 | 1 | 183790005/0 cliquez ici | Bouchon Huile | | | |
| 44 | 1 | 183520001/0 cliquez ici | Plongeur Mélange | | | |
| 45 | 1 | 183790004/0 cliquez ici | Bouchon Mélange | | | |
| 46 | 1 | 123315069/0 cliquez ici | Levier Accélérateur | | | |
| 48 | 1 | 123066010/0 cliquez ici | Câble Accélérateur | | | |
| 49 | 1 | 123315070/0 cliquez ici | Levier De Sécurité | | | |
| 50 | 1 | 6980242 | Primer | | | |
| 51 | 1 | 123065020/0 cliquez ici | Câble Masse | | | |
| 52 | 1 | 123065021/0 cliquez ici | Câble Arrêt | | | |
| 53 | 1 | 183430550/0 cliquez ici | Ens. Ressort | | | |
| 54 | 1 | 3749437 | Poignée Démarrage | | | |
| 55 | 1 | 183058029/0 cliquez ici | Démarreur Noir | | | |
| 56 | 1 | 123105002/0 cliquez ici | Main-Courante | | | |
| 57 | 1 | 123087013/0 cliquez ici | Couvre-Cylindre Jaune | | | |
| 57 | 1 | 123087015/0 cliquez ici | Couvre-Cylindre Rouge | | | |
| 58 | 1 | 123593504/0 cliquez ici | Pommeau | | | |
| 59 | 1 | 123160053/0 cliquez ici | Douille | | | |
| 60 | 1 | 123202001/0 cliquez ici | Caoutchouc Levier Air | | | |
| 61 | 1 | 123315068/0 cliquez ici | Levier Air | | | |
| 62 | 1 | 183059020/0 cliquez ici | Carter Friction Noir | | | |
| 64 | 1 | 123900350/0 cliquez ici | Guide-Chaîne 14inch | | | |
| 65 | 1 | 4113703 | Chaîne 14inch | | | |
| 66 | 1 | 4181297 | Protège-Guide 14inch | | | |
| 67 | 1 | 183604000/0 cliquez ici | Poulie Démarrage | | | |
| 68 | 1 | 123430604/0 cliquez ici | Ressort Démarrage | | | |
| 69 | 1 | 123445267/0 cliquez ici | Moyeu Cannelé | | | |
| 70 | 1 | 123878108/0 cliquez ici | Vis | | | |
| 200 | 1 | 1111-9228-01 cliquez ici | Huile Chaine 1Lt Minerale | | | |
| 200 | 1 | 1111-9267-01 cliquez ici | Only for Italian Market | Solo per mercato Italiano/Only Italian Market | | |
| 201 | 1 | 1111-9229-01 cliquez ici | Huile Chaine 5Lt Minerale | | | |
| 201 | 1 | 1111-9268-01 cliquez ici | Only for Italian Market | Solo per mercato Italiano/Only Italian Market | | |
| 202 | 1 | 1111-9276-01 cliquez ici | Huile Chaine 5Lt Biodégradable | | | |
| 202 | 1 | 1111-9328-01 cliquez ici | Only for Italian Market | Solo per mercato Italiano/Only Italian Market | | |
| 203 | 1 | 1111-9247-01 cliquez ici | Huile Chaine 5Lt Biodégradable | | | |
| 203 | 1 | 1111-9247-02 cliquez ici | Only for Italian Market | Solo per mercato Italiano/Only Italian Market | | |
| 300 | 1 | 1111-9230-01 cliquez ici | Huile moteur synthétique 2 temps 1 Lt, Dozer | | | |
| 300 | 1 | 1111-9243-01 cliquez ici | Only for Italian Market | Solo per mercato Italiano/Only Italian Market | | |
| 301 | 1 | 1111-9231-01 cliquez ici | Huile moteur synthétique 2 temps 0,1 Lt | | | |
| 301 | 1 | 1111-9269-01 cliquez ici | Only for Italian Market | Solo per mercato Italiano/Only Italian Market | | |


Copyright ST. S.P.A.