Retrouvez cette pièce sur nhp-motoculture.fr en cliquant sur le numéro de référence

STIGA

SP 338 (2007)

222216012/06

Spare parts list
Reservdelar
Repuestos
Ersatzteile
Pièces détachées
Reserve onderdelen
Catalogo ricambi

NHP Motoculture
Cultivez votre univers

● Use ST. S.p.A. Genuine Spare Parts specified in the parts list for repair and/or replacement.
● The contents described in the parts list may change due to improvement.
● The drawings of the spare parts are only indicative And might Not represent the part in question exactly.
● The indications "right" - "left" - "front" - "rear" refer to the position of the operator when using the machine.
● When placing orders of parts for repair And/Or replacement, make sure that the illustrated parts list Is the one applying to the machine's year of manufacture, as shown on the identification plate attached to the machine.

All rights reserved. No part Of this material may be reproduced Or transmitted, in any form Or by any means, electronic Or mechanical, including photocopying, recording Or by any information storage And retrieval system, without permision in writing from ST. S.p.A.

Copyright ST. S.P.A.

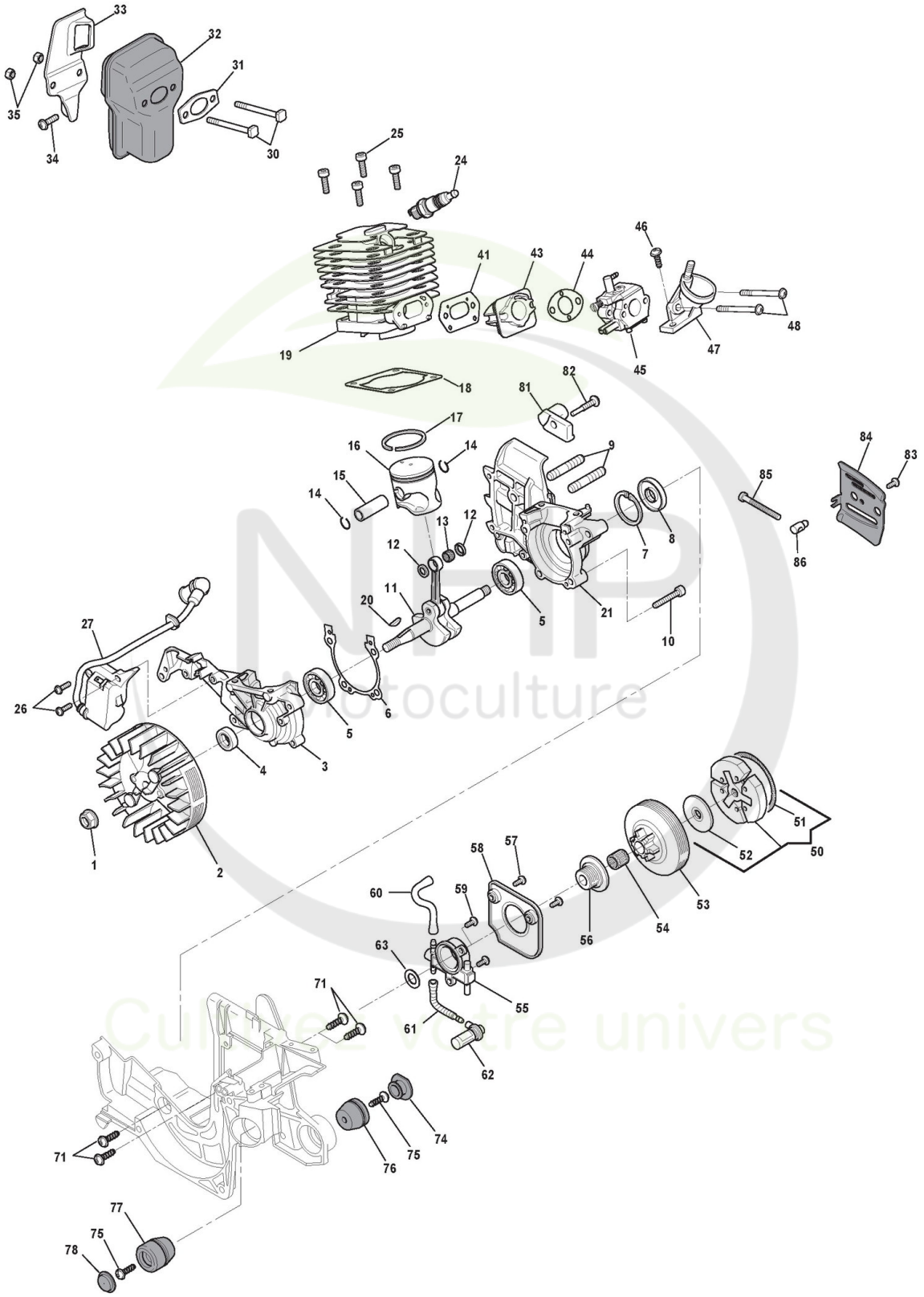

Copyright ST. S.P.A.

Moteur

Réf. N°	Q.té :	Code article	Description	Articles	De	Jusqu'à
1	1	6981436	Ecrou			
2	1	6981366	Ens. Volant			
3	1	6981351	Carter Moteur, Gauche			
4	1	6981355	Anneau De Tenue			
5	2	6981412	Coussinet			
6	1	6981353	Joint d'étanchéité			
7	1	6981315	Anneau Élastique			
8	1	6981354	Anneau De Tenue			
9	2	6981316	Prisonnier Guide			
10	4	6981435	Vis			
11	1	6981360	Arbre Moteur			
12	2	6981359	Rondelle			
13	1	6981361	Roulement À Aiguilles			
14	2	6981358	Circlip Pointeau			
15	1	6981357	Pointeau Piston			
16	1	6981362	Piston			
17	1	6981356	Collier Élastique			
18	1	6981346	Joint d'étanchéité			
19	1	6981338	Cylindre			
20	1	6981314	Languette Volant			
21	1	6981352	Carter Moteur, Droit			
24	1	3210024	Bougie			
25	4	6981434	Vis			
26	2	6981433	Vis			
27	1	6981370	Bobine Électronique			
30	2	6981339	Vis			
31	1	6981347	Joint d'étanchéité			
32	1	6981364	Ens. Silencieux			
33	1	6981365	Deflecteur			
34	1	6981429	Vis			
35	2	6981430	Ecrou			
41	1	6981348	Joint d'étanchéité			
43	1	6981344	Collecteur D'Aspiration			
44	1	6981349	Joint d'étanchéité			
45	1	6981363	Carburateur			
46	1	6981337	Vis			
47	1	6981336	Collecteur Air			
48	2	6981343	Vis			
50	1	6981373	Ens. Friction			
51	1	6981375	Ressort			
52	1	6981432	Rondelle Cloche			
53	1	6981374	Cloche Embrayage			
54	1	6981335	Roulement À Aiguilles			
55	1	6981376	Ens. Pompe À Huile			
56	1	6981408	Vis			
57	2	6981342	Vis			
58	1	6981326	Couvercle Pompe			
59	2	6981342	Vis			

Copyright ST. S.P.A.

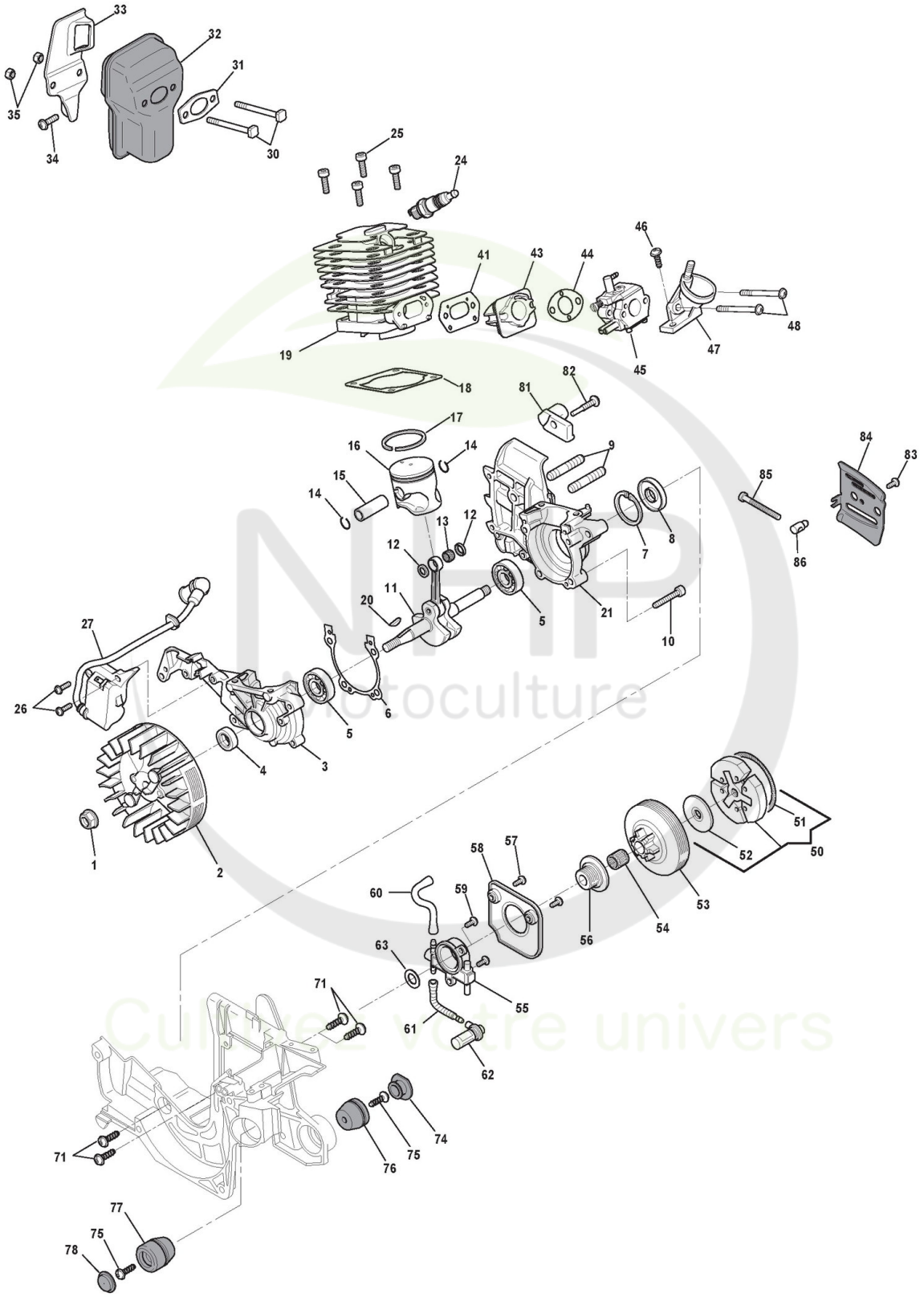

Copyright ST. S.P.A.

Réf. N°	Q.té :	Code article	Description	Articles	De	Jusqu'à
60	1	6981340	Tube			
61	1	6981328	Tuyau Plongeur Huile			
62	1	6981422	Ens. Filtre À Huile			
63	1	6981410	Rondelle			
71	4	6981429	Vis			
74	1	6981333	Bouchon			
75	2	6981426	Vis			
76	1	6981406	Caoutchouc Anti-Vibrations			
77	1	6981407	Caoutchouc Anti-Vibrations			
78	1	6981334	Bouchon			
81	1	6981341	Butée Chaîne			
82	1	6981429	Vis			
83	1	6981431	Vis			
84	1	6981345	Plaquette			
85	1	6981350	Vis			
86	1	6981317	Goujon Tendeur Chaîne			

NHP Motoculture
Cultivez votre univers

Copyright ST. S.P.A.

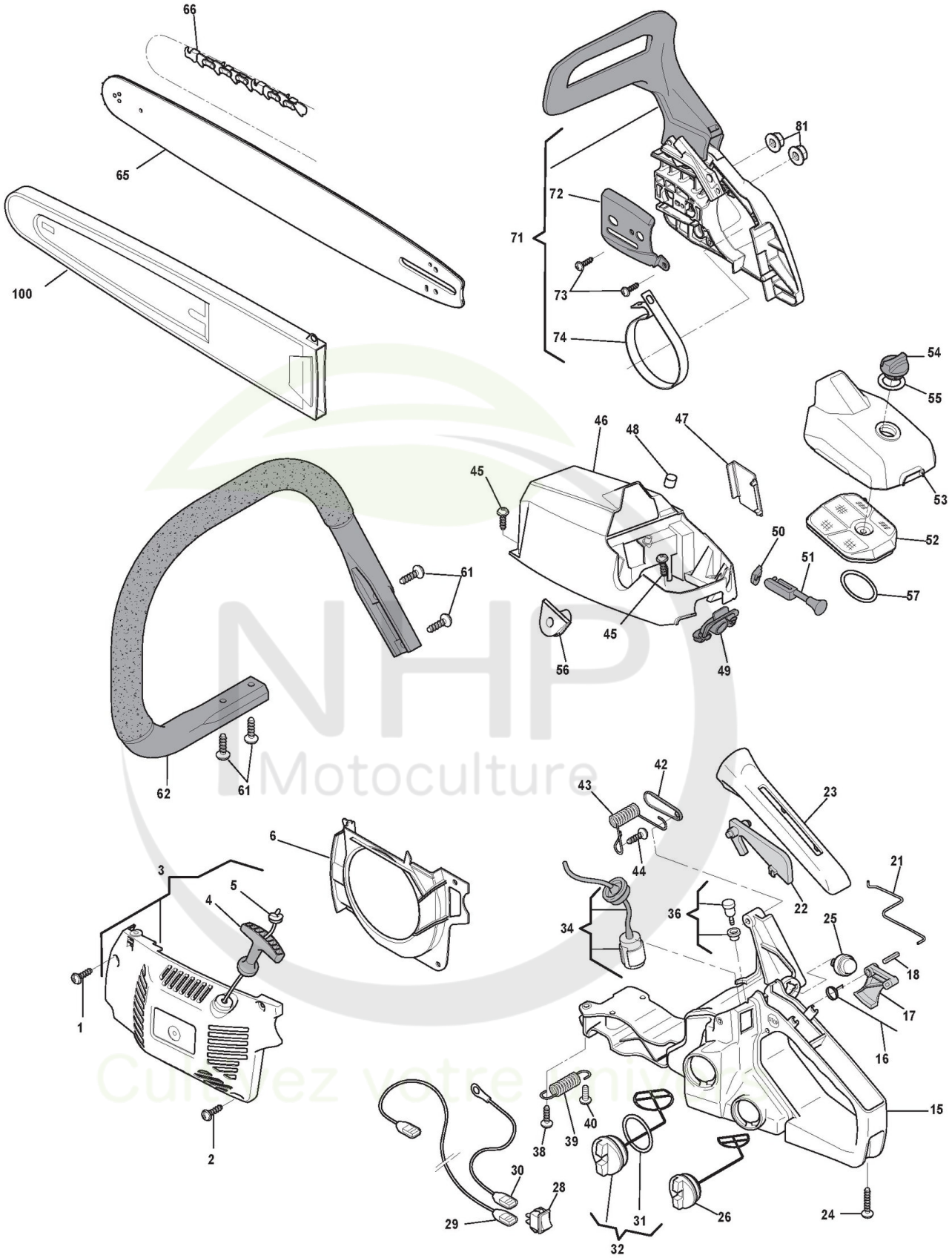

Copyright ST. S.P.A.

Réf. N°	Q.té :	Code article	Description	Articles	De	Jusqu'à
1	1	6981427	Vis			
2	2	6981425	Vis			
3	1	6981377	Ens. Démarreur, Noir			
4	1	6981381	Poignée Démarrage			
5	1	6981383	Câble Démarrage			
6	1	6981378	Convoyeur Air			
15	1	6981394	Ens. Poignée, Jaune			
15	1	6981413	Ens. Poignée, Rouge			
15	1	6981414	Ens. Poignée, Vert			
16	1	6981392	Ressort			
17	1	6981391	Levier Accélérateur			
18	1	6995016	Goupille			
21	1	6981331	Tige Accélérateur			
22	1	6981393	Levier De Sécurité			
23	1	6981385	Poignée, Partie Superieure			
24	1	6981427	Vis			
25	1	6981320	Elément Pompant Air Purge			
26	1	6981396	Bouchon D'Huile			
28	1	6981372	Interrupteur			
29	1	6981371	Câble Arrêt			
30	1	6981438	Câble Masse			
31	1	6981415	Joint d'étanchéité			
32	1	6981319	Bouchon Mélange			
34	1	6981416	Plongeur Mélange			
36	1	6981417	Vanne Évent			
38	1	6981425	Vis			
39	1	6981330	Ressort			
40	1	6981426	Vis			
42	1	6981327	Plaquette			
43	1	6981329	Ressort			
44	1	6981425	Vis			
45	4	6981425	Vis			
46	1	6981400	Couvre-Cylindre Jaune			
46	1	6981418	Couvre-Cylindre Rouge			
46	1	6981419	Couvre-Cylindre Vert			
47	1	6981403	Bouchon			
48	1	6981402	Bouchon			
49	1	6981332	Caoutchouc			
50	1	6981325	Caoutchouc Levier Air			
51	1	6981324	Levier Air			
52	1	6981322	Filtre À Air			
53	1	6981321	Couvre-Filtre Jaune			
53	1	6981420	Couvre-Filtre Rouge			
53	1	6981421	Couvre-Filtre, Vert			
54	1	6981405	Pommeau			
55	1	6981404	Rondelle			
56	1	6981401	Caoutchouc			
57	1	6981424	Joint d'étanchéité			

Copyright ST. S.P.A.

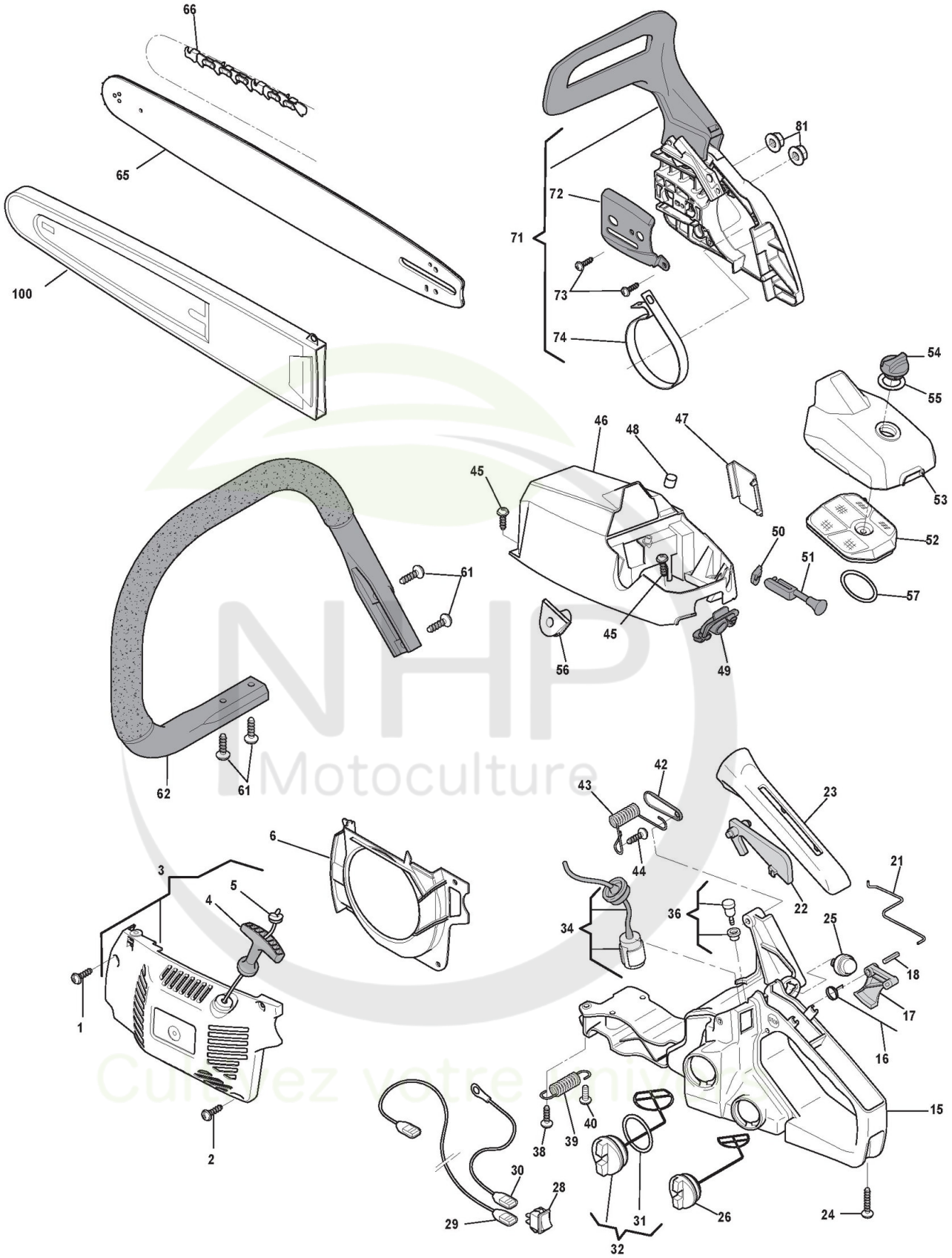

Copyright ST. S.P.A.

Carter

Réf. N°	Q.té :	Code article	Description	Articles	De	Jusqu'à
61	4	6981427	Vis			
62	1	6981323	Main-Courante			
65	1	6981440	Guide-Chaîne 16inch			
66	1	4113706	Chaîne 16inch			
71	1	6981398	Carter Friction			
72	1	6981399	Plaquette			
73	2	6981429	Vis			
74	1	6981423	Bande Frein			
81	2	6981428	Ecrou			
100	1	4181307	Protège-Guide 16inch			

NHP Motoculture
Cultivez votre univers

Copyright ST. S.P.A.