Retrouvez cette pièce sur nhp-motoculture.fr en cliquant sur le numéro de référence

STIGA

SP 316 C (2022)

240311212/ST1

Spare parts list
Reservdelar
Repuestos
Ersatzteile
Pièces détachées
Reserve onderdelen
Catalogo ricambi

NHP Motoculture
Cultivez votre univers

● Use ST. S.p.A. Genuine Spare Parts specified in the parts list for repair and/or replacement.
● The contents described in the parts list may change due to improvement.
● The drawings of the spare parts are only indicative And might Not represent the part in question exactly.
● The indications "right" - "left" - "front" - "rear" refer to the position of the operator when using the machine.
● When placing orders of parts for repair And/Or replacement, make sure that the illustrated parts list Is the one applying to the machine's year of manufacture, as shown on the identification plate attached to the machine.

All rights reserved. No part Of this material may be reproduced Or transmitted, in any form Or by any means, electronic Or mechanical, including photocopying, recording Or by any information storage And retrieval system, without permision in writing from ST. S.p.A.

Copyright ST. S.P.A.

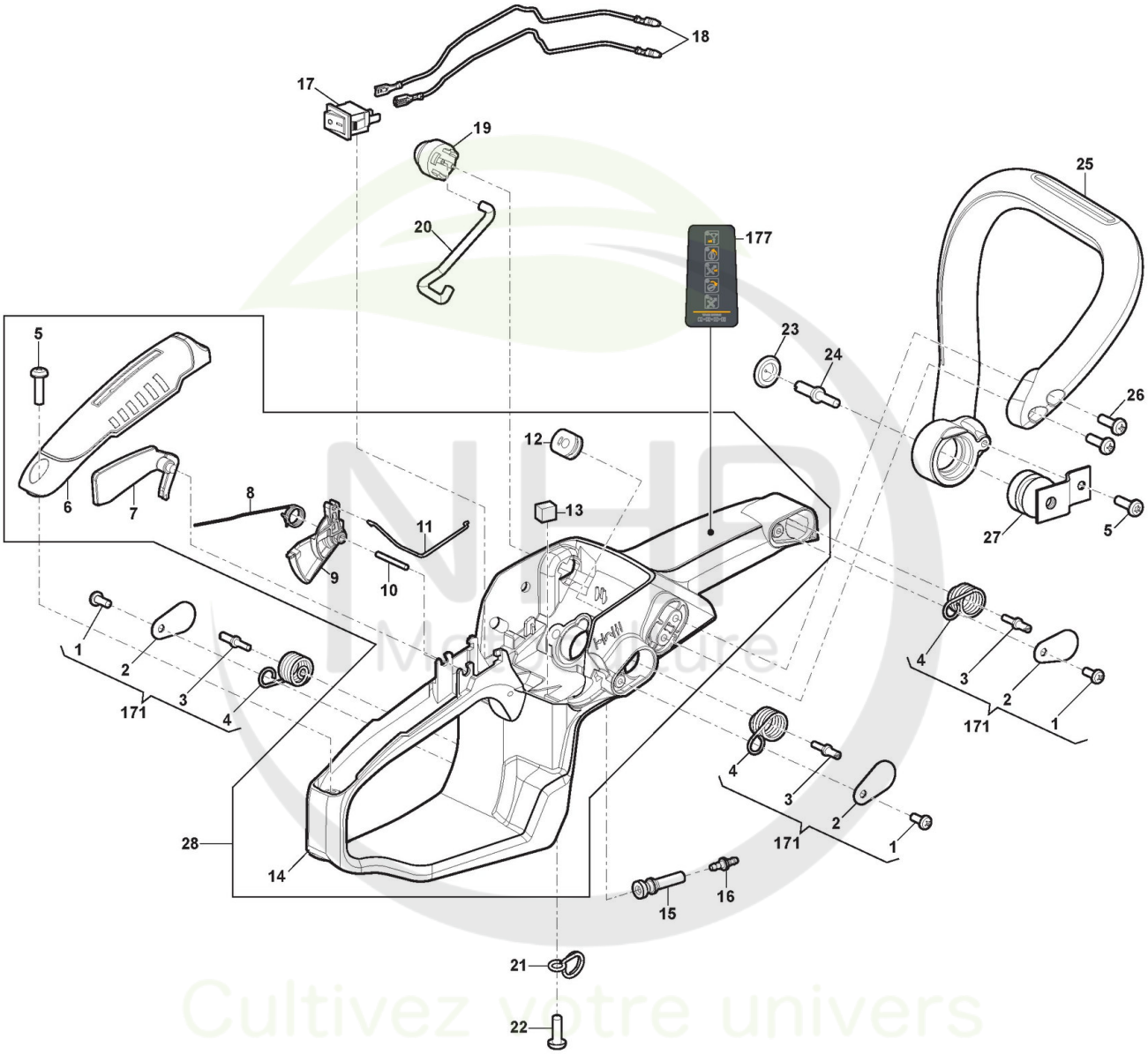

Copyright ST. S.P.A.

Carter

Réf. N°	Q.té :	Code article	Description	Articles	De	Jusqu'à
1	3	123878121/0 cliquez ici	Vis			
2	3	118804683/0 cliquez ici	Couvercle Ressort			
3	3	118804684/0 cliquez ici	Vis			S/N 702RB100430
3	3	118804851/0 cliquez ici	Vis		S/N	
4	3	118804685/0 cliquez ici	Ressort			
5	2	118800189/0 cliquez ici	Vis			
6	1	118804686/0 cliquez ici	Couvercle Poignée, Jaune			
7	1	118804687/0 cliquez ici	Levier De Sécurité	Black		
8	1	118804688/0 cliquez ici	Ressort Levier Accél.			
9	1	118804689/0 cliquez ici	Levier Accélérateur	Black		
10	1	118801179/0 cliquez ici	Pivot			
11	1	118804690/0 cliquez ici	Tige Accélérateur			
12	1	118804691/0 cliquez ici	Caoutchouc			
13	1	118804692/0 cliquez ici	Filtre Éponge			
14	1	118804693/0 cliquez ici	Poignée			
15	1	118804694/0 cliquez ici	Conduite Combustible			
16	1	118800256/0 cliquez ici	Raccord			
17	1	118804802/0 cliquez ici	Interrupteur			
18	2	118804852/0 cliquez ici	Câble			
19	1	118804231/0 cliquez ici	Primer			
20	1	118804695/0 cliquez ici	Conduite Combustible			
21	1	118804696/0 cliquez ici	Ressort			
22	1	112728440/0 cliquez ici	Vis			
23	1	123790022/0 cliquez ici	Bouchon, Noir			
24	1	123878093/0 cliquez ici	Vis			
25	1	118804698/0 cliquez ici	Poignée Avant			
26	2	112728450/0 cliquez ici	Vis			
27	1	123275027/0 cliquez ici	Caoutchouc Anti-Vibrations			
28	1	118805054/0 cliquez ici	Ens. Poignée Jaune	Yellow		
171	1	118805122/0 cliquez ici	Spring Assy	Kit of 3pcs		
177	1	114370314/0 cliquez ici	Etiquette			

NHP Motoculture
Cultivez votre univers

Copyright ST. S.P.A.

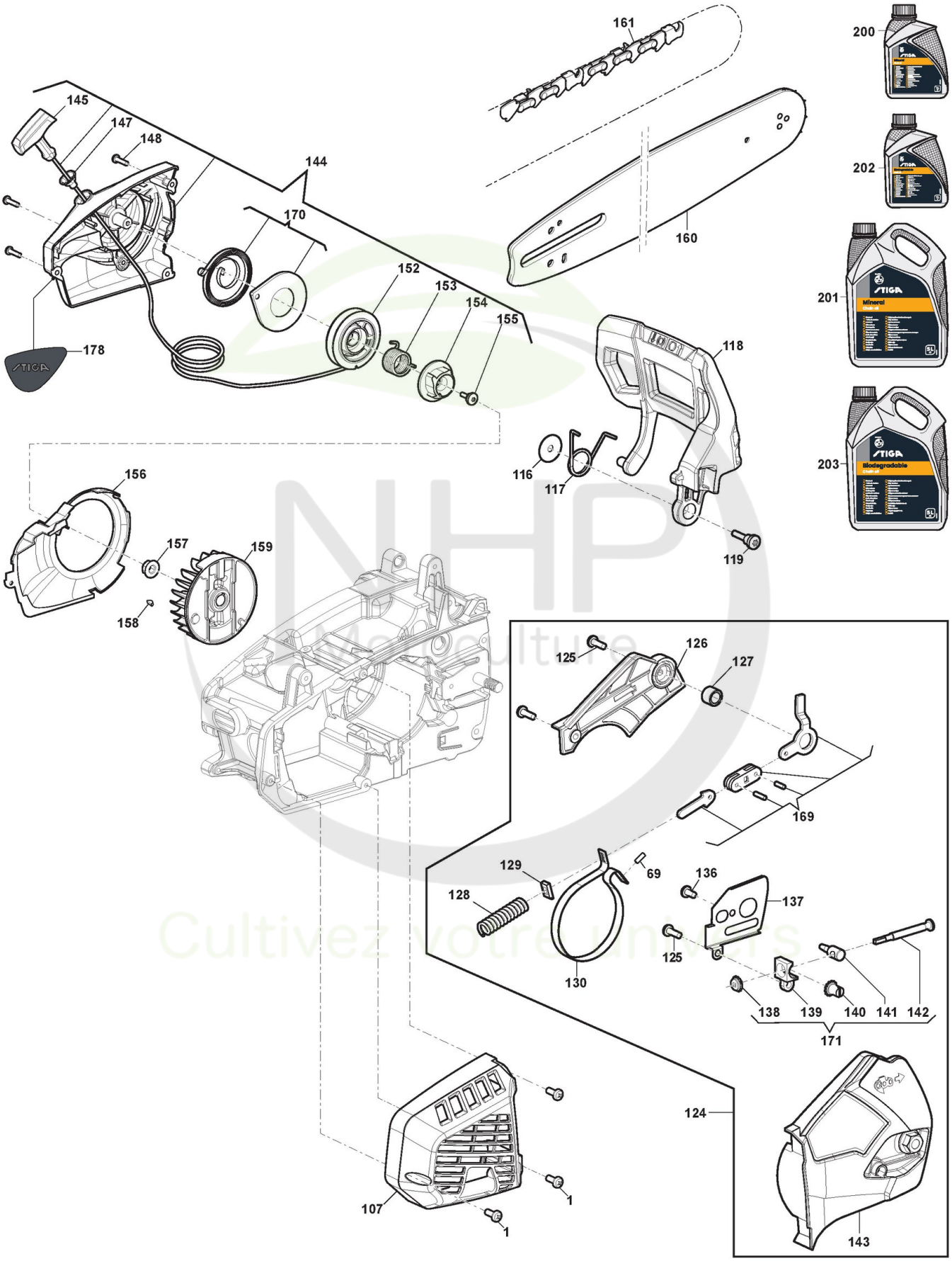

Copyright ST. S.P.A.

Carter

Réf. N°	Q.té :	Code article	Description	Articles	De	Jusqu'à
1	3	123878121/0 cliquez ici	Vis			
69	1	123753000/0 cliquez ici	Rouleau			
107	1	118804748/0 cliquez ici	Couvercle Silencieux, Jaune			
116	1	118804806/0 cliquez ici	Rondelle			
117	1	118804755/0 cliquez ici	Ressort			
118	1	118804756/0 cliquez ici	Protège-Main			
119	1	118804757/0 cliquez ici	Vis			
124	1	118805040/0 cliquez ici	Carter Friction Jaune	Yellow		
125	3	123878121/0 cliquez ici	Vis			
126	1	118804759/0 cliquez ici	Couvercle Frein			
127	1	118804760/0 cliquez ici	Douille			
128	1	118804761/0 cliquez ici	Ressort			
129	1	118804762/0 cliquez ici	Plaquette			
130	1	118804763/0 cliquez ici	Bande Frein			
136	1	112727815/0 cliquez ici	Vis			
137	1	118804764/0 cliquez ici	Plaque Base Guide			
138	1	118804765/0 cliquez ici	Engrenage			
139	1	118804766/0 cliquez ici	Support			
140	1	118804767/0 cliquez ici	Engrenage			
141	1	118804768/0 cliquez ici	Tendeur Chaîne			
142	1	118804769/0 cliquez ici	Vis du tendeur			
143	1	118804770/0 cliquez ici	Carter d'embrayage, Jaune			
144	1	118804771/0 cliquez ici	Ens. Démarreur, Jaune	Rope 2.6x840mm		
145	1	118804772/0 cliquez ici	Poignée Démarrage			
147	1	118804773/0 cliquez ici	Caoutchouc			
148	3	112728124/0 cliquez ici	Vis - Torx autotaraudeuse à tête cylindrique M4,2x16			
152	1	118804775/0 cliquez ici	Poulie Démarrage			
153	1	118804776/0 cliquez ici	Ressort			
154	1	118804777/0 cliquez ici	Fixation Démarreur			
155	1	118804807/0 cliquez ici	Vis			
156	1	118804778/0 cliquez ici	Convoyeur Air			
157	1	123120008/0 cliquez ici	Ecrou			
158	1	118800959/0 cliquez ici	Clavette			
159	1	118804779/0 cliquez ici	Ens. Volant Aimant			
160	1	118804664/0 cliquez ici	Guide-Chaîne 12"-1/4"-0,050"			
161	1	1519-9168-03 cliquez ici	Chaîne, 1/4" x .050" (1.3mm) - 64E			
169	1	118804810/0 cliquez ici	Ens. Levier Encl. Frein Chaîne			
170	1	118804811/0 cliquez ici	Ens. Ressort Démarrage			
171	1	118805124/0 cliquez ici	Tensioner gear Assy			
178	1	114370309/0 cliquez ici	Etiquette	Only for STIGA Brand Machine		
200	1	1111-9228-01 cliquez ici	Huile Chaine 1Lt Minerale			
200	1	1111-9267-01 cliquez ici	Only for Italian Market	Solo per mercato Italiano/Only Italian Market		
201	1	1111-9229-01 cliquez ici	Huile Chaine 5Lt Minerale			
201	1	1111-9268-01 cliquez ici	Only for Italian Market	Solo per mercato Italiano/Only Italian Market		
202	1	1111-9276-01 cliquez ici	Huile Chaine 5Lt Biodégradable			

Copyright ST. S.P.A.

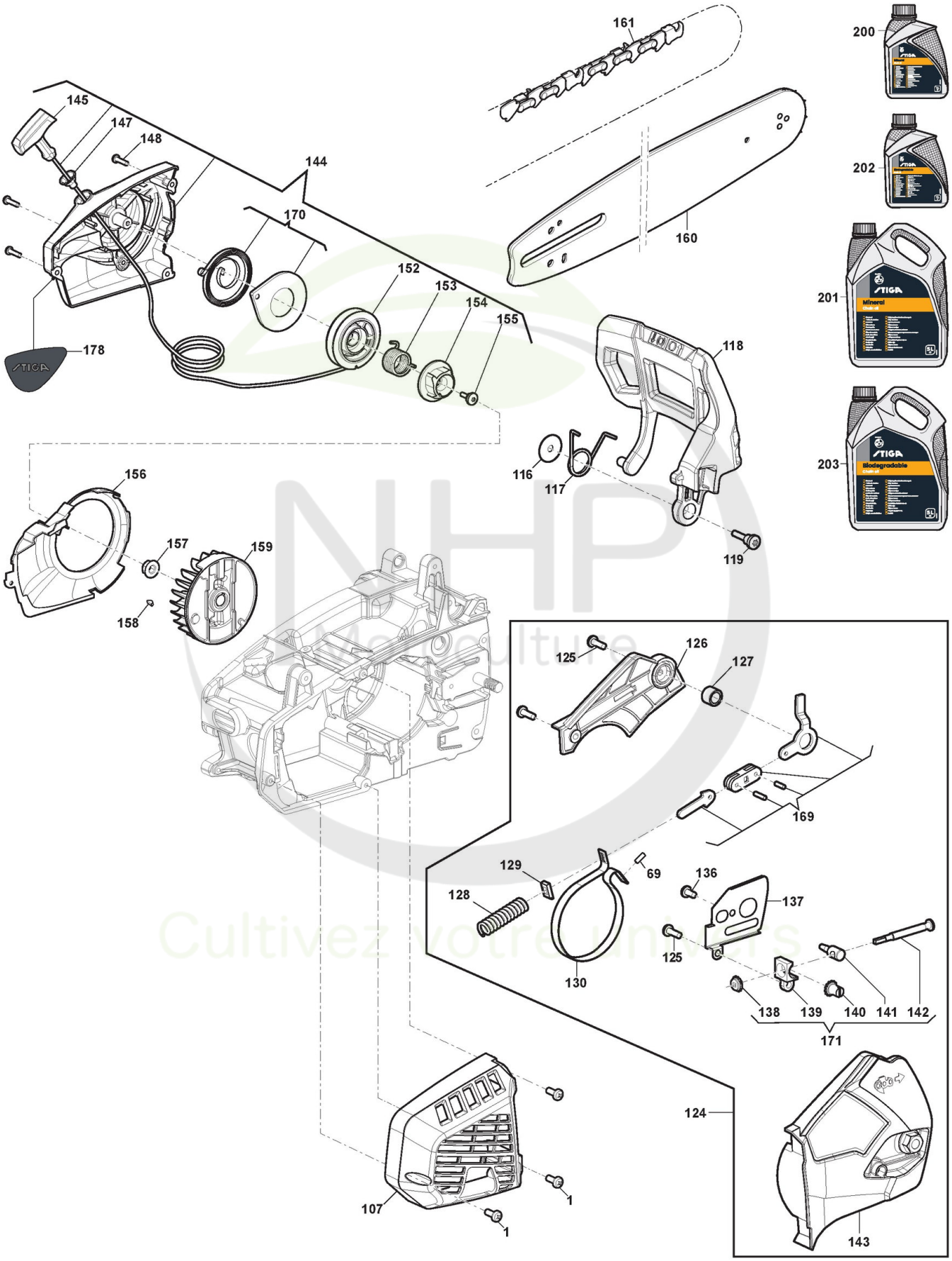

Copyright ST. S.P.A.

Réf. N°	Q.té :	Code article	Description	Articles	De	Jusqu'à
202	1	1111-9328-01 cliquez ici	Only for Italian Market	Solo per mercato Italiano/Only Italian Market		
203	1	1111-9247-01 cliquez ici	Huile Chaine 5Lt Biodégradable			
203	1	1111-9247-02 cliquez ici	Only for Italian Market	Solo per mercato Italiano/Only Italian Market		

NHP Motoculture
Cultivez votre univers

Copyright ST. S.P.A.

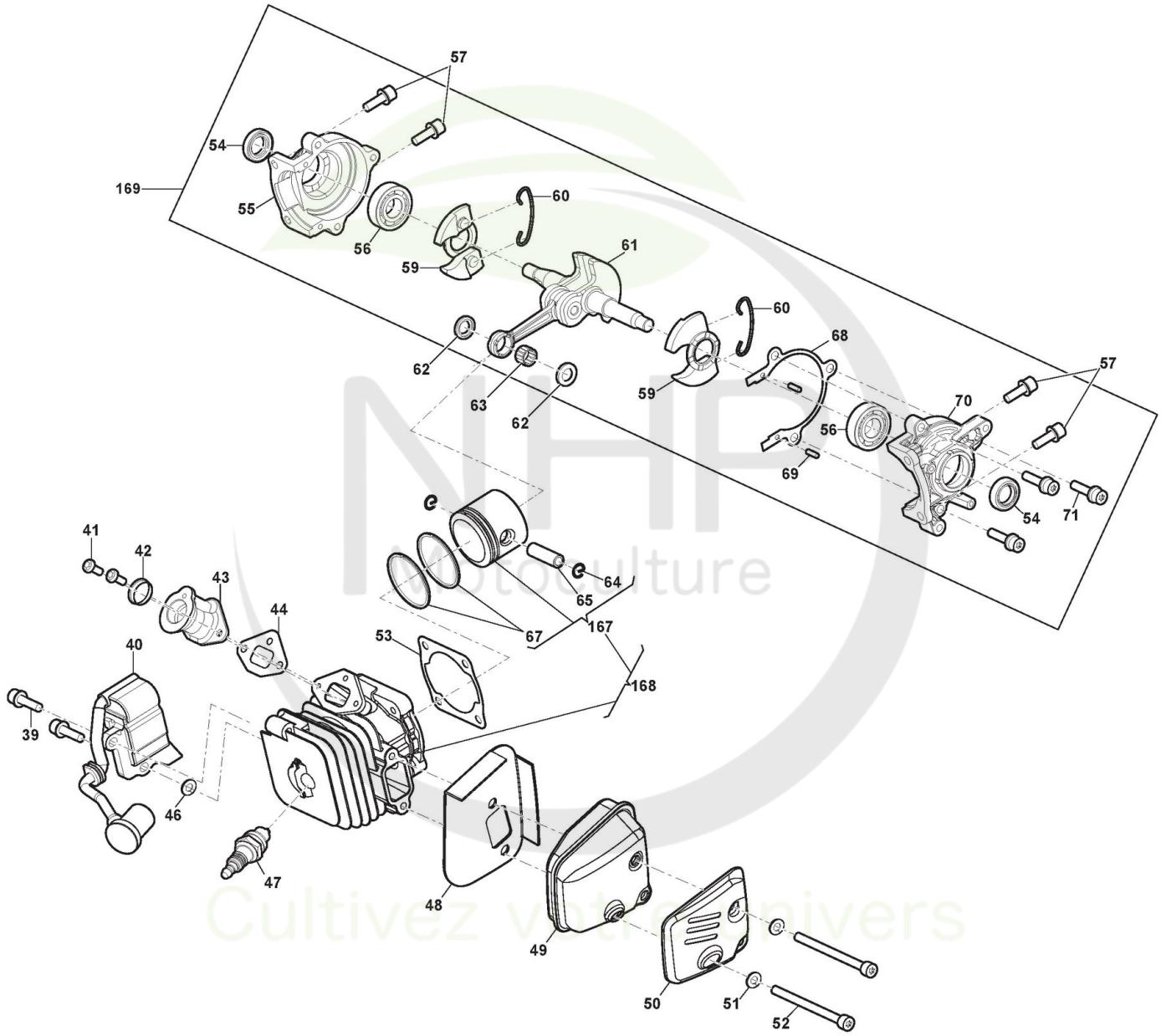

Copyright ST. S.P.A.

Réf. N°	Q.té :	Code article	Description	Articles	De	Jusqu'à
39	2	2135030	Vis			
40	1	118804708/0 cliquez ici	Bobine Électronique			
41	4	123878021/0 cliquez ici	Vis			
42	1	118804709/0 cliquez ici	Support Ring			
43	1	118804710/0 cliquez ici	Collecteur D'Aspiration			
44	1	118804711/0 cliquez ici	Joint d'étanchéité			
46	2	112581500/0 cliquez ici	Grower			
47	1	118804812/0 cliquez ici	Bougie RY4C	RY4C		
47	1	118804812/1 cliquez ici	Bougie CMR6A	CMR6A		
48	1	118805034/0 cliquez ici	Garniture Silencieux			
49	1	118805041/0 cliquez ici	Silencieux			
50	1	118805036/0 cliquez ici	Couvercle Silencieux			
51	2	112581500/0 cliquez ici	Grower			
52	2	118805037/0 cliquez ici	Vis			
53	1	118804717/0 cliquez ici	Garniture Cylindre			
54	2	118804350/0 cliquez ici	Anneau De Tenue			
55	1	118804718/0 cliquez ici	Carter Moteur Gauche			
56	2	3112240	Roulement À Aiguilles			
57	4	112727795/0 cliquez ici	Vis			
59	2	118805043/0 cliquez ici	Contrepoids			
60	2	118805044/0 cliquez ici	Ressort			
61	1	118804719/0 cliquez ici	Arbre Moteur			
62	2	123652505/0 cliquez ici	Rondelle			
63	1	123235008/0 cliquez ici	Roulement À Aiguilles			
64	2	118804722/0 cliquez ici	Circlip Pointeau			
65	1	118804723/0 cliquez ici	Pointeau Piston			
67	2	118805042/0 cliquez ici	Collier Élastique			
68	1	118804726/0 cliquez ici	Garniture Carter			
69	3	123753000/0 cliquez ici	Rouleau			
70	1	118804729/0 cliquez ici	Carter Moteur Droit			
71	4	2135030	Vis			
167	2	118804808/1 cliquez ici	Ens.Piston			
168	1	118804809/1 cliquez ici	Ens.Cylindre-Piston			
169	1	118805053/0 cliquez ici	Ens. Bloc Moteur			

NHP Motoculture
Cultivez votre univers

Copyright ST. S.P.A.

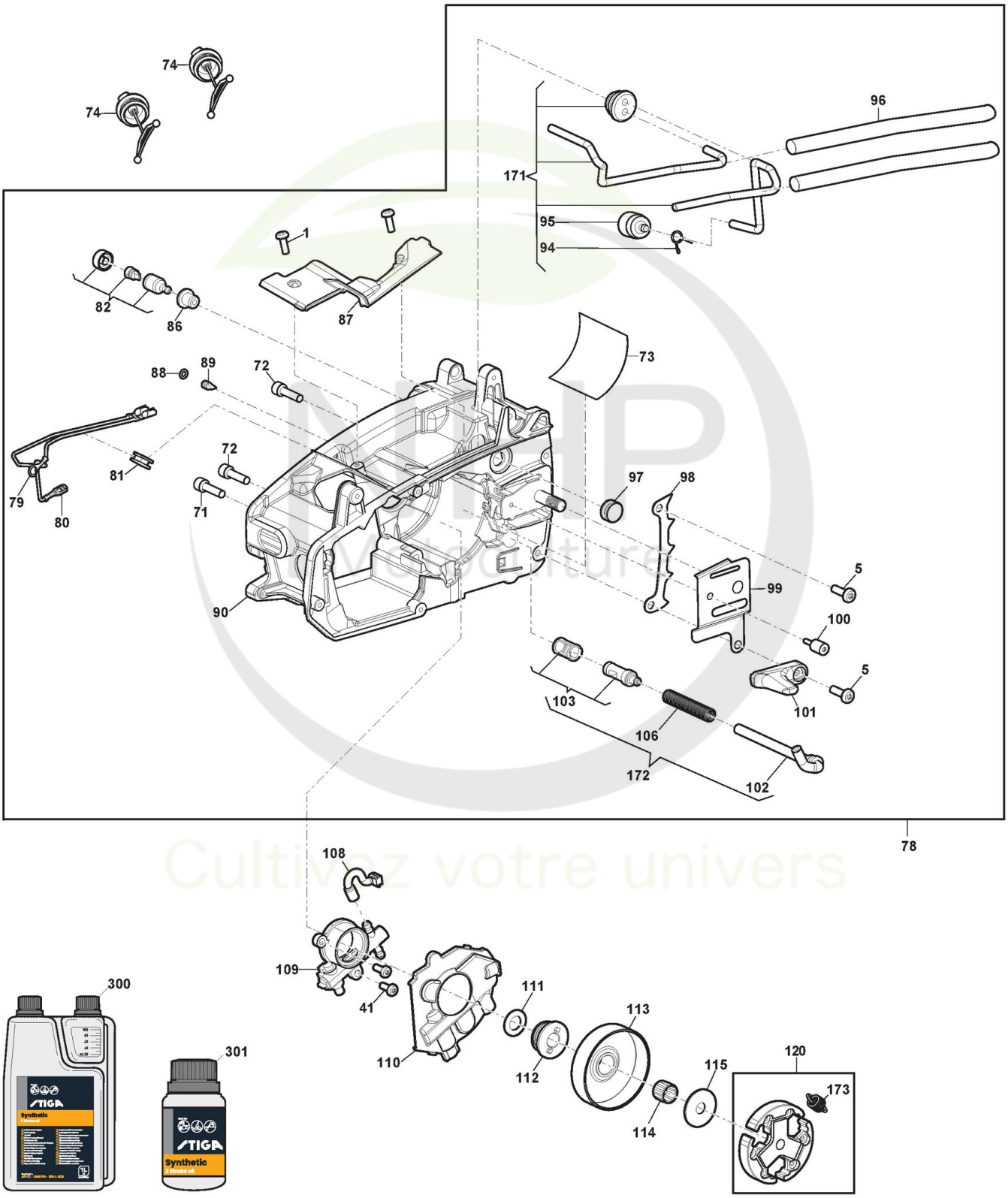

Copyright ST. S.P.A.

Réf. N°	Q.té :	Code article	Description	Articles	De	Jusqu'à
1	2	123878121/0 cliquez ici	Vis			
5	2	118800189/0 cliquez ici	Vis			
41	2	123878021/0 cliquez ici	Vis			
71	1	2135030	Vis			
72	2	2135040	Vis			
73	1	118804730/0 cliquez ici	Protection thermique			
74	2	118804252/0 cliquez ici	Ens. Bouchon Réservoir D'Huile			
78	1	118805039/0 cliquez ici	Base Assembly			
79	1	118804731/0 cliquez ici	Câble			
80	1	118804732/0 cliquez ici	Câble			
81	1	118804733/0 cliquez ici	Support de câble			
82	1	118804801/0 cliquez ici	Ens. Vanne Évent Réservoir			
86	1	118804737/0 cliquez ici	Caoutchouc			
87	1	118804805/0 cliquez ici	Couvre			
88	1	118804735/0 cliquez ici	O-Ring			
89	1	118804736/0 cliquez ici	Nozzle			
90	1	118804734/0 cliquez ici	Châssis			
94	1	118804234/0 cliquez ici	Clip			
95	1	118804740/0 cliquez ici	Filtre Carburant			
96	2	118804741/0 cliquez ici	Tube			
97	1	118804742/0 cliquez ici	Bouchon			
98	1	118804743/0 cliquez ici	Cliquet			
99	1	118804744/0 cliquez ici	Plaquette			
100	1	118804745/0 cliquez ici	Vis			
101	1	118804746/0 cliquez ici	Butée Chaîne			
102	1	118804747/0 cliquez ici	Tuyau D'Huile			
103	1	118804800/0 cliquez ici	Ens. Filtre À Huile			
106	1	118804853/0 cliquez ici	Ressort			
108	1	118804749/0 cliquez ici	Tuyau Refoul. Huile			
109	1	118804750/0 cliquez ici	Pompe À Huile			
110	1	118804751/0 cliquez ici	Oil Pump Cover			
111	1	118550608/0 cliquez ici	Rondelle			
112	1	118804752/0 cliquez ici	Vis Sans Fin			
113	1	118804754/0 cliquez ici	Cloche Embrayage 1/4			
114	1	123235001/0 cliquez ici	Cage À Roulements			
115	1	118804818/0 cliquez ici	Rondelle			
120	1	118804758/0 cliquez ici	Embrajage			
171	1	118804820/0 cliquez ici	Ens. Tube Essence			
172	1	118805123/0 cliquez ici	Ens. Filtre À Huile			
173	3	118805568/0 cliquez ici	Ressort			
300	1	1111-9230-01 cliquez ici	Huile moteur synthétique 2 temps 1 Lt, Dozer			
300	1	1111-9243-01 cliquez ici	Only for Italian Market	Solo per mercato Italiano/Only Italian Market		
301	1	1111-9231-01 cliquez ici	Huile moteur synthétique 2 temps 0,1 Lt			
301	1	1111-9269-01 cliquez ici	Only for Italian Market	Solo per mercato Italiano/Only Italian Market		

Copyright ST. S.P.A.

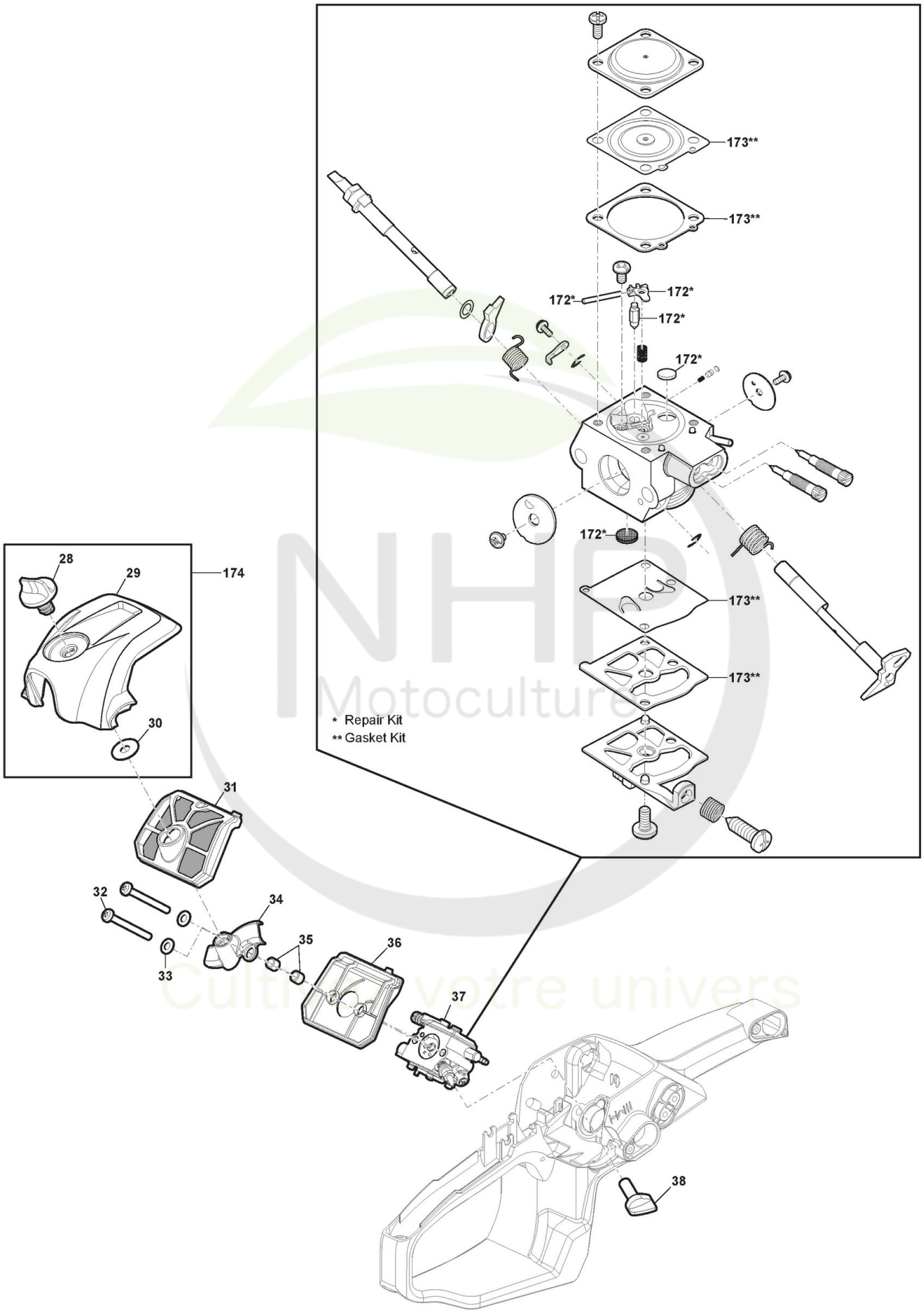

Copyright ST. S.P.A.

Réf. N°	Q.té :	Code article	Description	Articles	De	Jusqu'à
28	1	118804700/0 cliquez ici	Filtre À Air, Lock			
29	1	118804701/0 cliquez ici	Couvre-Filtre À Air, Jaune			
30	1	118800258/0 cliquez ici	Rondelle			
31	1	118804702/0 cliquez ici	Filtre À Air			
32	2	2135110	Vis			
33	2	2312020	Rondelle			
34	1	118804703/0 cliquez ici	Convoyeur Air			
35	2	118804704/0 cliquez ici	Douille			
36	1	118804705/0 cliquez ici	Base pour Filtre À Huile			
37	1	118804706/0 cliquez ici	Carburateur			
38	1	118804707/0 cliquez ici	Choke Knob			
172	1	118804833/0 cliquez ici	Kit Réparation Carbureteur			
173	1	118804834/0 cliquez ici	Kit Garnitures Carburateur			
174	1	118805055/0 cliquez ici	Ens. Capot Filtre Air Jaune	Yellow		

NHP Motoculture
Cultivez votre univers

Copyright ST. S.P.A.