Retrouvez cette pièce sur nhp-motoculture.fr en cliquant sur le numéro de référence

# STIGA

## SP 316 C (2020)

240311212/ST1

# Spare parts list
# Reservdelar
# Repuestos
# Ersatzteile
# Pièces détachées
# Reserve onderdelen
# Catalogo ricambi

NHP Motoculture
Cultivez votre univers

● Use ST. S.p.A.  Genuine Spare Parts specified in the parts list for repair and/or replacement.
● The contents described in the parts list may change due to improvement.
● The drawings of the spare parts are only indicative And might Not represent the part in question exactly.
● The indications "right" - "left" - "front" - "rear" refer to the position of the operator when using the machine.
● When placing orders of parts for repair And/Or replacement, make sure that the illustrated parts list Is the one applying to the machine's year of manufacture, as shown on the identification plate attached to the machine.

All rights reserved. No part Of this material may be reproduced Or transmitted, in any form Or by any means, electronic Or mechanical, including photocopying, recording Or by any information storage And retrieval system, without permision in writing from ST. S.p.A.


Copyright ST. S.P.A.

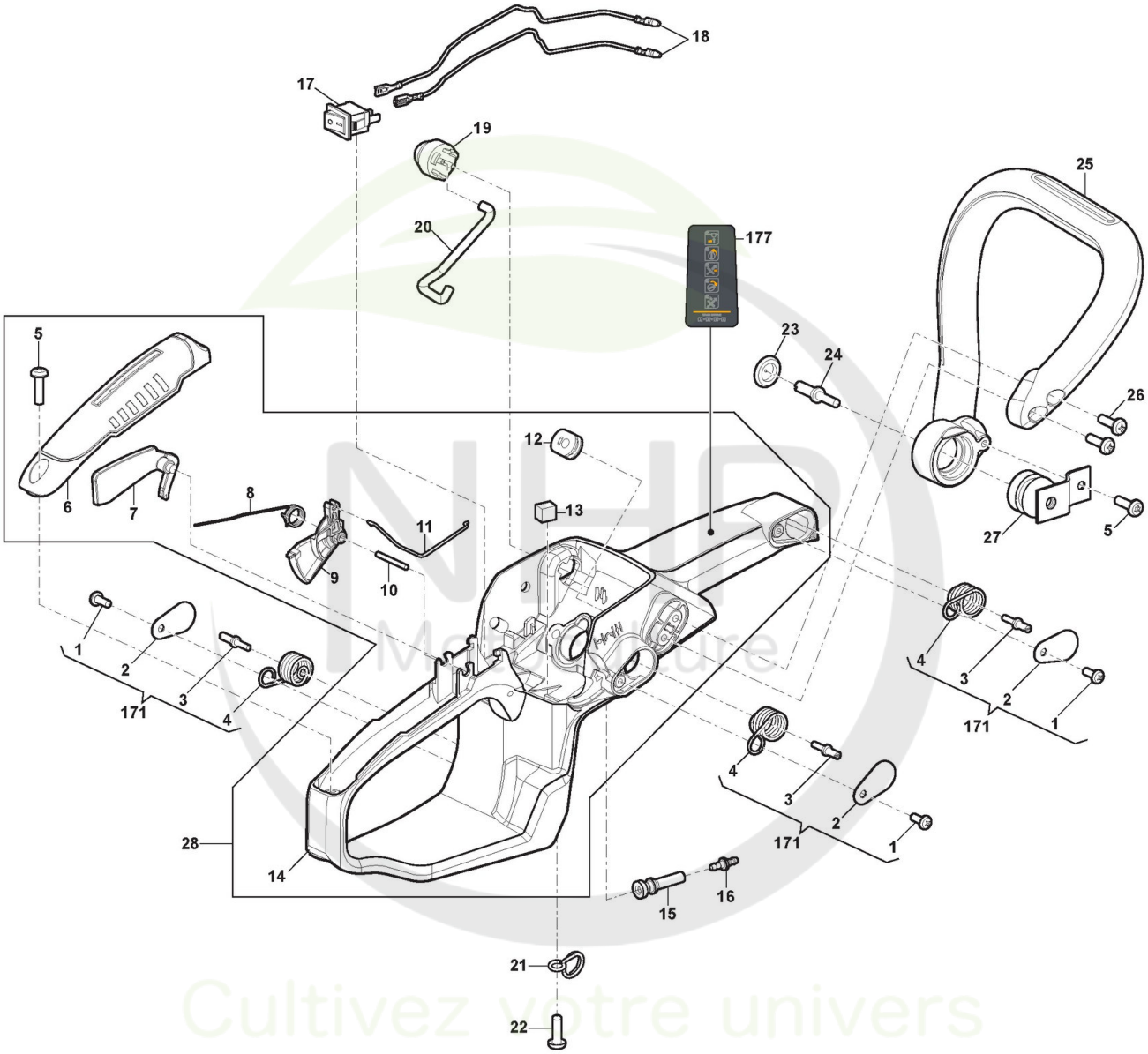



Copyright ST. S.P.A.

# Carter

| Réf. N° | Q.té : | Code article | Description | Articles | De | Jusqu'à |
|---|---|---|---|---|---|---|
| 1 | 3 | 123878121/0 cliquez ici | Vis | | | |
| 2 | 3 | 118804683/0 cliquez ici | Couvercle Ressort | | | |
| 3 | 3 | 118804684/0 cliquez ici | Vis | | | S/N 702RB100430 |
| 3 | 3 | 118804851/0 cliquez ici | Vis | | S/N | |
| 4 | 3 | 118804685/0 cliquez ici | Ressort | | | |
| 5 | 2 | 118800189/0 cliquez ici | Vis | | | |
| 6 | 1 | 118804686/0 cliquez ici | Couvercle Poignée, Jaune | | | |
| 7 | 1 | 118804687/0 cliquez ici | Levier De Sécurité | Black | | |
| 8 | 1 | 118804688/0 cliquez ici | Ressort Levier Accél. | | | |
| 9 | 1 | 118804689/0 cliquez ici | Levier Accélérateur | Black | | |
| 10 | 1 | 118801179/0 cliquez ici | Pivot | | | |
| 11 | 1 | 118804690/0 cliquez ici | Tige Accélérateur | | | |
| 12 | 1 | 118804691/0 cliquez ici | Caoutchouc | | | |
| 13 | 1 | 118804692/0 cliquez ici | Filtre Éponge | | | |
| 14 | 1 | 118804693/0 cliquez ici | Poignée | | | |
| 15 | 1 | 118804694/0 cliquez ici | Conduite Combustible | | | |
| 16 | 1 | 118800256/0 cliquez ici | Raccord | | | |
| 17 | 1 | 118804802/0 cliquez ici | Interrupteur | | | |
| 18 | 2 | 118804852/0 cliquez ici | Câble | | | |
| 19 | 1 | 118804231/0 cliquez ici | Primer | | | |
| 20 | 1 | 118804695/0 cliquez ici | Conduite Combustible | | | |
| 21 | 1 | 118804696/0 cliquez ici | Ressort | | | |
| 22 | 1 | 112728440/0 cliquez ici | Vis | | | |
| 23 | 1 | 123790022/0 cliquez ici | Bouchon, Noir | | | |
| 24 | 1 | 123878093/0 cliquez ici | Vis | | | |
| 25 | 1 | 118804698/0 cliquez ici | Poignée Avant | | | |
| 26 | 2 | 112728450/0 cliquez ici | Vis | | | |
| 27 | 1 | 123275027/0 cliquez ici | Caoutchouc Anti-Vibrations | | | |
| 28 | 1 | 118805054/0 cliquez ici | Ens. Poignée Jaune | Yellow | | |
| 171 | 1 | 118805122/0 cliquez ici | Spring Assy | Kit of 3pcs | | |
| 177 | 1 | 114370314/0 cliquez ici | Etiquette | | | |

NHP Motoculture
Cultivez votre univers


Copyright ST. S.P.A.

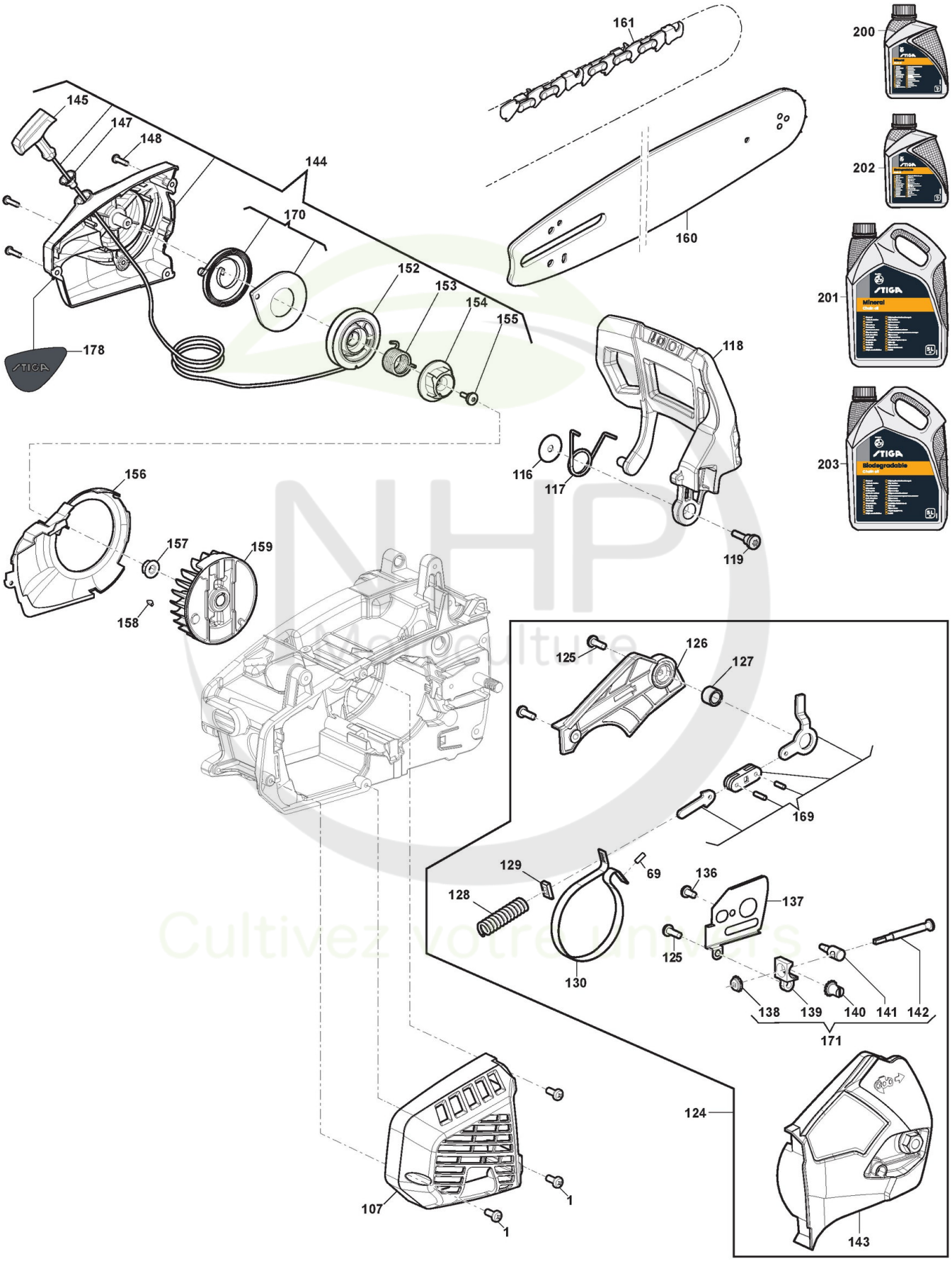



Copyright ST. S.P.A.

# Carter

| Réf. N° | Q.té : | Code article | Description | Articles | De | Jusqu'à |
|---|---|---|---|---|---|---|
| 1 | 3 | 123878121/0 cliquez ici | Vis | | | |
| 69 | 1 | 123753000/0 cliquez ici | Rouleau | | | |
| 107 | 1 | 118804748/0 cliquez ici | Couvercle Silencieux, Jaune | | | |
| 116 | 1 | 118804806/0 cliquez ici | Rondelle | | | |
| 117 | 1 | 118804755/0 cliquez ici | Ressort | | | |
| 118 | 1 | 118804756/0 cliquez ici | Protège-Main | | | |
| 119 | 1 | 118804757/0 cliquez ici | Vis | | | |
| 124 | 1 | 118805040/0 cliquez ici | Carter Friction Jaune | Yellow | | |
| 125 | 3 | 123878121/0 cliquez ici | Vis | | | |
| 126 | 1 | 118804759/0 cliquez ici | Couvercle Frein | | | |
| 127 | 1 | 118804760/0 cliquez ici | Douille | | | |
| 128 | 1 | 118804761/0 cliquez ici | Ressort | | | |
| 129 | 1 | 118804762/0 cliquez ici | Plaquette | | | |
| 130 | 1 | 118804763/0 cliquez ici | Bande Frein | | | |
| 136 | 1 | 112727815/0 cliquez ici | Vis | | | |
| 137 | 1 | 118804764/0 cliquez ici | Plaque Base Guide | | | |
| 138 | 1 | 118804765/0 cliquez ici | Engrenage | | | |
| 139 | 1 | 118804766/0 cliquez ici | Support | | | |
| 140 | 1 | 118804767/0 cliquez ici | Engrenage | | | |
| 141 | 1 | 118804768/0 cliquez ici | Tendeur Chaîne | | | |
| 142 | 1 | 118804769/0 cliquez ici | Vis du tendeur | | | |
| 143 | 1 | 118804770/0 cliquez ici | Carter d'embrayage, Jaune | | | |
| 144 | 1 | 118804771/0 cliquez ici | Ens. Démarreur, Jaune | Rope 2.6x840mm | | |
| 145 | 1 | 118804772/0 cliquez ici | Poignée Démarrage | | | |
| 147 | 1 | 118804773/0 cliquez ici | Caoutchouc | | | |
| 148 | 3 | 112728124/0 cliquez ici | Vis - Torx autotaraudeuse à tête cylindrique M4,2x16 | | | |
| 152 | 1 | 118804775/0 cliquez ici | Poulie Démarrage | | | |
| 153 | 1 | 118804776/0 cliquez ici | Ressort | | | |
| 154 | 1 | 118804777/0 cliquez ici | Fixation Démarreur | | | |
| 155 | 1 | 118804807/0 cliquez ici | Vis | | | |
| 156 | 1 | 118804778/0 cliquez ici | Convoyeur Air | | | |
| 157 | 1 | 123120008/0 cliquez ici | Ecrou | | | |
| 158 | 1 | 118800959/0 cliquez ici | Clavette | | | |
| 159 | 1 | 118804779/0 cliquez ici | Ens. Volant Aimant | | | |
| 160 | 1 | 118804664/0 cliquez ici | Guide-Chaîne 12"-1/4"-0,050" | | | |
| 161 | 1 | 1519-9168-03 cliquez ici | Chaîne, 1/4" x .050" (1.3mm) - 64E | | | |
| 169 | 1 | 118804810/0 cliquez ici | Ens. Levier Encl. Frein Chaîne | | | |
| 170 | 1 | 118804811/0 cliquez ici | Ens. Ressort Démarrage | | | |
| 171 | 1 | 118805124/0 cliquez ici | Tensioner gear Assy | | | |
| 178 | 1 | 114370309/0 cliquez ici | Etiquette | Only for STIGA Brand Machine | | |
| 200 | 1 | 1111-9228-01 cliquez ici | Huile Chaine 1Lt Minerale | | | |
| 200 | 1 | 1111-9267-01 cliquez ici | Only for Italian Market | Solo per mercato Italiano/Only Italian Market | | |
| 201 | 1 | 1111-9229-01 cliquez ici | Huile Chaine 5Lt Minerale | | | |
| 201 | 1 | 1111-9268-01 cliquez ici | Only for Italian Market | Solo per mercato Italiano/Only Italian Market | | |
| 202 | 1 | 1111-9276-01 cliquez ici | Huile Chaine 5Lt Biodégradable | | | |


Copyright ST. S.P.A.

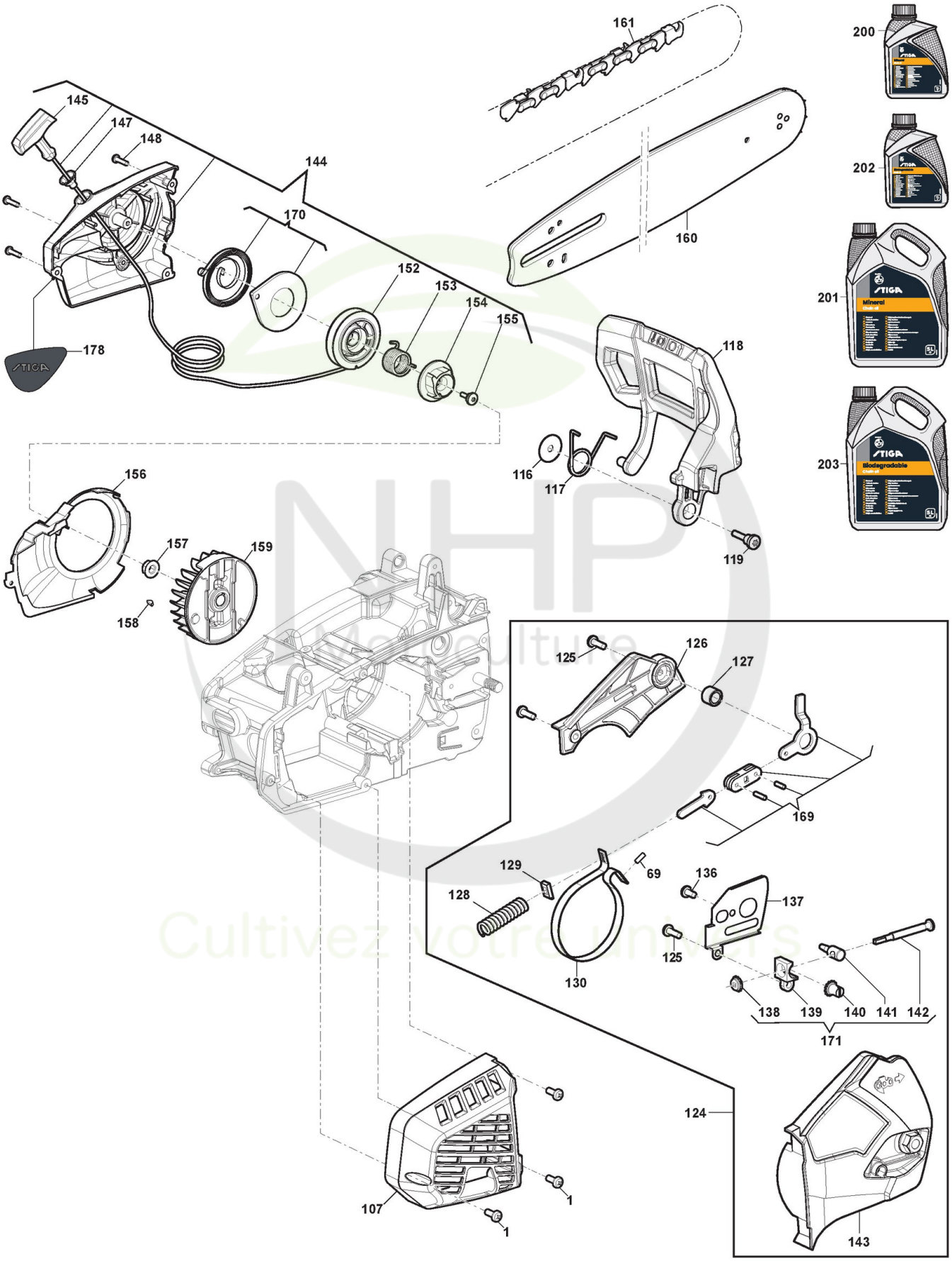



Copyright ST. S.P.A.

# Carter

| Réf. N° | Q.té : | Code article | Description | Articles | De | Jusqu'à |
|---|---|---|---|---|---|---|
| 202 | 1 | 1111-9328-01 cliquez ici | Only for Italian Market | Solo per mercato Italiano/Only Italian Market | | |
| 203 | 1 | 1111-9247-01 cliquez ici | Huile Chaine 5Lt Biodégradable | | | |
| 203 | 1 | 1111-9247-02 cliquez ici | Only for Italian Market | Solo per mercato Italiano/Only Italian Market | | |

NHP Motoculture
Cultivez votre univers


Copyright ST. S.P.A.

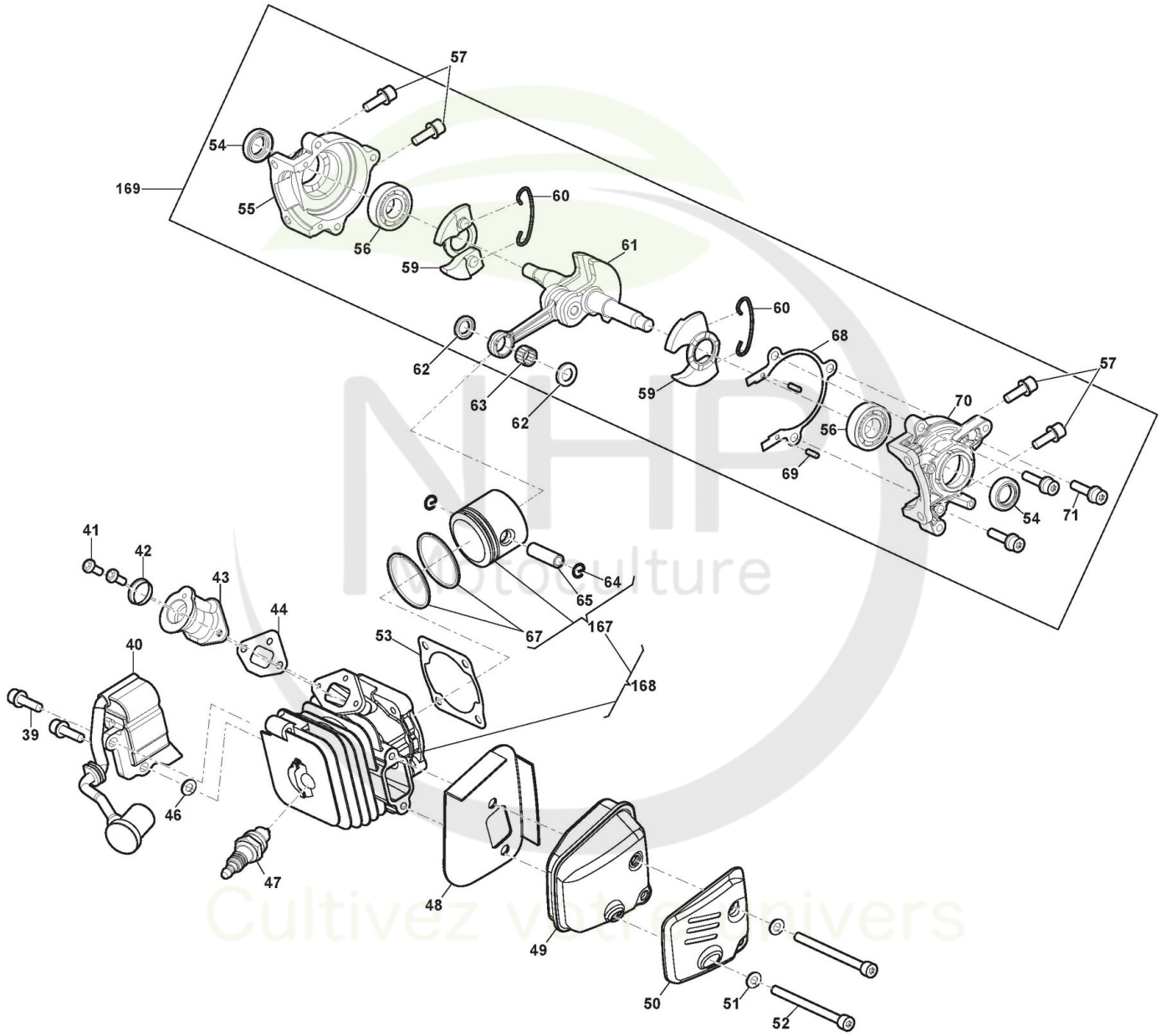



Copyright ST. S.P.A.

| Réf. N° | Q.té : | Code article | Description | Articles | De | Jusqu'à |
|---|---|---|---|---|---|---|
| 39 | 2 | 2135030 | Vis | | | |
| 40 | 1 | 118804708/0 cliquez ici | Bobine Électronique | | | |
| 41 | 4 | 123878021/0 cliquez ici | Vis | | | |
| 42 | 1 | 118804709/0 cliquez ici | Support Ring | | | |
| 43 | 1 | 118804710/0 cliquez ici | Collecteur D'Aspiration | | | |
| 44 | 1 | 118804711/0 cliquez ici | Joint d'étanchéité | | | |
| 46 | 2 | 112581500/0 cliquez ici | Grower | | | |
| 47 | 1 | 118804812/0 cliquez ici | Bougie RY4C | RY4C | | |
| 47 | 1 | 118804812/1 cliquez ici | Bougie CMR6A | CMR6A | | |
| 48 | 1 | 118805034/0 cliquez ici | Garniture Silencieux | | | |
| 49 | 1 | 118805041/0 cliquez ici | Silencieux | | | |
| 50 | 1 | 118805036/0 cliquez ici | Couvercle Silencieux | | | |
| 51 | 2 | 112581500/0 cliquez ici | Grower | | | |
| 52 | 2 | 118805037/0 cliquez ici | Vis | | | |
| 53 | 1 | 118804717/0 cliquez ici | Garniture Cylindre | | | |
| 54 | 2 | 118804350/0 cliquez ici | Anneau De Tenue | | | |
| 55 | 1 | 118804718/0 cliquez ici | Carter Moteur Gauche | | | |
| 56 | 2 | 3112240 | Roulement À Aiguilles | | | |
| 57 | 4 | 112727795/0 cliquez ici | Vis | | | |
| 59 | 2 | 118805043/0 cliquez ici | Contrepoids | | | |
| 60 | 2 | 118805044/0 cliquez ici | Ressort | | | |
| 61 | 1 | 118804719/0 cliquez ici | Arbre Moteur | | | |
| 62 | 2 | 123652505/0 cliquez ici | Rondelle | | | |
| 63 | 1 | 123235008/0 cliquez ici | Roulement À Aiguilles | | | |
| 64 | 2 | 118804722/0 cliquez ici | Circlip Pointeau | | | |
| 65 | 1 | 118804723/0 cliquez ici | Pointeau Piston | | | |
| 67 | 2 | 118805042/0 cliquez ici | Collier Élastique | | | |
| 68 | 1 | 118804726/0 cliquez ici | Garniture Carter | | | |
| 69 | 3 | 123753000/0 cliquez ici | Rouleau | | | |
| 70 | 1 | 118804729/0 cliquez ici | Carter Moteur Droit | | | |
| 71 | 4 | 2135030 | Vis | | | |
| 167 | 2 | 118804808/1 cliquez ici | Ens.Piston | | | |
| 168 | 1 | 118804809/1 cliquez ici | Ens.Cylindre-Piston | | | |
| 169 | 1 | 118805053/0 cliquez ici | Ens. Bloc Moteur | | | |

NHP Motoculture
Cultivez votre univers


Copyright ST. S.P.A.

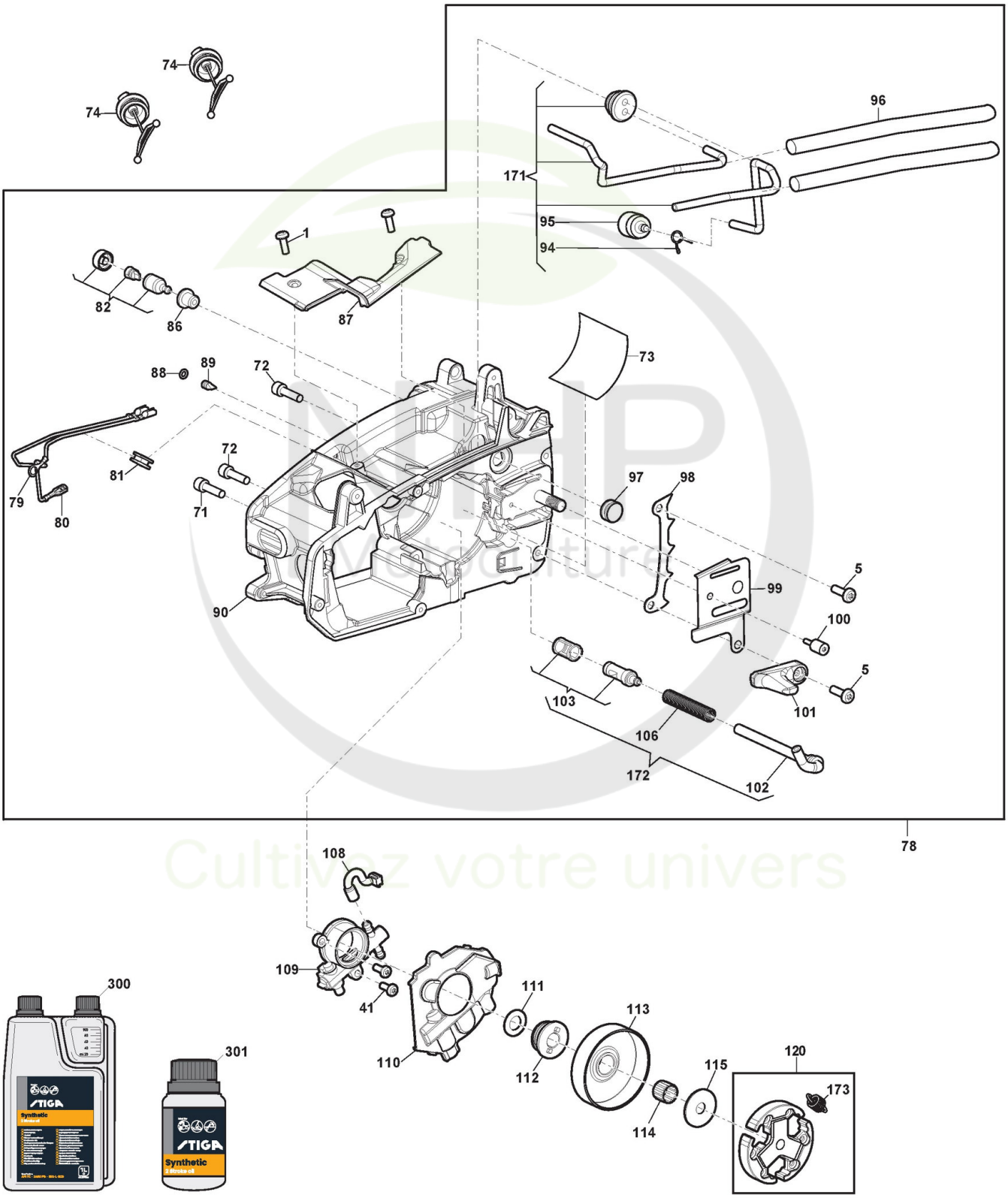



Copyright ST. S.P.A.

# Moteur - Embrayage, Volant moteur

| Réf. N° | Q.té : | Code article | Description | Articles | De | Jusqu'à |
|---|---|---|---|---|---|---|
| 1 | 2 | 123878121/0 cliquez ici | Vis | | | |
| 5 | 2 | 118800189/0 cliquez ici | Vis | | | |
| 41 | 2 | 123878021/0 cliquez ici | Vis | | | |
| 71 | 1 | 2135030 | Vis | | | |
| 72 | 2 | 2135040 | Vis | | | |
| 73 | 1 | 118804730/0 cliquez ici | Protection thermique | | | |
| 74 | 2 | 118804252/0 cliquez ici | Ens. Bouchon Réservoir D'Huile | | | |
| 78 | 1 | 118805039/0 cliquez ici | Base Assembly | | | |
| 79 | 1 | 118804731/0 cliquez ici | Câble | | | |
| 80 | 1 | 118804732/0 cliquez ici | Câble | | | |
| 81 | 1 | 118804733/0 cliquez ici | Support de câble | | | |
| 82 | 1 | 118804801/0 cliquez ici | Ens. Vanne Évent Réservoir | | | |
| 86 | 1 | 118804737/0 cliquez ici | Caoutchouc | | | |
| 87 | 1 | 118804805/0 cliquez ici | Couvre | | | |
| 88 | 1 | 118804735/0 cliquez ici | O-Ring | | | |
| 89 | 1 | 118804736/0 cliquez ici | Nozzle | | | |
| 90 | 1 | 118804734/0 cliquez ici | Châssis | | | |
| 94 | 1 | 118804234/0 cliquez ici | Clip | | | |
| 95 | 1 | 118804740/0 cliquez ici | Filtre Carburant | | | |
| 96 | 2 | 118804741/0 cliquez ici | Tube | | | |
| 97 | 1 | 118804742/0 cliquez ici | Bouchon | | | |
| 98 | 1 | 118804743/0 cliquez ici | Cliquet | | | |
| 99 | 1 | 118804744/0 cliquez ici | Plaquette | | | |
| 100 | 1 | 118804745/0 cliquez ici | Vis | | | |
| 101 | 1 | 118804746/0 cliquez ici | Butée Chaîne | | | |
| 102 | 1 | 118804747/0 cliquez ici | Tuyau D'Huile | | | |
| 103 | 1 | 118804800/0 cliquez ici | Ens. Filtre À Huile | | | |
| 106 | 1 | 118804853/0 cliquez ici | Ressort | | | |
| 108 | 1 | 118804749/0 cliquez ici | Tuyau Refoul. Huile | | | |
| 109 | 1 | 118804750/0 cliquez ici | Pompe À Huile | | | |
| 110 | 1 | 118804751/0 cliquez ici | Oil Pump Cover | | | |
| 111 | 1 | 118550608/0 cliquez ici | Rondelle | | | |
| 112 | 1 | 118804752/0 cliquez ici | Vis Sans Fin | | | |
| 113 | 1 | 118804754/0 cliquez ici | Cloche Embrayage 1/4 | | | |
| 114 | 1 | 123235001/0 cliquez ici | Cage À Roulements | | | |
| 115 | 1 | 118804818/0 cliquez ici | Rondelle | | | |
| 120 | 1 | 118804758/0 cliquez ici | Embrajage | | | |
| 171 | 1 | 118804820/0 cliquez ici | Ens. Tube Essence | | | |
| 172 | 1 | 118805123/0 cliquez ici | Ens. Filtre À Huile | | | |
| 173 | 3 | 118805568/0 cliquez ici | Ressort | | | |
| 300 | 1 | 1111-9230-01 cliquez ici | Huile moteur synthétique 2 temps 1 Lt, Dozer | | | |
| 300 | 1 | 1111-9243-01 cliquez ici | Only for Italian Market | Solo per mercato Italiano/Only Italian Market | | |
| 301 | 1 | 1111-9231-01 cliquez ici | Huile moteur synthétique 2 temps 0,1 Lt | | | |
| 301 | 1 | 1111-9269-01 cliquez ici | Only for Italian Market | Solo per mercato Italiano/Only Italian Market | | |


Copyright ST. S.P.A.

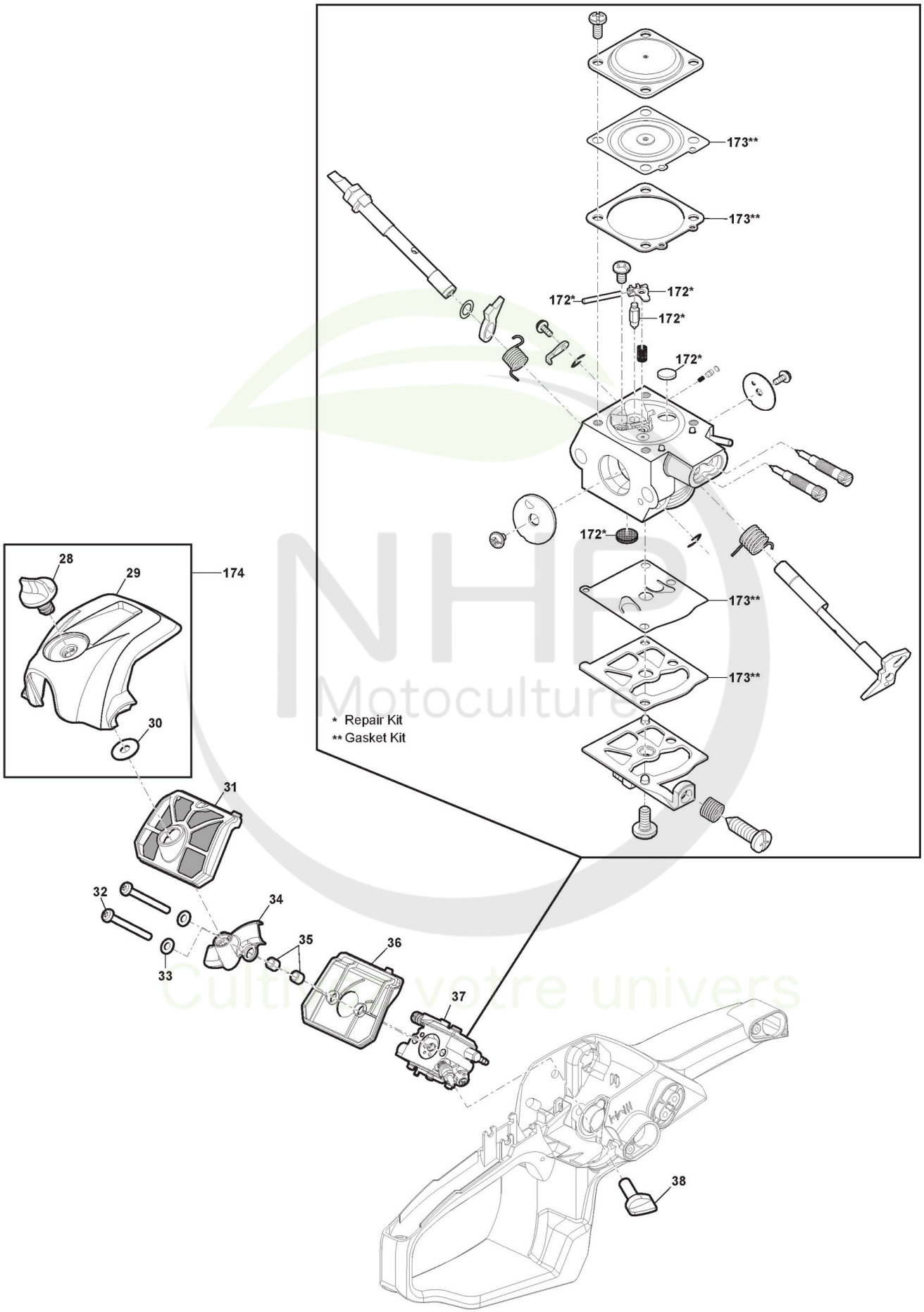



Copyright ST. S.P.A.

| Réf. N° | Q.té : | Code article | Description | Articles | De | Jusqu'à |
|---|---|---|---|---|---|---|
| 28 | 1 | 118804700/0 cliquez ici | Filtre À Air, Lock | | | |
| 29 | 1 | 118804701/0 cliquez ici | Couvre-Filtre À Air, Jaune | | | |
| 30 | 1 | 118800258/0 cliquez ici | Rondelle | | | |
| 31 | 1 | 118804702/0 cliquez ici | Filtre À Air | | | |
| 32 | 2 | 2135110 | Vis | | | |
| 33 | 2 | 2312020 | Rondelle | | | |
| 34 | 1 | 118804703/0 cliquez ici | Convoyeur Air | | | |
| 35 | 2 | 118804704/0 cliquez ici | Douille | | | |
| 36 | 1 | 118804705/0 cliquez ici | Base pour Filtre À Huile | | | |
| 37 | 1 | 118804706/0 cliquez ici | Carburateur | | | |
| 38 | 1 | 118804707/0 cliquez ici | Choke Knob | | | |
| 172 | 1 | 118804833/0 cliquez ici | Kit Réparation Carbureteur | | | |
| 173 | 1 | 118804834/0 cliquez ici | Kit Garnitures Carburateur | | | |
| 174 | 1 | 118805055/0 cliquez ici | Ens. Capot Filtre Air Jaune | Yellow | | |

NHP Motoculture
Cultivez votre univers


Copyright ST. S.P.A.