Retrouvez cette pièce sur nhp-motoculture.fr en cliquant sur le numéro de référence

STIGA

SEV 2416 Q (2012)

292816182/11

Spare parts list
Reservdelar
Repuestos
Ersatzteile
Pièces détachées
Reserve onderdelen
Catalogo ricambi

NHP Motoculture
Cultivez votre univers

● Use ST. S.p.A. Genuine Spare Parts specified in the parts list for repair and/or replacement.
● The contents described in the parts list may change due to improvement.
● The drawings of the spare parts are only indicative And might Not represent the part in question exactly.
● The indications "right" - "left" - "front" - "rear" refer to the position of the operator when using the machine.
● When placing orders of parts for repair And/Or replacement, make sure that the illustrated parts list Is the one applying to the machine's year of manufacture, as shown on the identification plate attached to the machine.

All rights reserved. No part Of this material may be reproduced Or transmitted, in any form Or by any means, electronic Or mechanical, including photocopying, recording Or by any information storage And retrieval system, without permision in writing from ST. S.p.A.

Copyright ST. S.P.A.

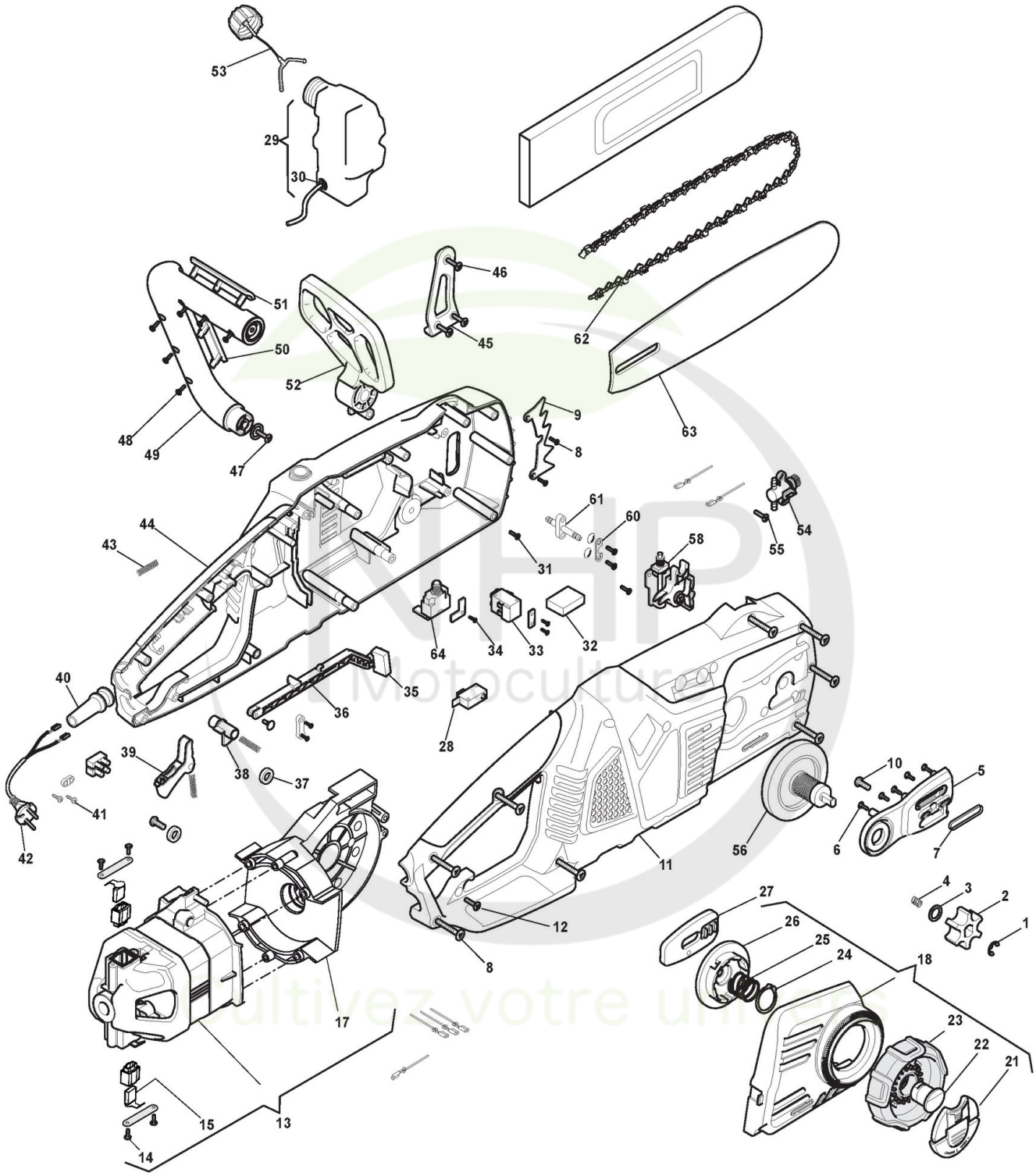

Copyright ST. S.P.A.

Tronçonneuse électrique

Réf. N°	Q.té :	Code article	Description	Articles	De	Jusqu'à
1	1	118800466/0 cliquez ici	Anneau Ressort			
2	1	118800791/0 cliquez ici	Pignon Moteru			
3	1	118800806/0 cliquez ici	Anneau De Tenue			
4	1	118800819/0 cliquez ici	Ressort			
5	1	118800823/0 cliquez ici	Plaquette			
6	6	118800849/0 cliquez ici	Vis			
7	1	118800809/0 cliquez ici	Anneau De Tenue			
8	4	118800473/0 cliquez ici	Vis			
9	1	118800795/0 cliquez ici	Cliquet			
10	1	118800803/0 cliquez ici	Vis			
11	1	118800775/0 cliquez ici	Ens. Poignée,Jaune			
12	13	118800475/0 cliquez ici	Vis			
13	1	118800834/0 cliquez ici	Ens. Moteur			
14	4	118800470/0 cliquez ici	Vis			
15	2	118800828/0 cliquez ici	Bross			
17	1	118800793/0 cliquez ici	Renfort Support Guide			
18	1	118800839/0 cliquez ici	Ens. Carter Chaîne,Noir			
21	1	18801057/0 cliquez ici	Bouton,Jaune			
22	1	18801058/0 cliquez ici	Bouton,Jaune			
23	1	118801059/0 cliquez ici	Poignèe			
24	1	118800847/0 cliquez ici	Ressort			
25	1	118801060/0 cliquez ici	Ressort			
26	1	118801061/0 cliquez ici	Twise Wheel			
27	1	118802330/0 cliquez ici	Tendeur Chaîne			
28	1	118800784/0 cliquez ici	Microinterrupteur			
29	1	118800835/0 cliquez ici	Réservoir Huile			
30	1	118800825/0 cliquez ici	Caoutchouc			
31	1	118800474/0 cliquez ici	Vis			
32	1	118800829/0 cliquez ici	Microinterrupteur			
33	1	118800781/0 cliquez ici	Interrupteur			
34	1	118800477/0 cliquez ici	Vis			
35	1	118800831/0 cliquez ici	Condensateur			
36	4	118800785/0 cliquez ici	Levier			
37	1	118800790/0 cliquez ici	Roue			
38	1	118800813/0 cliquez ici	Bouton			
39	1	118800812/0 cliquez ici	Levier Commande Interrup.,Noir			
40	1	118800817/0 cliquez ici	Passe-Câble Alim.			
41	2	118800473/0 cliquez ici	Vis			
42	1	118800832/0 cliquez ici	Ens. Câble Alim.,CE			
42	1	118801468/0 cliquez ici	Ens. Câble Alim.,UK			
43	1	118800822/0 cliquez ici	Ressort			
44	1	118800774/0 cliquez ici	Ens. Poignée,Jaune			
44	1	118801469/0 cliquez ici	Ens. Poignée,Noir			
45	1	118800794/0 cliquez ici	Patin			
46	3	118800475/0 cliquez ici	Vis			
47	1	118800475/0 cliquez ici	Vis			
48	6	118800471/0 cliquez ici	Vis			
49	1	118800769/0 cliquez ici	Main-Courante,Noir			

Copyright ST. S.P.A.

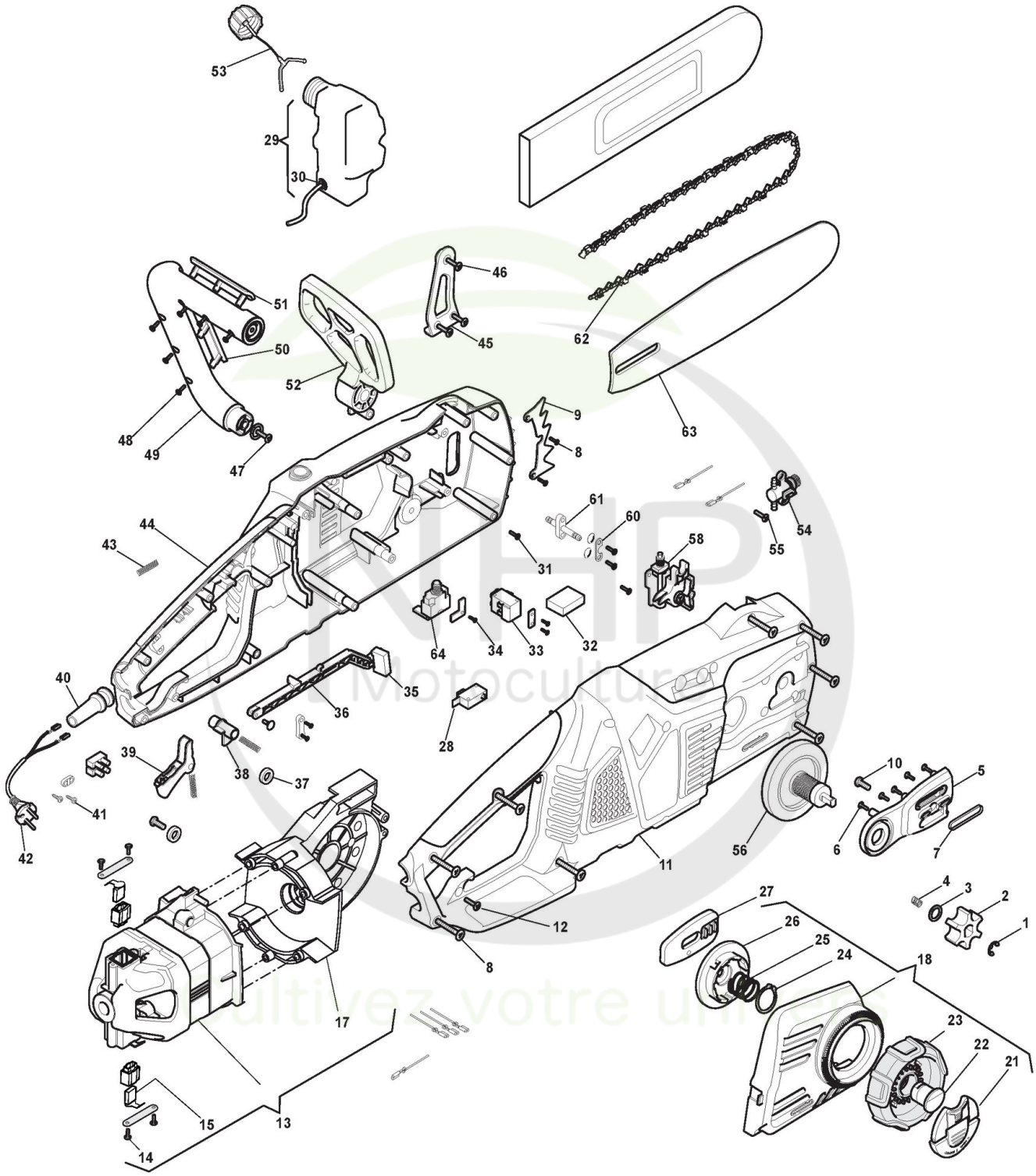

Copyright ST. S.P.A.

Réf. N°	Q.té :	Code article	Description	Articles	De	Jusqu'à
50	1	118800771/0 cliquez ici	Main-Courante,Couvercle Poignée,Noir			
51	1	118800772/0 cliquez ici	Main-Courante,Couvercle Poignée,Noir			
52	1	118801062/0 cliquez ici	Protège-Main			
53	1	118800836/0 cliquez ici	Bouchon Huile,Noir			
54	1	118800845/0 cliquez ici	Pompe À Huile			
55	2	118800477/0 cliquez ici	Vis			
56	1	118800837/0 cliquez ici	Ens. Roue Dentée			
58	1	118800838/0 cliquez ici	Brake Level Groupware			
60	1	118800797/0 cliquez ici	Plaque			
61	1	118800810/0 cliquez ici	Ens.Jonction Arbre Trans.			
62	1	4113706	Chaîne 16inch			
63	1	123900368/0 cliquez ici	Guide-Chaîne 16inch			
64	1	118801467/0 cliquez ici	Surcharge protecteur			

NHP Motoculture
Cultivez votre univers

Copyright ST. S.P.A.