Retrouvez cette pièce sur nhp-motoculture.fr en cliquant sur le numéro de référence

STIGA

SE 2216 Q (2016)

292716162/14

Spare parts list
Reservdelar
Repuestos
Ersatzteile
Pièces détachées
Reserve onderdelen
Catalogo ricambi

NHP Motoculture
Cultivez votre univers

● Use ST. S.p.A. Genuine Spare Parts specified in the parts list for repair and/or replacement.
● The contents described in the parts list may change due to improvement.
● The drawings of the spare parts are only indicative And might Not represent the part in question exactly.
● The indications "right" - "left" - "front" - "rear" refer to the position of the operator when using the machine.
● When placing orders of parts for repair And/Or replacement, make sure that the illustrated parts list Is the one applying to the machine's year of manufacture, as shown on the identification plate attached to the machine.

All rights reserved. No part Of this material may be reproduced Or transmitted, in any form Or by any means, electronic Or mechanical, including photocopying, recording Or by any information storage And retrieval system, without permision in writing from ST. S.p.A.

Copyright ST. S.P.A.

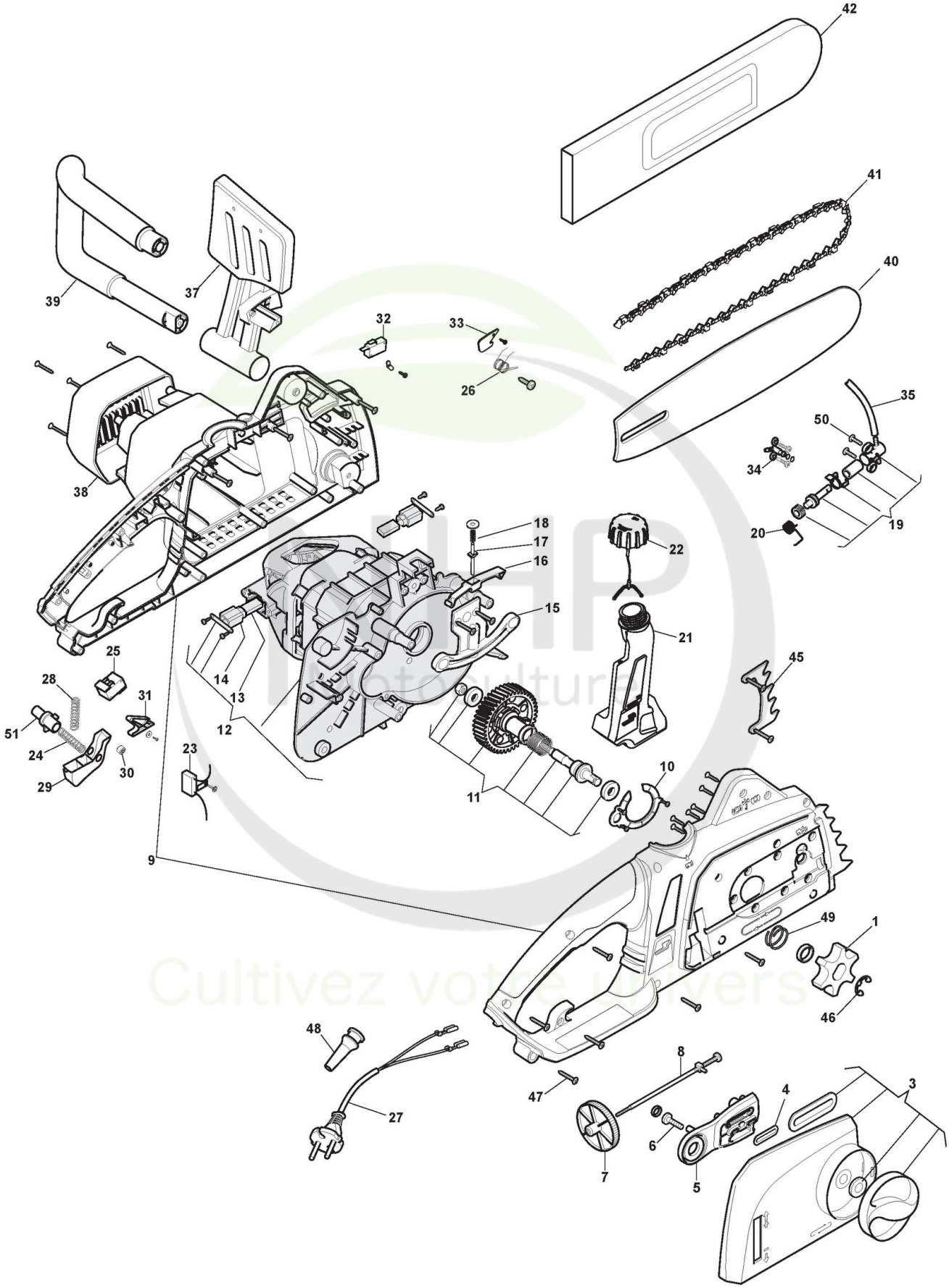

Copyright ST. S.P.A.

Tronçonneuse électrique

Réf. N°	Q.té :	Code article	Description	Articles	De	Jusqu'à
1	1	118801073/0 cliquez ici	Pignon De Chaine			
3	1	118804938/0 cliquez ici	Ens. Carter Chaîne Gris	With yellow knob		
4	1	118800809/0 cliquez ici	Anneau De Tenue			
5	1	118801076/0 cliquez ici	Renfort Base Guide			
6	1	118801077/0 cliquez ici	Vis			
7	1	118801078/0 cliquez ici	Poignèe			
8	1	118801079/0 cliquez ici	Tendeur Chaîne			
9	1	118804935/0 cliquez ici	Ens. Châssis, Gris	Grey		
10	1	118801072/0 cliquez ici	Protege-Poussiere			
11	1	118801083/0 cliquez ici	Arbre			
12	1	118801085/0 cliquez ici	Moteur électrique 2200W			
13	2	118801087/0 cliquez ici	Brosse Moteur Électrique			
14	2	118801089/0 cliquez ici	Support			
15	1	118801090/0 cliquez ici	Levier De Frein			
16	1	118801091/0 cliquez ici	Tige			
17	1	118801092/0 cliquez ici	Tige			
18	1	118801093/0 cliquez ici	Ressort			
19	1	118801070/0 cliquez ici	Pompe À Huile			
20	1	118801094/0 cliquez ici	Ressort			
21	1	118801095/0 cliquez ici	Réservoir Huile			
22	1	118801096/0 cliquez ici	Bouchon Huile			
23	1	118801097/0 cliquez ici	Condensateur			
24	1	118801098/0 cliquez ici	Ressort			
25	1	118801099/0 cliquez ici	Interrupteur			
26	1	118801100/0 cliquez ici	Ressort			
27	1	118801101/0 cliquez ici	Cable Alimentation			
28	1	118801102/0 cliquez ici	Ressort			
29	1	118801103/0 cliquez ici	Levier Commande Interrup.			
30	1	118801104/0 cliquez ici	Poulie			
31	1	118801105/0 cliquez ici	Levier Commande Interrup.			
32	1	118801108/0 cliquez ici	Microinterrupteur			
33	1	118801109/0 cliquez ici	Plaquette			
34	1	118801071/0 cliquez ici	Connexion Tube			
35	1	118801110/0 cliquez ici	Tube			
37	1	118801113/0 cliquez ici	Protège-Main			
38	1	118804936/0 cliquez ici	Couvre Moteur, Jaune	Yellow		
39	1	118801115/0 cliquez ici	Main-Courante			
40	1	118800128/0 cliquez ici	Guide-Chaîne 16"-3/8"-0,050"			
41	1	1519-9121-01 cliquez ici	Chaîne 16"-3/8"-0,050"-57E			
42	1	4181307	Protège-Guide 16inch			
45	1	118801080/0 cliquez ici	Cliquet			
46	1	118800466/0 cliquez ici	Anneau Ressort			
47	14	118800476/0 cliquez ici	Vis			
48	1	118800443/0 cliquez ici	Passe-Câble Alim.			
49	1	118800819/0 cliquez ici	Ressort			
50	2	118800477/0 cliquez ici	Vis			
51	1	118804586/0 cliquez ici	Bouton			

Copyright ST. S.P.A.