Retrouvez cette pièce sur nhp-motoculture.fr en cliquant sur le numéro de référence

# STIGA

## SE 182 (2008)

292914002/08

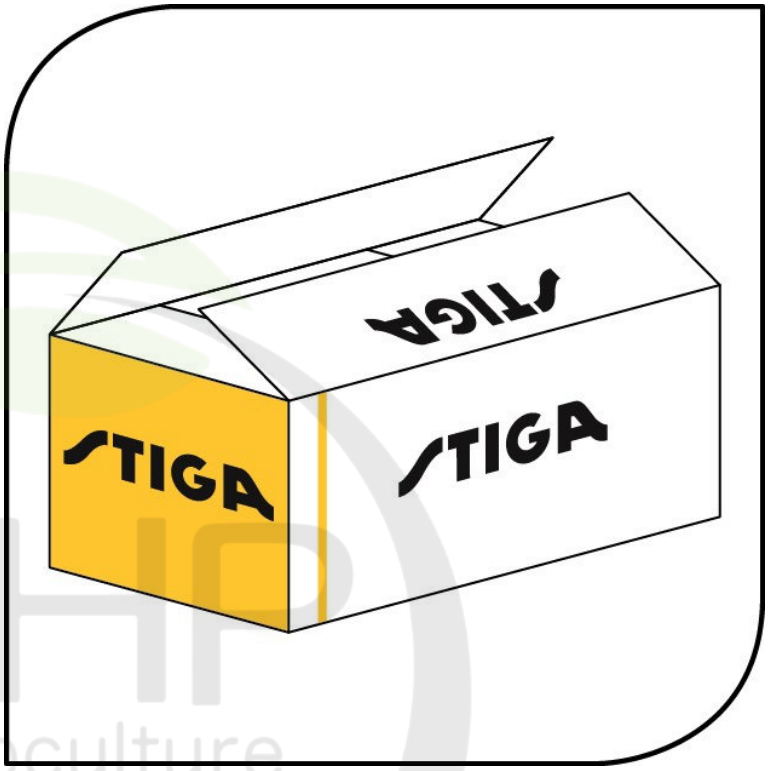


## Spare parts list
## Reservdelar
## Repuestos
## Ersatzteile
## Pièces détachées
## Reserve onderdelen
## Catalogo ricambi

NHP Motoculture
Cultivez votre univers

● Use ST. S.p.A.  Genuine Spare Parts specified in the parts list for repair and/or replacement.
● The contents described in the parts list may change due to improvement.
● The drawings of the spare parts are only indicative And might Not represent the part in question exactly.
● The indications "right" - "left" - "front" - "rear" refer to the position of the operator when using the machine.
● When placing orders of parts for repair And/Or replacement, make sure that the illustrated parts list Is the one applying to the machine's year of manufacture, as shown on the identification plate attached to the machine.

All rights reserved. No part Of this material may be reproduced Or transmitted, in any form Or by any means, electronic Or mechanical, including photocopying, recording Or by any information storage And retrieval system, without permision in writing from ST. S.p.A.


Copyright ST. S.P.A.

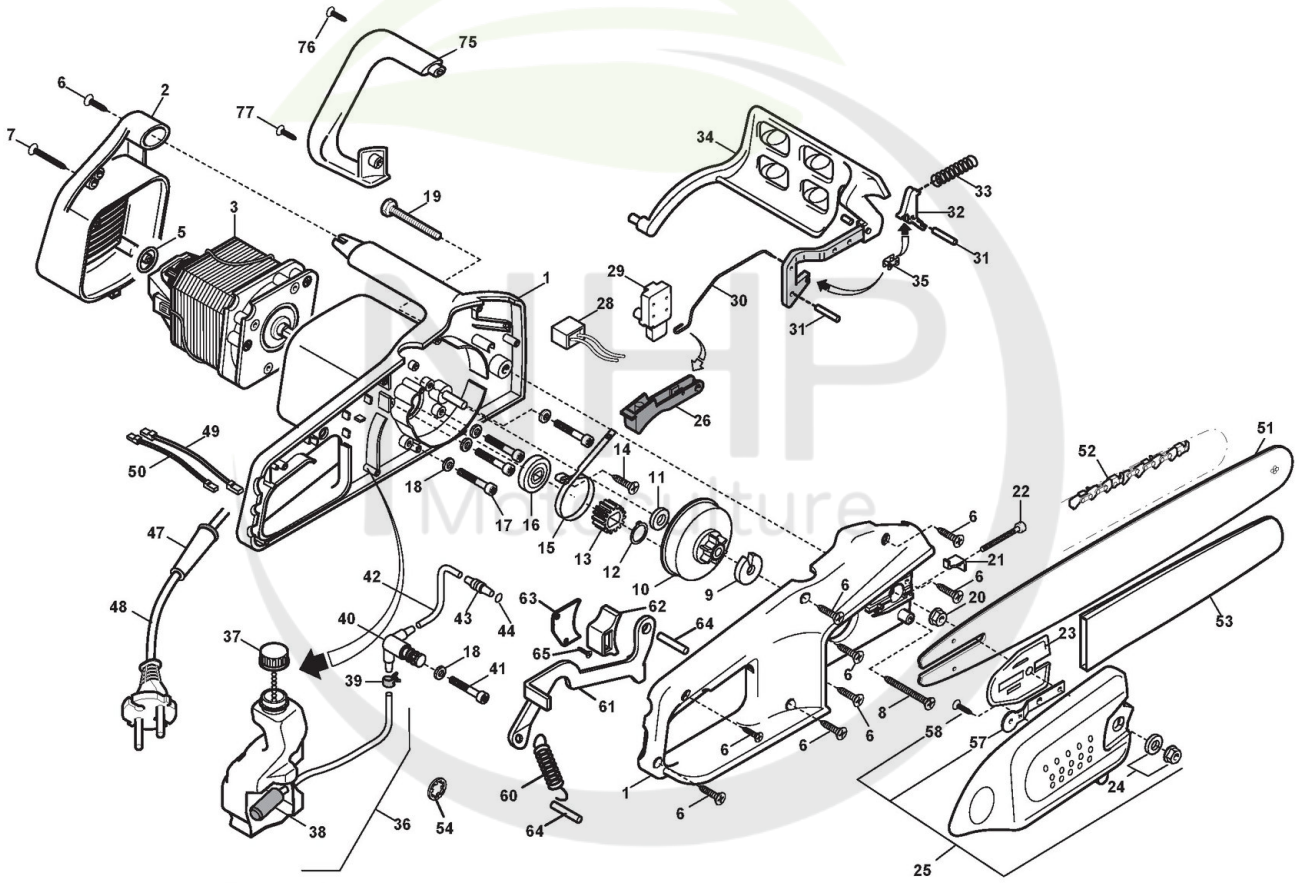



Copyright ST. S.P.A.

# Tronçonneuse électrique

| Réf. N° | Q.té : | Code article | Description | Articles | De | Jusqu'à |
|---|---|---|---|---|---|---|
| 1 | 1 | 383300011/0 cliquez ici | Ens. Poignée, Jaune | | | |
| 1 | 1 | 383300012/0 cliquez ici | Ens. Poignée, Rouge | | | |
| 2 | 1 | 4563610 | Protecteur Moteur Gris | | | |
| 3 | 1 | 8251900 | Moteur Électrique | | | |
| 5 | 1 | 8721480 | Kit Anneau Or | | | |
| 6 | 9 | 2123210 | Vis | | | |
| 7 | 2 | 2123220 | Vis | | | |
| 8 | 1 | 2123230 | Vis | | | |
| 9 | 1 | 3614300 | Butée Pignon Chaîne | | | |
| 10 | 1 | 8562940 | Ens. Roue Dentée | | | |
| 11 | 1 | 3611961 | Rondelle | | | |
| 12 | 1 | 3353020 | Circlip | | | |
| 13 | 1 | 3660580 | Pignon | | | |
| 14 | 1 | 2123250 | Vis | | | |
| 15 | 1 | 3614690 | Bande Frein | | | |
| 16 | 1 | 3L3660570/1 cliquez ici | Disque Frein | | | |
| 17 | 4 | 2135040 | Vis | | | |
| 18 | 5 | 2312090 | Rondelle | | | |
| 19 | 1 | 2112490 | Vis | | | |
| 20 | 1 | 2670120 | Mutter | | | |
| 21 | 1 | 3614310 | Goujon Tendeur De Chaîne | | | |
| 22 | 1 | 2122270 | Vis | | | |
| 23 | 1 | 3L3614280/1 cliquez ici | Plaque Base Guide | | | |
| 24 | 1 | 8642820 | Ecrou | | | |
| 25 | 1 | 8563620 | Ens. Carter Chaîne Gris | | | |
| 26 | 1 | 3L3743497/1 cliquez ici | Levier Commande Interrup. | | | |
| 28 | 1 | 3211210 | Condensateur | | | |
| 29 | 1 | 3211200 | Interrupteur | | | |
| 30 | 1 | 123835000/0 cliquez ici | Tige Déblocage Interrupteur | | | |
| 31 | 1 | 3180390 | Goupille | | | |
| 32 | 1 | 3614260 | Levier Enclenchement Frein | | | |
| 33 | 1 | 3653720 | Ressort Frein | | | |
| 34 | 1 | 8563510 | Protecteur Avec Levier | | | |
| 35 | 1 | 4252020 | Maillon Pour Frein De Chaîne | | | |
| 36 | 1 | 3L4252000/1 cliquez ici | Réservoir Huile | | | |
| 37 | 1 | 4252010 | Bouchon Huile | | | |
| 38 | 1 | 8642570 | Tube Aspiration Huile | | | |
| 39 | 1 | 3320170 | Collier | | | |
| 40 | 1 | 8750100 | Ens. Pompe À Huile | | | |
| 41 | 1 | 2123030 | Vis | | | |
| 42 | 1 | 3786010 | Tube Départ Huile | | | |
| 43 | 1 | 3750010 | Injecteur Départ Huile | | | |
| 44 | 1 | 3721030 | Joint d'étanchéité | | | |
| 47 | 1 | 3744767 | Passe-Câble Alim. | | | |
| 49 | 1 | 3211231 | Câble | | | |
| 50 | 1 | 3211221 | Câble | | | |
| 51 | 1 | 123900205/0 cliquez ici | Guide-Chaîne 14inch | | | |
| 52 | 1 | 4113702 | Chaîne 14inch | | | |


Copyright ST. S.P.A.

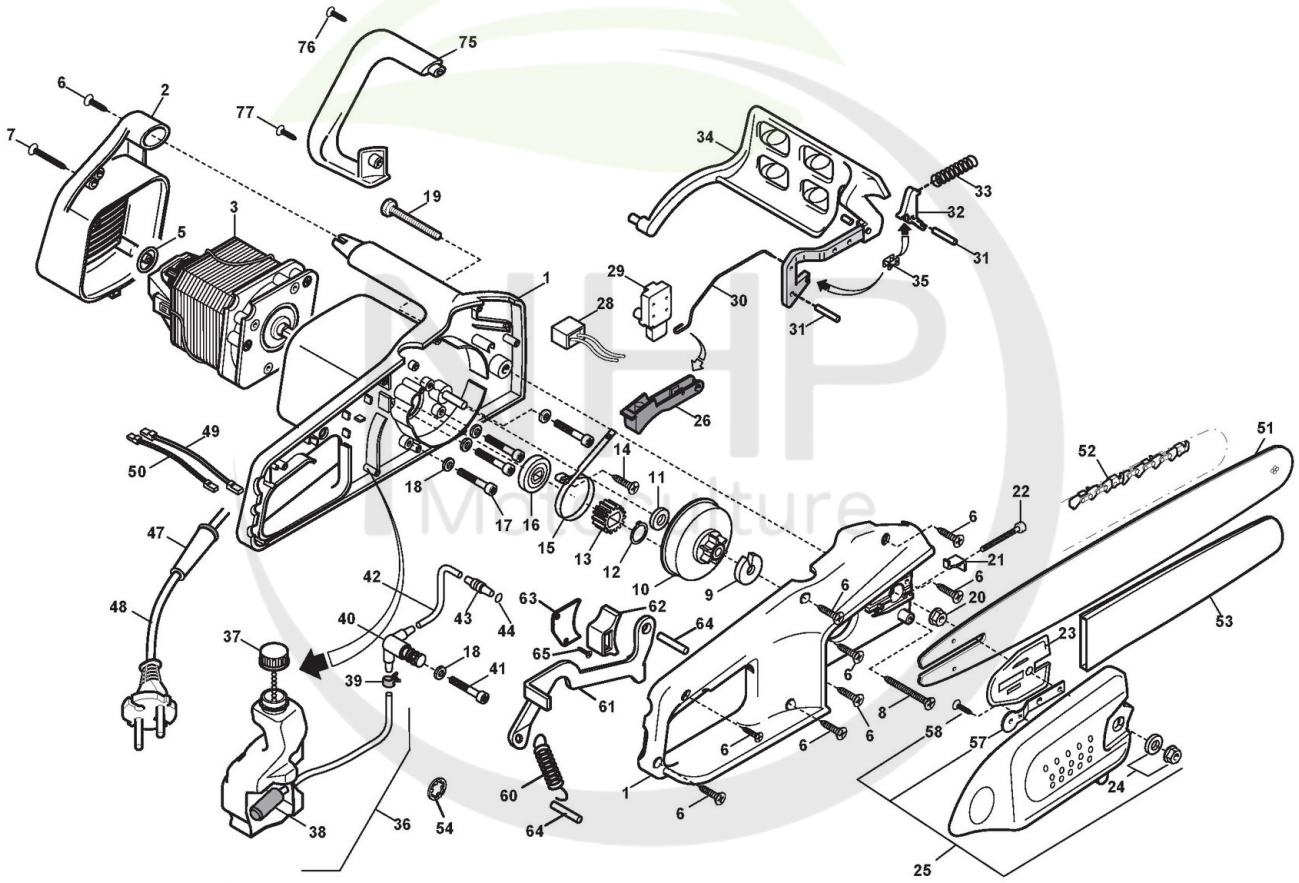



Copyright ST. S.P.A.

# Tronçonneuse électrique

| Réf. N° | Q.té : | Code article | Description | Articles | De | Jusqu'à |
|---|---|---|---|---|---|---|
| 53 | 1 | 4181297 | Protège-Guide 14inch | | | |
| 54 | 2 | 112604897/0 cliquez ici | Disque Elastique | | | |
| 57 | 1 | 3614290 | Renfort Base Guide | | | |
| 58 | 1 | 2123060 | Vis | | | |
| 60 | 1 | 123430556/0 cliquez ici | Ressort Frein | | | |
| 61 | 1 | 323315057/0 cliquez ici | Levier | | | |
| 62 | 1 | 323487000/0 cliquez ici | Patin | | | |
| 63 | 1 | 323311000/0 cliquez ici | Plaque | | | |
| 64 | 2 | 3180390 | Goupille | | | |
| 65 | 1 | 2123090 | Vis | | | |
| 75 | 1 | 4563810 | Poignée Gris | | | |
| 76 | 1 | 2123230 | Vis | | | |
| 77 | 1 | 2126020 | Vis | | | |

NHP Motoculture
Cultivez votre univers


Copyright ST. S.P.A.