Retrouvez cette pièce sur nhp-motoculture.fr en cliquant sur le numéro de référence

STIGA

SE 182 (2008)

15-4105-11

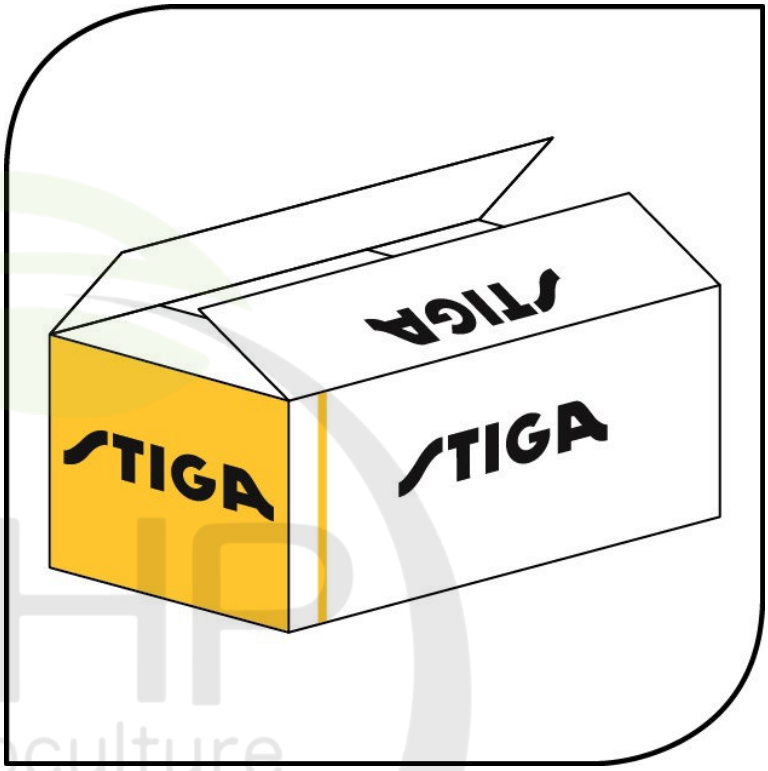

Spare parts list
Reservdelar
Repuestos
Ersatzteile
Pièces détachées
Reserve onderdelen
Catalogo ricambi

NHP Motoculture
Cultivez votre univers

● Use ST. S.p.A. Genuine Spare Parts specified in the parts list for repair and/or replacement.
● The contents described in the parts list may change due to improvement.
● The drawings of the spare parts are only indicative And might Not represent the part in question exactly.
● The indications "right" - "left" - "front" - "rear" refer to the position of the operator when using the machine.
● When placing orders of parts for repair And/Or replacement, make sure that the illustrated parts list Is the one applying to the machine's year of manufacture, as shown on the identification plate attached to the machine.

All rights reserved. No part Of this material may be reproduced Or transmitted, in any form Or by any means, electronic Or mechanical, including photocopying, recording Or by any information storage And retrieval system, without permision in writing from ST. S.p.A.

Copyright ST. S.P.A.

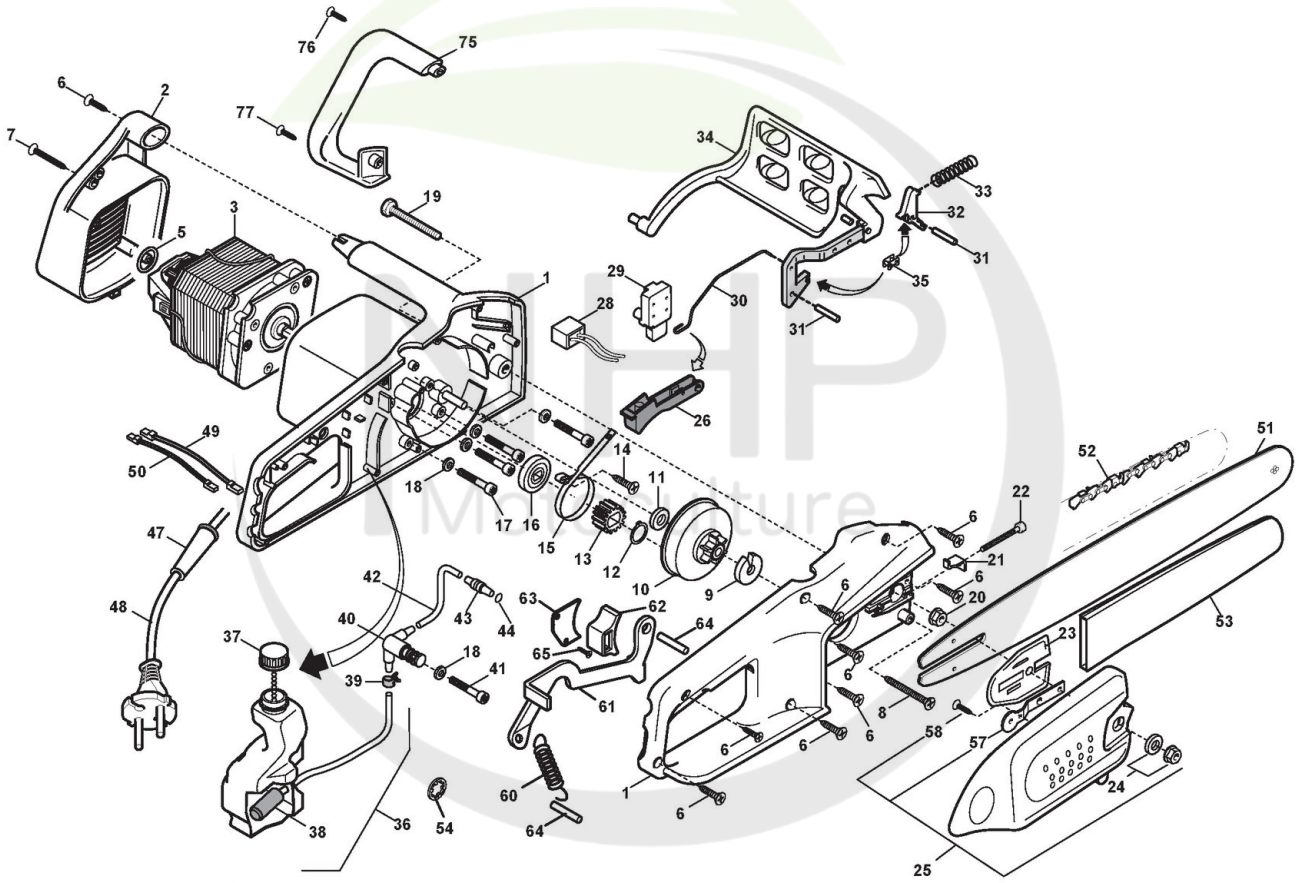

Copyright ST. S.P.A.

Tronçonneuse électrique

Réf. N°	Q.té :	Code article	Description	Articles	De	Jusqu'à
1	1	383300011/0 cliquez ici	Ens. Poignée, Jaune			
1	1	383300012/0 cliquez ici	Ens. Poignée, Rouge			
2	1	4563610	Protecteur Moteur Gris			
3	1	8251900	Moteur Électrique			
5	1	8721480	Kit Anneau Or			
6	9	2123210	Vis			
7	2	2123220	Vis			
8	1	2123230	Vis			
9	1	3614300	Butée Pignon Chaîne			
10	1	8562940	Ens. Roue Dentée			
11	1	3611961	Rondelle			
12	1	3353020	Circlip			
13	1	3660580	Pignon			
14	1	2123250	Vis			
15	1	3614690	Bande Frein			
16	1	3L3660570/1 cliquez ici	Disque Frein			
17	4	2135040	Vis			
18	5	2312090	Rondelle			
19	1	2112490	Vis			
20	1	2670120	Mutter			
21	1	3614310	Goujon Tendeur De Chaîne			
22	1	2122270	Vis			
23	1	3L3614280/1 cliquez ici	Plaque Base Guide			
24	1	8642820	Ecrou			
25	1	8563620	Ens. Carter Chaîne Gris			
26	1	3L3743497/1 cliquez ici	Levier Commande Interrup.			
28	1	3211210	Condensateur			
29	1	3211200	Interrupteur			
30	1	123835000/0 cliquez ici	Tige Déblocage Interrupteur			
31	1	3180390	Goupille			
32	1	3614260	Levier Enclenchement Frein			
33	1	3653720	Ressort Frein			
34	1	8563510	Protecteur Avec Levier			
35	1	4252020	Maillon Pour Frein De Chaîne			
36	1	3L4252000/1 cliquez ici	Réservoir Huile			
37	1	4252010	Bouchon Huile			
38	1	8642570	Tube Aspiration Huile			
39	1	3320170	Collier			
40	1	8750100	Ens. Pompe À Huile			
41	1	2123030	Vis			
42	1	3786010	Tube Départ Huile			
43	1	3750010	Injecteur Départ Huile			
44	1	3721030	Joint d'étanchéité			
47	1	3744767	Passe-Câble Alim.			
49	1	3211231	Câble			
50	1	3211221	Câble			
51	1	123900205/0 cliquez ici	Guide-Chaîne 14inch			
52	1	4113702	Chaîne 14inch			

Copyright ST. S.P.A.

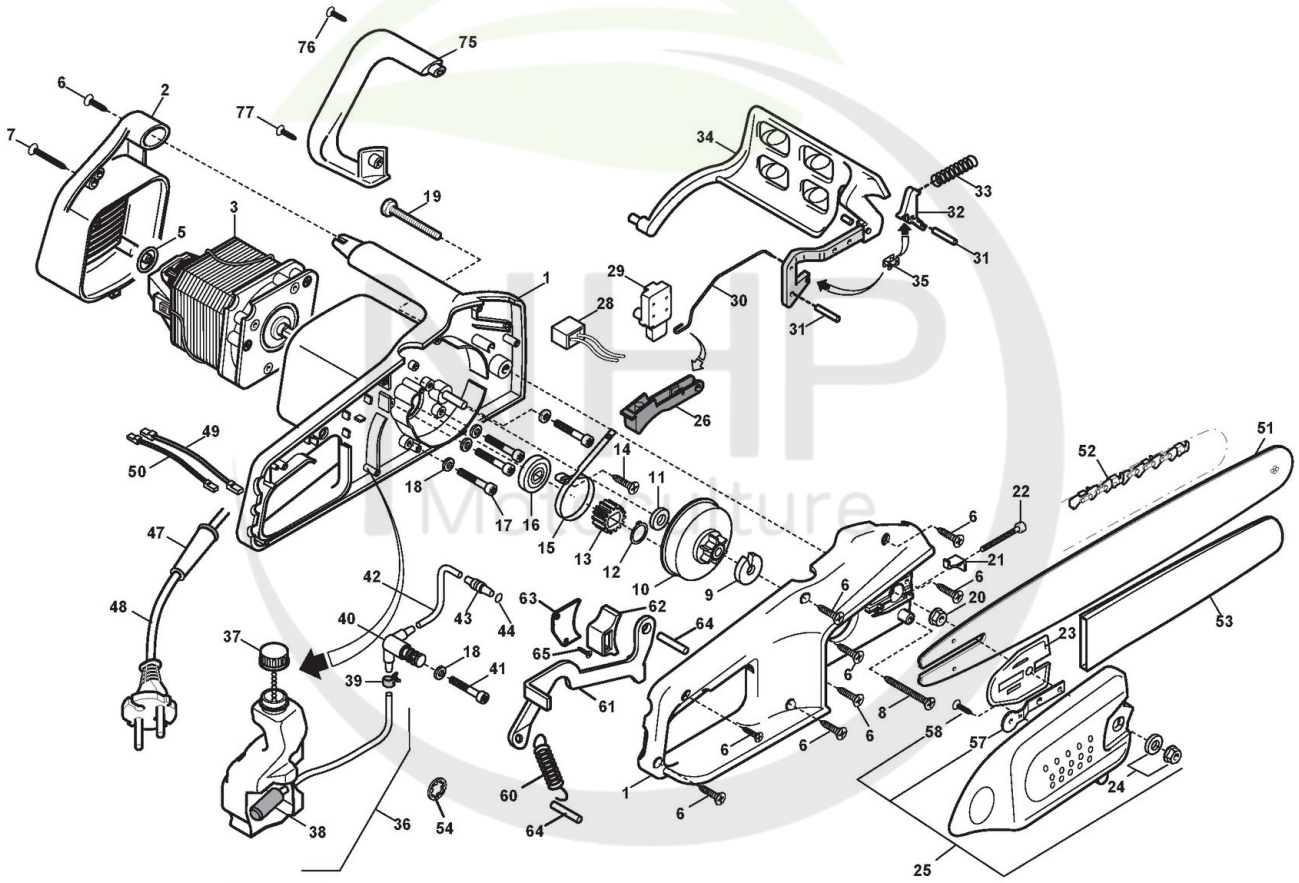

Copyright ST. S.P.A.

Tronçonneuse électrique

Réf. N°	Q.té :	Code article	Description	Articles	De	Jusqu'à
53	1	4181297	Protège-Guide 14inch			
54	2	112604897/0 cliquez ici	Disque Elastique			
57	1	3614290	Renfort Base Guide			
58	1	2123060	Vis			
60	1	123430556/0 cliquez ici	Ressort Frein			
61	1	323315057/0 cliquez ici	Levier			
62	1	323487000/0 cliquez ici	Patin			
63	1	323311000/0 cliquez ici	Plaque			
64	2	3180390	Goupille			
65	1	2123090	Vis			
75	1	4563810	Poignée Gris			
76	1	2123230	Vis			
77	1	2126020	Vis			

NHP Motoculture
Cultivez votre univers

Copyright ST. S.P.A.