Retrouvez cette pièce sur nhp-motoculture.fr en cliquant sur le numéro de référence

# STIGA

## SE 1814 Q (2018)

292714122/14

# Spare parts list
# Reservdelar
# Repuestos
# Ersatzteile
# Pièces détachées
# Reserve onderdelen
# Catalogo ricambi

NHP Motoculture
Cultivez votre univers

● Use ST. S.p.A.  Genuine Spare Parts specified in the parts list for repair and/or replacement.
● The contents described in the parts list may change due to improvement.
● The drawings of the spare parts are only indicative And might Not represent the part in question exactly.
● The indications "right" - "left" - "front" - "rear" refer to the position of the operator when using the machine.
● When placing orders of parts for repair And/Or replacement, make sure that the illustrated parts list Is the one applying to the machine's year of manufacture, as shown on the identification plate attached to the machine.

All rights reserved. No part Of this material may be reproduced Or transmitted, in any form Or by any means, electronic Or mechanical, including photocopying, recording Or by any information storage And retrieval system, without permision in writing from ST. S.p.A.


Copyright ST. S.P.A.

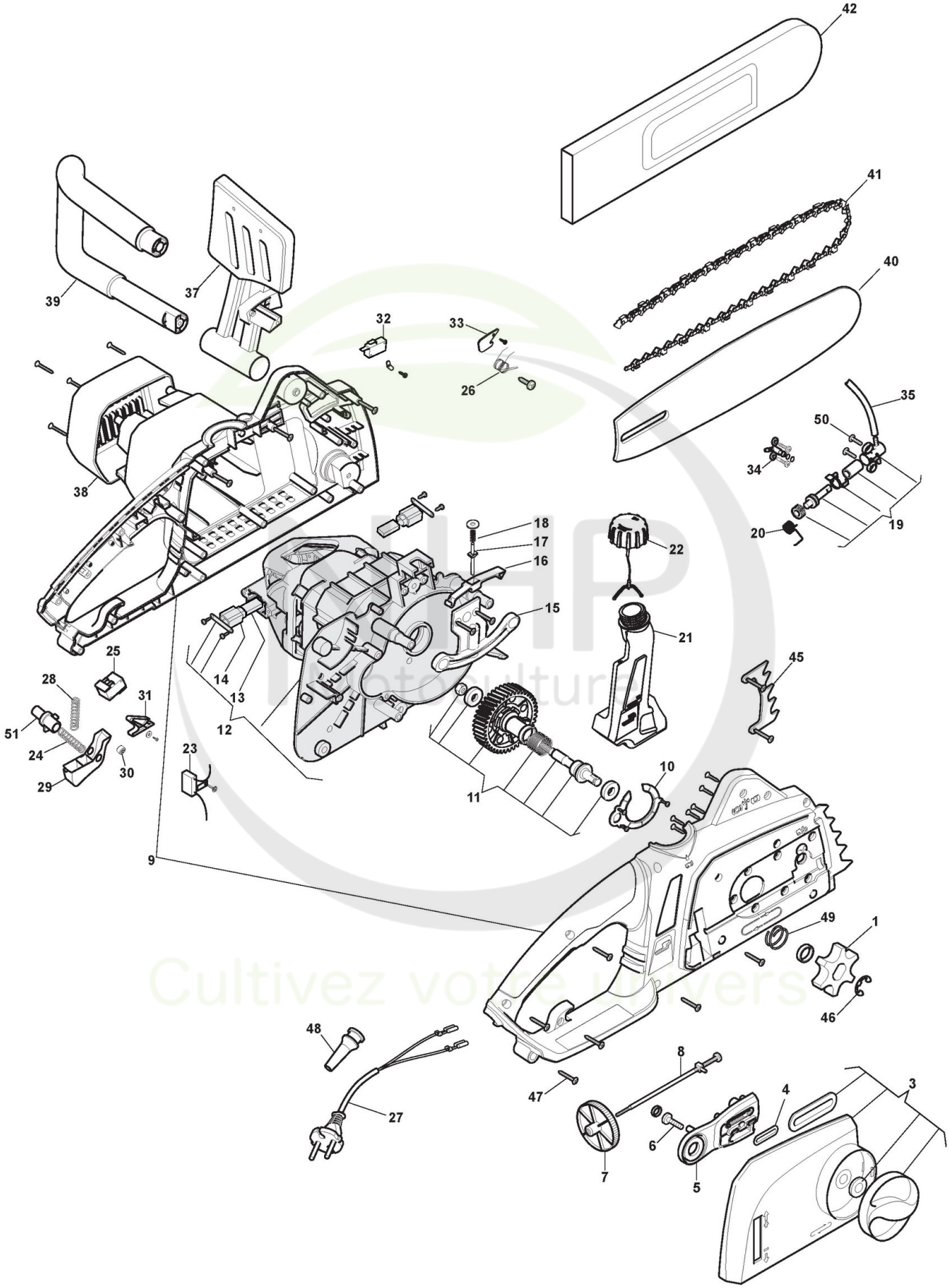



Copyright ST. S.P.A.

# Tronçonneuse électrique

| Réf. N° | Q.té : | Code article | Description | Articles | De | Jusqu'à |
|---|---|---|---|---|---|---|
| 1 | 1 | 118801073/0 cliquez ici | Pignon De Chaine | | | |
| 3 | 1 | 118804938/0 cliquez ici | Ens. Carter Chaîne Gris | With yellow knob | | |
| 4 | 1 | 118800809/0 cliquez ici | Anneau De Tenue | | | |
| 5 | 1 | 118801076/0 cliquez ici | Renfort Base Guide | | | |
| 6 | 1 | 118801077/0 cliquez ici | Vis | | | |
| 7 | 1 | 118801078/0 cliquez ici | Poignèe | | | |
| 8 | 1 | 118801079/0 cliquez ici | Tendeur Chaîne | | | |
| 9 | 1 | 118804935/0 cliquez ici | Ens. Châssis, Gris | Grey | | |
| 10 | 1 | 118801072/0 cliquez ici | Protege-Poussiere | | | |
| 11 | 1 | 118801083/0 cliquez ici | Arbre | | | |
| 12 | 1 | 118800850/1 cliquez ici | Ens. Moteur Électrique 1800W | | | |
| 13 | 2 | 118801086/0 cliquez ici | Brosse Moteur Électrique | | | |
| 14 | 2 | 118801088/0 cliquez ici | Support | | | |
| 15 | 1 | 118801090/0 cliquez ici | Levier De Frein | | | |
| 16 | 1 | 118801091/0 cliquez ici | Tige | | | |
| 17 | 1 | 118801092/0 cliquez ici | Tige | | | |
| 18 | 1 | 118801093/0 cliquez ici | Ressort | | | |
| 19 | 1 | 118801070/0 cliquez ici | Pompe À Huile | | | |
| 20 | 1 | 118801094/0 cliquez ici | Ressort | | | |
| 21 | 1 | 118801095/0 cliquez ici | Réservoir Huile | | | |
| 22 | 1 | 118801096/0 cliquez ici | Bouchon Huile | | | |
| 23 | 1 | 118801097/0 cliquez ici | Condensateur | | | |
| 24 | 1 | 118801098/0 cliquez ici | Ressort | | | |
| 25 | 1 | 118801099/0 cliquez ici | Interrupteur | | | |
| 26 | 1 | 118801100/0 cliquez ici | Ressort | | | |
| 27 | 1 | 118801101/0 cliquez ici | Cable Alimentation | | | |
| 28 | 1 | 118801102/0 cliquez ici | Ressort | | | |
| 29 | 1 | 118801103/0 cliquez ici | Levier Commande Interrup. | | | |
| 30 | 1 | 118801104/0 cliquez ici | Poulie | | | |
| 31 | 1 | 118801105/0 cliquez ici | Levier Commande Interrup. | | | |
| 32 | 1 | 118801108/0 cliquez ici | Microinterrupteur | | | |
| 33 | 1 | 118801109/0 cliquez ici | Plaquette | | | |
| 34 | 1 | 118801071/0 cliquez ici | Connexion Tube | | | |
| 35 | 1 | 118801110/0 cliquez ici | Tube | | | |
| 37 | 1 | 118801113/0 cliquez ici | Protège-Main | | | |
| 38 | 1 | 118804936/0 cliquez ici | Couvre Moteur, Jaune | Yellow | | |
| 39 | 1 | 118801115/0 cliquez ici | Main-Courante | | | |
| 40 | 1 | 118800127/0 cliquez ici | Guide-Chaîne 14"-3/8"-0,050" | | | |
| 41 | 1 | 1519-9116-01 cliquez ici | Chaîne 14"-3/8"-0,050"-52E | | | |
| 42 | 1 | 4181297 | Protège-Guide 14inch | | | |
| 45 | 1 | 118801080/0 cliquez ici | Cliquet | | | |
| 46 | 1 | 118800466/0 cliquez ici | Anneau Ressort | | | |
| 47 | 14 | 118800476/0 cliquez ici | Vis | | | |
| 48 | 1 | 118800443/0 cliquez ici | Passe-Câble Alim. | | | |
| 49 | 1 | 118800819/0 cliquez ici | Ressort | | | |
| 50 | 2 | 118800477/0 cliquez ici | Vis | | | |
| 51 | 1 | 118804586/0 cliquez ici | Bouton | | | |


Copyright ST. S.P.A.