Retrouvez cette pièce sur nhp-motoculture.fr en cliquant sur le numéro de référence

STIGA

SC 80 AE (2018)

274160088/ST1

Spare parts list
Reservdelar
Repuestos
Ersatzteile
Pièces détachées
Reserve onderdelen
Catalogo ricambi

NHP Motoculture
Cultivez votre univers

● Use ST. S.p.A. Genuine Spare Parts specified in the parts list for repair and/or replacement.
● The contents described in the parts list may change due to improvement.
● The drawings of the spare parts are only indicative And might Not represent the part in question exactly.
● The indications "right" - "left" - "front" - "rear" refer to the position of the operator when using the machine.
● When placing orders of parts for repair And/Or replacement, make sure that the illustrated parts list Is the one applying to the machine's year of manufacture, as shown on the identification plate attached to the machine.

All rights reserved. No part Of this material may be reproduced Or transmitted, in any form Or by any means, electronic Or mechanical, including photocopying, recording Or by any information storage And retrieval system, without permision in writing from ST. S.p.A.

Copyright ST. S.P.A.

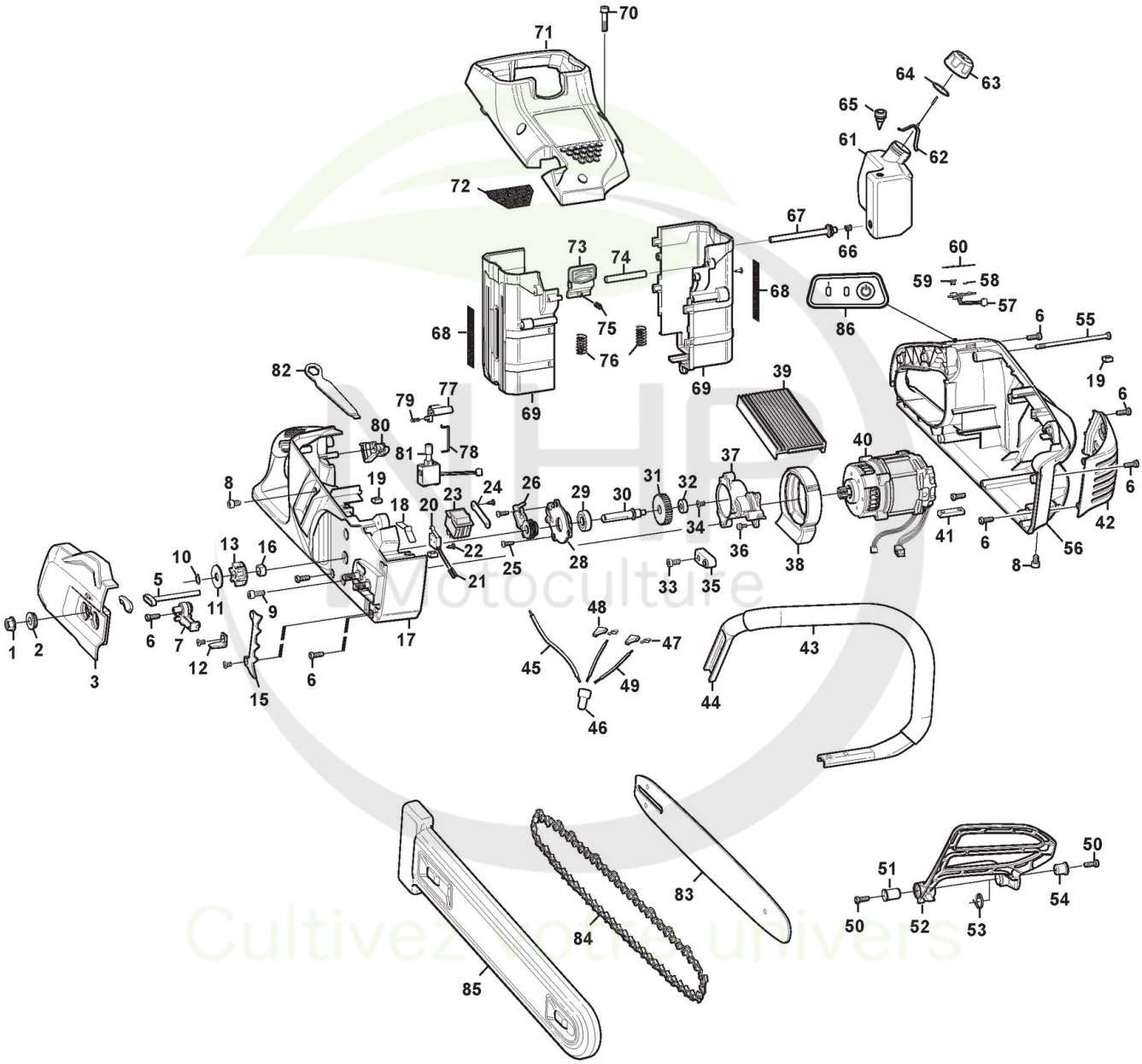

Copyright ST. S.P.A.

Tronçonneuse Batterie

Réf. N°	Q.té :	Code article	Description	Articles	De	Jusqu'à
1	1	112154210/0 cliquez ici	Ecrou			
2	1	118810358/0 cliquez ici	Douille			
3	1	118810373/0 cliquez ici	Capot latéral			
5	1	118810338/0 cliquez ici	Tuyau Refoul. Huile			
6	11	2132110	Vis			
7	1	118810347/0 cliquez ici	Tendeur			
8	4	112727794/0 cliquez ici	Vis			
9	3	2132590	Vis			
10	1	118810403/0 cliquez ici	Etrier			
11	1	118810480/0 cliquez ici	Rondelle			
12	1	118810319/0 cliquez ici	Block			
13	1	118803294/0 cliquez ici	Couronne			
15	1	118810324/0 cliquez ici	Cliquet			
16	1	118804141/0 cliquez ici	Entretoise			
17	1	118810361/0 cliquez ici	Carter Droit			
18	1	118810357/0 cliquez ici	Ressort			
19	3	112360430/0 cliquez ici	Ecrou			
20	1	118810342/0 cliquez ici	Interrupteur			
21	4	118804135/0 cliquez ici	Cable			
22	9	6981268	Vis			
23	1	118803343/0 cliquez ici	Interrupteur			
24	1	118810303/0 cliquez ici	Plaque			
25	5	118810355/0 cliquez ici	Vis			
26	1	118803465/0 cliquez ici	Pompe À Huile			
28	1	118810354/0 cliquez ici	Couvre			
29	1	118804136/0 cliquez ici	Roulement			
30	1	118810356/0 cliquez ici	Arbre de sortie			
31	1	118810310/0 cliquez ici	Engrenage			
32	1	118810454/0 cliquez ici	Roulement			
33	1	2132110	Vis			
34	1	2126050	Vis			
35	1	118810320/0 cliquez ici	Bride			
36	2	112727790/0 cliquez ici	Vis			
37	1	118810352/0 cliquez ici	Siège de Engrenage			
38	1	118803314/0 cliquez ici	Guide de sortie Air			
39	1	118810393/0 cliquez ici	PCB components			
40	1	118810392/0 cliquez ici	Moteur			
41	1	118810317/0 cliquez ici	Fixed block			
42	1	118810369/0 cliquez ici	Couvre Moteur			
43	1	118810340/0 cliquez ici	Gaine Câbles			
44	1	118810308/0 cliquez ici	Poignée			
45	40	118810302/0 cliquez ici	Tubage			
46	1	118810300/0 cliquez ici	Terminal B			
47	4	118810398/0 cliquez ici	Terminal			
48	1	118810389/0 cliquez ici	Collier Pour Gaine			
49	60	118810301/0 cliquez ici	Tubage			
50	2	112728510/0 cliquez ici	Vis			
51	1	118810321/0 cliquez ici	Manchon			

Copyright ST. S.P.A.

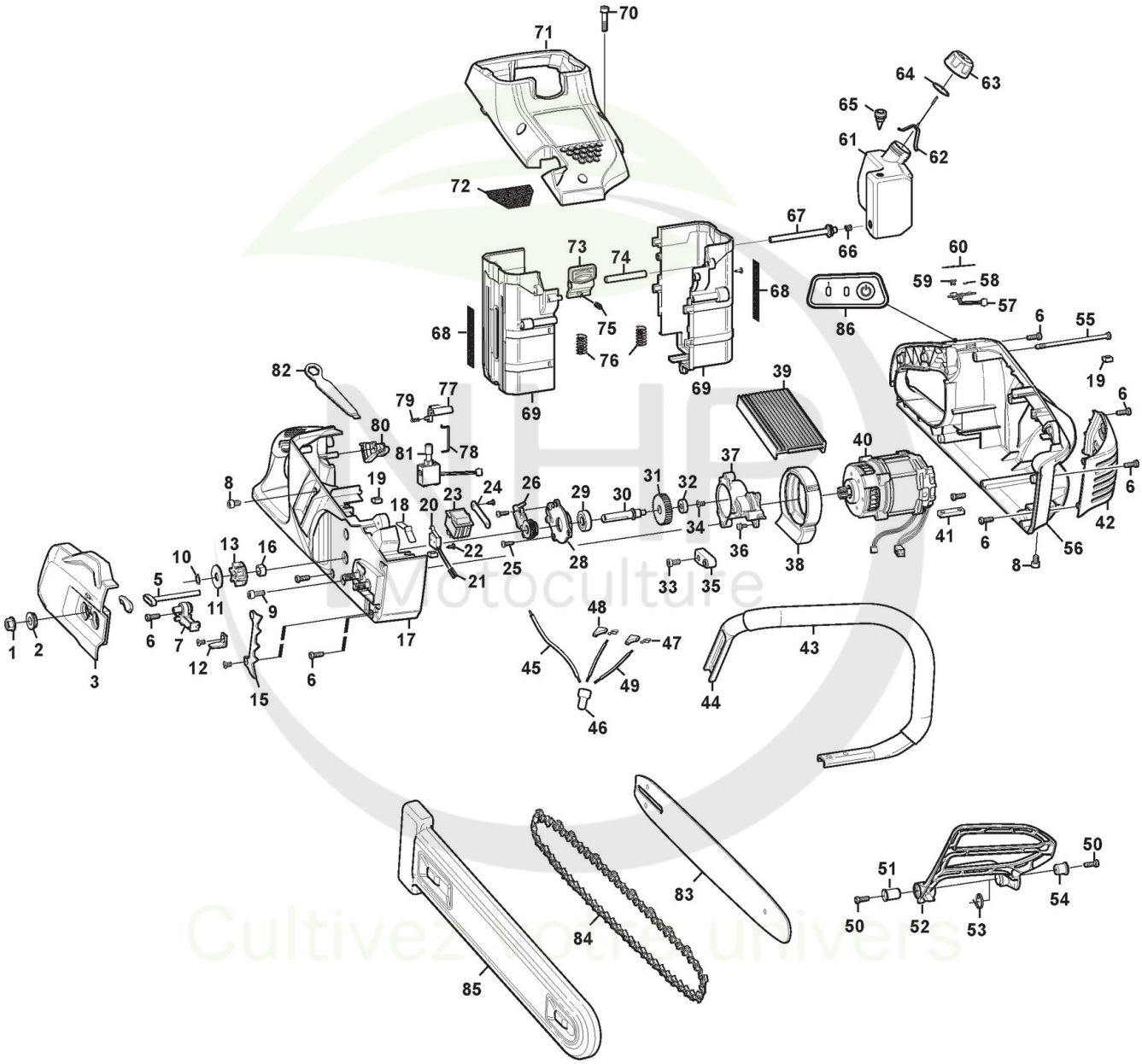

Copyright ST. S.P.A.

Réf. N°	Q.té :	Code article	Description	Articles	De	Jusqu'à
52	1	118810365/1 cliquez ici	Protection			
53	1	118810316/0 cliquez ici	Ressort			
54	1	118810323/0 cliquez ici	Manchon			
55	2	112728440/0 cliquez ici	Vis			
56	1	118810359/0 cliquez ici	Carter Gauche			
57	1	118810341/0 cliquez ici	Carte Electronique			
58	1	118804139/0 cliquez ici	Light Mat			
59	1	118810387/0 cliquez ici	Bouton			
60	1	118810344/0 cliquez ici	Etiquette			
61	1	118810334/0 cliquez ici	Réservoir Huile			
62	1	118810333/0 cliquez ici	Câble			
63	1	118810331/0 cliquez ici	Bouchon D'Huile			
64	1	118810390/0 cliquez ici	Anneau De Tenue			
65	1	118803365/0 cliquez ici	Vanne			
66	1	118810350/0 cliquez ici	Ressort			
67	1	118810339/0 cliquez ici	Tube			
68	2	118810336/0 cliquez ici	Protege-Poussiere			
69	1	118810332/0 cliquez ici	Boîtier de la batterie			
70	3	2132180	Vis			
71	1	118810376/0 cliquez ici	Couvercle Superieure			
72	1	118810335/0 cliquez ici	Protege-Poussiere			
73	1	118810380/0 cliquez ici	Bouton			
74	1	118810306/0 cliquez ici	Pivot			
75	1	118810281/0 cliquez ici	Ressort			
76	2	118810400/0 cliquez ici	Ressort			
77	1	118810384/0 cliquez ici	Bouton			
78	1	118810311/0 cliquez ici	Levier			
79	1	118810289/0 cliquez ici	Ressort			
80	1	118810382/0 cliquez ici	Levier Accélérateur			
81	1	118810395/0 cliquez ici	Interrupteur			
82	1	118810315/0 cliquez ici	Clé			
83	1	1519-9095-01 cliquez ici	Bar 16inch (3/8-0.050) Ggp			
84	1	1519-9120-01 cliquez ici	Chaîne 16inch			
85	1	118810388/0 cliquez ici	Protège-Guide			
86	1	114369706/0 cliquez ici	Etiquette			

NHP Motoculture
Cultivez votre univers

Copyright ST. S.P.A.

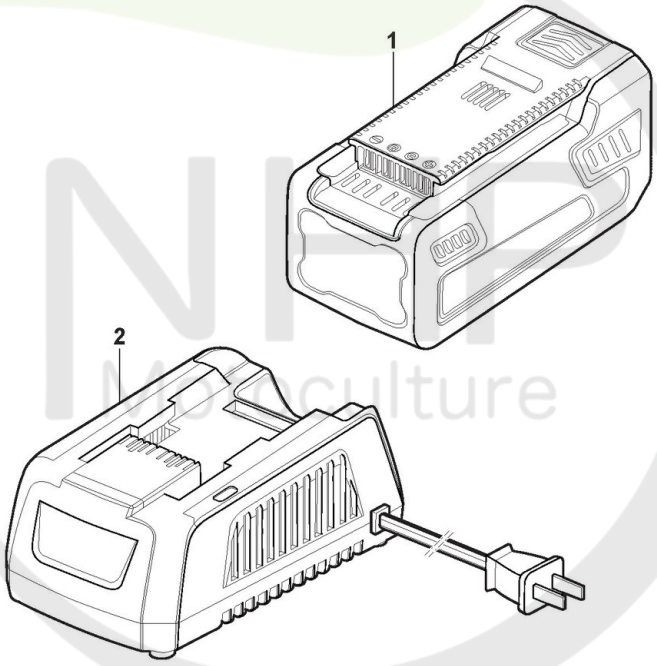

Please Note: These images are for illustrative purposes only.
For more info see descriptions.

Copyright ST. S.P.A.

Batterie

Réf. N°	Q.té :	Code article	Description	Articles	De	Jusqu'à
1	1	1111-9309-01 cliquez ici	Batterie 80V - 4Ah	Stiga vers. - Replace 270401088/S16		
1	1	1111-9310-01 cliquez ici	Batterie 80V - 5Ah	Stiga vers. - Replace 270501088/S16		
1	1	1111-9318-01 cliquez ici	Batterie 80V - 2.5Ah	Stiga vers. - Replace 270251088/S16		
1	1	270251088/S16	Batterie 80V - 2.5Ah	Stiga vers. - Replaced by 1111-9318-01		
1	1	270401088/S16	Batterie 80V - 4Ah	Stiga vers. - Replaced by 1111-9309-01		
1	1	270501088/S16	Batterie 80V - 5Ah	Stiga vers. - Replaced by 1111-9310-01		
2	1	1111-9311-01 cliquez ici	80V Chargeur Rapide - EU prise	Replace 270012088/S16		
2	1	270012088/S16	80V Chargeur Rapide - EU prise	Replaced by 1111-9311-01		
2	1	270013088/S16	80V Chargeur Rapide - BS prise			

NHP Motoculture
Cultivez votre univers

Copyright ST. S.P.A.