Retrouvez cette pièce sur nhp-motoculture.fr en cliquant sur le numéro de référence

STIGA

SC 100e kit (2023)

257022001/UKS

Spare parts list
Reservdelar
Repuestos
Ersatzteile
Pièces détachées
Reserve onderdelen
Catalogo ricambi

NHP Motoculture
Cultivez votre univers

● Use ST. S.p.A. Genuine Spare Parts specified in the parts list for repair and/or replacement.
● The contents described in the parts list may change due to improvement.
● The drawings of the spare parts are only indicative And might Not represent the part in question exactly.
● The indications "right" - "left" - "front" - "rear" refer to the position of the operator when using the machine.
● When placing orders of parts for repair And/Or replacement, make sure that the illustrated parts list Is the one applying to the machine's year of manufacture, as shown on the identification plate attached to the machine.

All rights reserved. No part Of this material may be reproduced Or transmitted, in any form Or by any means, electronic Or mechanical, including photocopying, recording Or by any information storage And retrieval system, without permision in writing from ST. S.p.A.

Copyright ST. S.P.A.

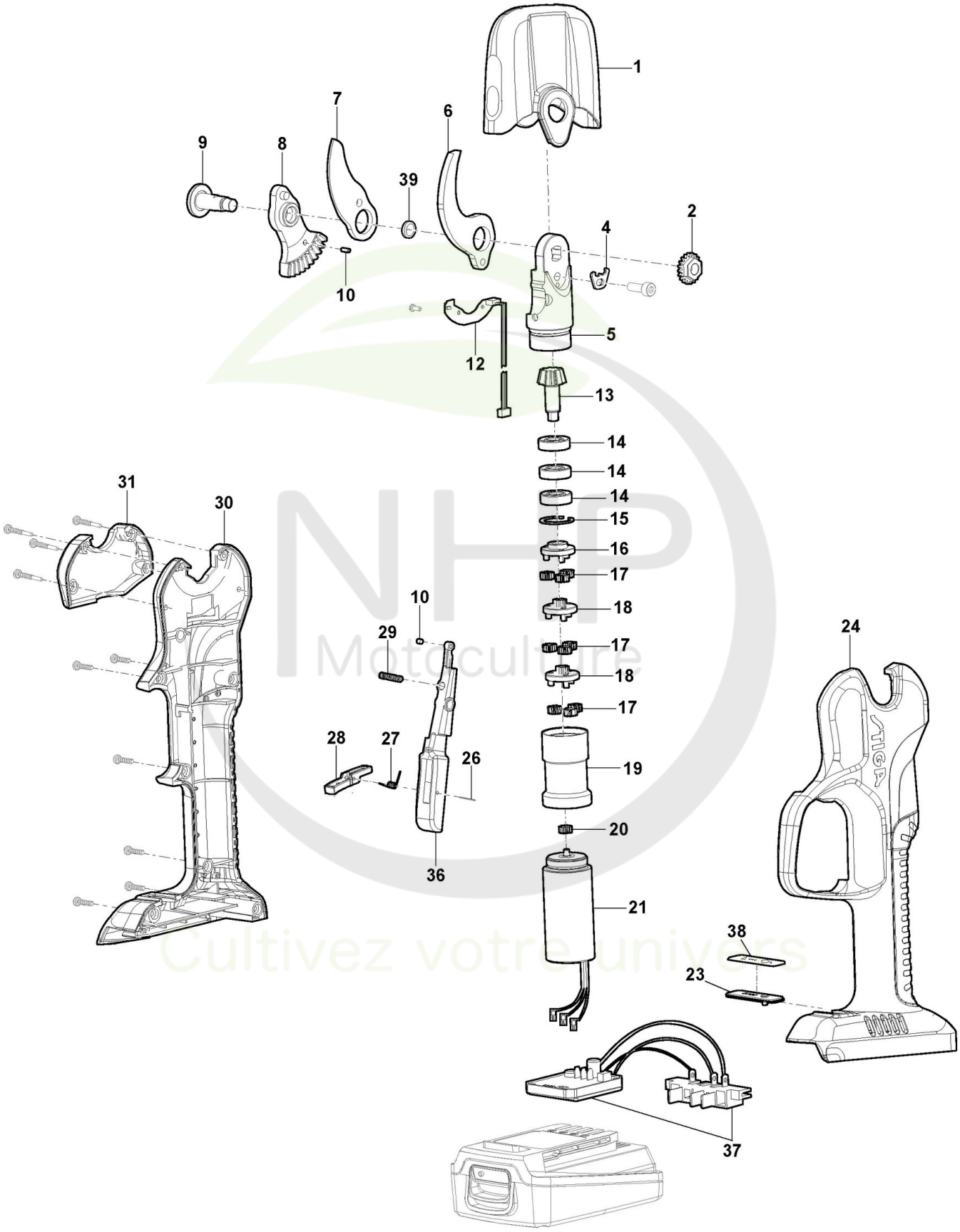

Copyright ST. S.P.A.

Ciseaux

Réf. N°	Q.té :	Code article	Description	Articles	De	Jusqu'à
1	1	118805742/0 cliquez ici	Couvre-Lame			
2	1	118805743/0 cliquez ici	Ecrou			
4	1	118805744/0 cliquez ici	Rondelle			
5	1	118805745/0 cliquez ici	Support De Lame			To
5	1	118805745/1 cliquez ici	Support De Lame		From 01-Jan-2024	
6	1	118805746/0 cliquez ici	Lame Fixe			
7	1	118805747/0 cliquez ici	Lame Mobile			
8	1	118805748/0 cliquez ici	Engrenage à Lame			
9	1	118805749/0 cliquez ici	Boulon			
10	1	118805750/0 cliquez ici	Aimant			
12	1	118805769/0 cliquez ici	Carte Electronique Lame			
13	1	118805751/0 cliquez ici	Pignon			
14	3	118805752/0 cliquez ici	Coussinet			
15	1	118805753/0 cliquez ici	Circlip			
16	1	118805754/0 cliquez ici	Plaque			
17	9	118805755/0 cliquez ici	Engrenage planétaire			
18	2	118805756/0 cliquez ici	Plaque planétaire			
19	1	118805757/0 cliquez ici	Carter d'engrenage			
20	1	118805758/0 cliquez ici	Engrenage			
21	1	118805759/0 cliquez ici	Moteur Électrique			
23	1	118805760/0 cliquez ici	Plaquette LED			
24	1	118805761/0 cliquez ici	Carter Gauche			To
24	1	118805761/1 cliquez ici	Carter Gauche		From 01-Jan-2024	
25	1	118811080/0 cliquez ici	connecteur de batterie			
26	1	118805762/0 cliquez ici	Pivot			
27	1	118805763/0 cliquez ici	Ressort			
28	1	118805764/0 cliquez ici	Bouton			
29	1	118805765/0 cliquez ici	Ressort			
30	1	118805766/0 cliquez ici	Carter Droit			
31	1	118805767/0 cliquez ici	Couvercle latéral			To
31	1	118805767/1 cliquez ici	Couvercle latéral		From 01-Jan-2024	
36	1	118805771/0 cliquez ici	Levier			
37	1	118805770/0 cliquez ici	PCB et Contacts de la Batterie			
38	1	118806500/0 cliquez ici	Etiquette			
39	1	118806502/0 cliquez ici	Rondelle en Feutre			

NHP Motoculture
Cultivez votre univers

Copyright ST. S.P.A.

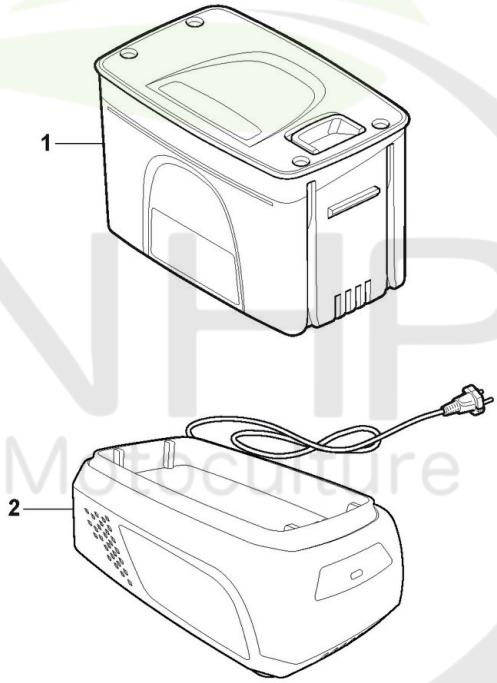

Please Note: These images are for illustrative purposes only.
For more info see descriptions.

NHP Motoculture
Cultivez votre univers

Copyright ST. S.P.A.

Batterie

Réf. N°	Q.té :	Code article	Description	Articles	De	Jusqu'à
1	1	271012008/ST1	Batterie 20V - 2Ah			
2	1	271020000/21	20V Chargeur - EU prise			
2	1	271020100/21	20V Double Chargeur - EU prise			
2	1	271021000/21	20V Chargeur - BS prise			
2	1	271021100/21	20V Double Chargeur - BS prise			
2	1	271028200/26	20V Chargeur - EU+BS prise			

NHP Motoculture
Cultivez votre univers

Copyright ST. S.P.A.