Retrouvez cette pièce sur nhp-motoculture.fr en cliquant sur le numéro de référence

STIGA

ES 1600 EL CHAIN SAW (2001)

15-3216-12

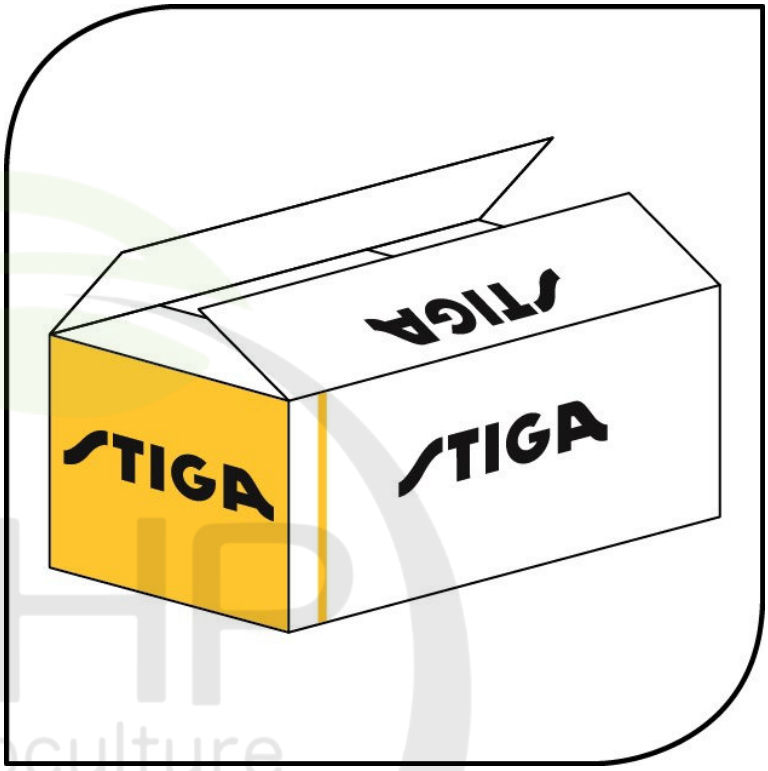

Spare parts list
Reservdelar
Repuestos
Ersatzteile
Pièces détachées
Reserve onderdelen
Catalogo ricambi

NHP Motoculture
Cultivez votre univers

● Use ST. S.p.A. Genuine Spare Parts specified in the parts list for repair and/or replacement.
● The contents described in the parts list may change due to improvement.
● The drawings of the spare parts are only indicative And might Not represent the part in question exactly.
● The indications "right" - "left" - "front" - "rear" refer to the position of the operator when using the machine.
● When placing orders of parts for repair And/Or replacement, make sure that the illustrated parts list Is the one applying to the machine's year of manufacture, as shown on the identification plate attached to the machine.

All rights reserved. No part Of this material may be reproduced Or transmitted, in any form Or by any means, electronic Or mechanical, including photocopying, recording Or by any information storage And retrieval system, without permision in writing from ST. S.p.A.

Copyright ST. S.P.A.

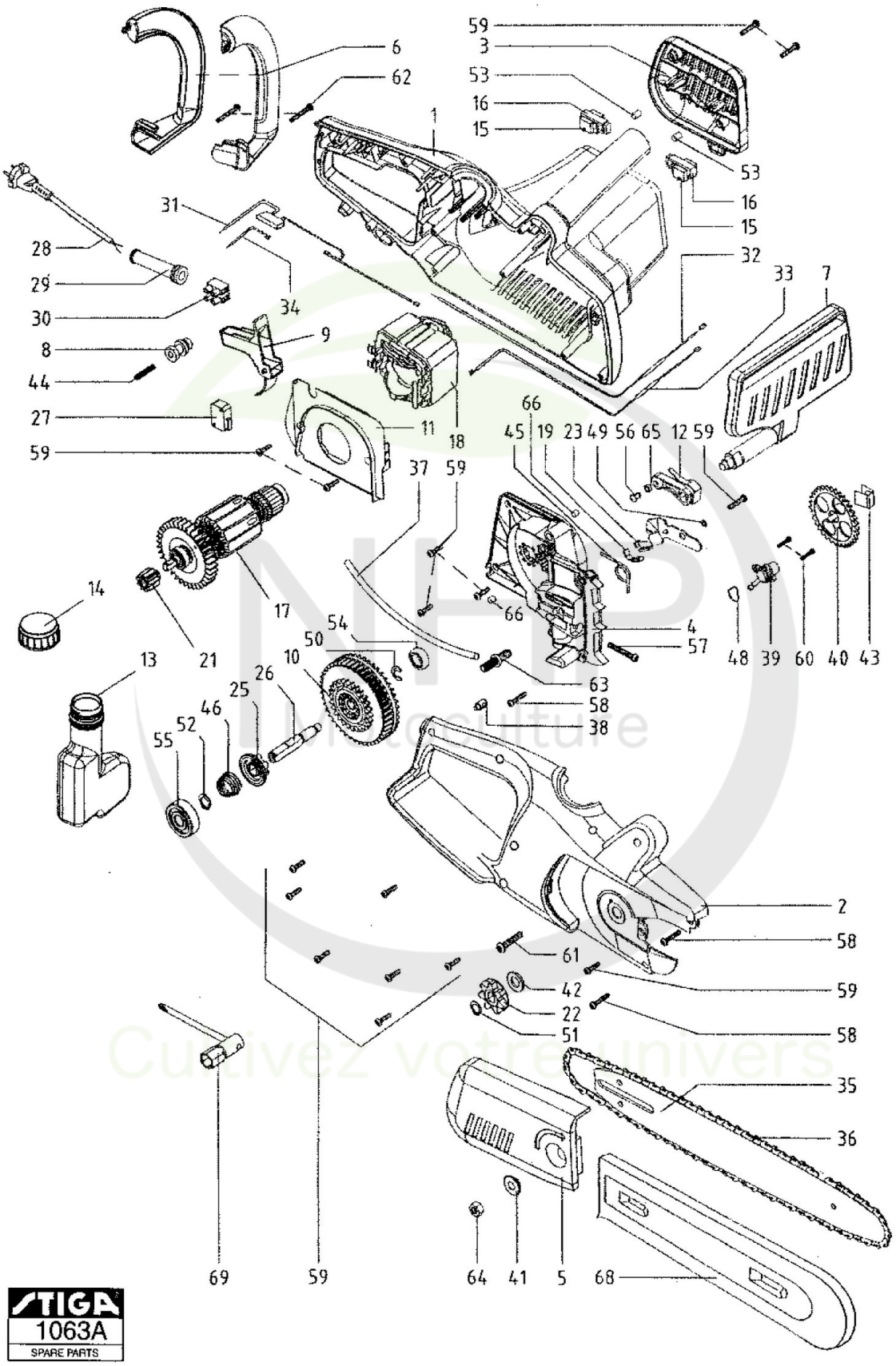

Copyright ST. S.P.A.

Tronçonneuse électrique

Réf. N°	Q.té :	Code article	Description	Articles	De	Jusqu'à
1	1	1911-1148-01 cliquez ici	Motor Housing			
2	1	1911-1147-01 cliquez ici	Transmission Housing			
3	1	1911-1137-01 cliquez ici	Motor Cover			
4	1	1911-1187-01 cliquez ici	Transmission Base	Inkl. 63		
5	1	1911-1186-01 cliquez ici	Sprocket Cover	Inkl. 41		
6	1	1911-1138-01 cliquez ici	Handle-Front			
7	1	1911-1139-01 cliquez ici	Hand Guard			
8	1	1911-1140-01 cliquez ici	Lock Button			
9	1	1911-1141-01 cliquez ici	Trigger			
10	1	1911-1188-01 cliquez ici	Transmission Wheel	Inkl. 25		
11	1	1911-1142-01 cliquez ici	Plaquette			
12	1	1911-1146-01 cliquez ici	Lock	Inkl. 56, 65		
13	1	1911-1143-01 cliquez ici	Oil Tank			
14	1	1911-1144-01 cliquez ici	Tank Cap			
15	2	1911-1184-01 cliquez ici	Brush Holder			
16	2	1911-1185-01 cliquez ici	Carbon Holder Assy W.Carbon			
17	1	1911-1182-01 cliquez ici	Armature			
18	1	1911-1183-01 cliquez ici	Armature Housing			
19	1	1911-1154-01 cliquez ici	Ressort Frein			
21	1	1911-1157-01 cliquez ici	Sprocket			
22	1	1911-1155-01 cliquez ici	Chain Sprocket			
23	1	1911-1151-01 cliquez ici	Levier De Frein			
26	1	1911-1150-01 cliquez ici	Arbre Transmission			
27	1	1911-1177-01 cliquez ici	Interrupteur			
27	1	1911-1579-01 cliquez ici	Interrupteur			
28	1	1911-1179-01 cliquez ici	Connection Cord			
29	1	1911-1180-01 cliquez ici	Grommet			
30	1	1911-1104-01 cliquez ici	Cable			
31	1	1911-1178-01 cliquez ici	Cable W.Condensor	L = 150		
32	1	1911-1191-01 cliquez ici	Cable W.Drossel (480)	L = 480		
33	1	1911-1190-01 cliquez ici	Cable W.Drossel (235)	L = 235		
34	1	1911-1181-01 cliquez ici	Switch Cable	L = 180		
35	1	1911-1159-01 cliquez ici	Chaine	"""14""" (3/8"""-0.050)"""		
36	1	1911-1158-01 cliquez ici	Chaîne	"""91VG (3/8""")"""		
37	1	1911-1194-01 cliquez ici	Oil Hose			
38	1	1911-1174-01 cliquez ici	Tension Pin			
39	1	1911-1189-01 cliquez ici	Pump Housing W.Bearing			
40	1	1911-1145-01 cliquez ici	Pump Wheel W.Piston			
42	1	1911-1165-01 cliquez ici	Anneau De Tenue			
43	1	1911-1175-01 cliquez ici	Pump Spring			
44	1	1911-1168-01 cliquez ici	Ressort			
45	1	1911-1164-01 cliquez ici	Ressort			
46	1	1911-1166-01 cliquez ici	Ressort			
48	1	1911-1171-01 cliquez ici	O-Ring			
49	1	1911-1176-01 cliquez ici	Rondelle			
50	1	1911-1170-01 cliquez ici	Lock Ring			
51	1	1911-1160-01 cliquez ici	Shaft Lock			
52	1	1911-1161-01 cliquez ici	Shaft Lock			

Copyright ST. S.P.A.

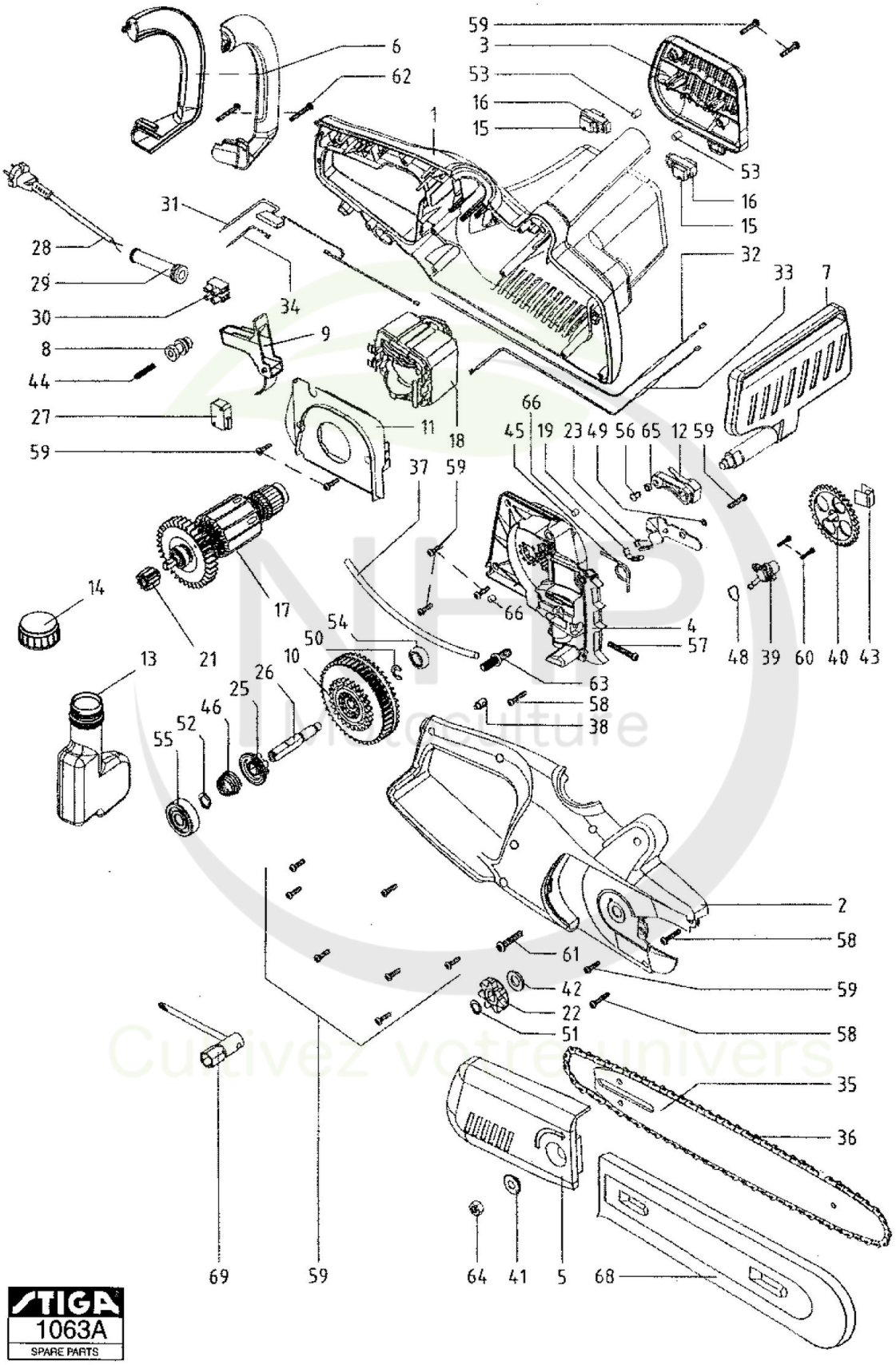

Copyright ST. S.P.A.

Réf. N°	Q.té :	Code article	Description	Articles	De	Jusqu'à
53	2	1911-1193-01 cliquez ici	Plastic Pin			
54	1	1911-1156-01 cliquez ici	Roulement À Billes			
55	1	1911-1163-01 cliquez ici	Roulement À Billes			
57	1	1911-1172-01 cliquez ici	Vis			
58	3	1911-1195-01 cliquez ici	Vis			
59	16	1911-1105-01 cliquez ici	Vis			
60	2	1911-1162-01 cliquez ici	Vis			
61	1	1911-1167-01 cliquez ici	Vis			
62	2	1911-1169-01 cliquez ici	Vis			
64	1	1911-1173-01 cliquez ici	Ecrou			
66	2	1911-1192-01 cliquez ici	Plastic Pin			
68	1	1911-1149-01 cliquez ici	Bar Guard			
69	1	1911-1153-01 cliquez ici	Combi tool			

NHP Motoculture
Cultivez votre univers

Copyright ST. S.P.A.