Retrouvez cette pièce sur nhp-motoculture.fr en cliquant sur le numéro de référence

STIGA

CS 755 (18") (2024)

240521802/ST1

Spare parts list
Reservdelar
Repuestos
Ersatzteile
Pièces détachées
Reserve onderdelen
Catalogo ricambi

NHP Motoculture
Cultivez votre univers

● Use ST. S.p.A. Genuine Spare Parts specified in the parts list for repair and/or replacement.
● The contents described in the parts list may change due to improvement.
● The drawings of the spare parts are only indicative And might Not represent the part in question exactly.
● The indications "right" - "left" - "front" - "rear" refer to the position of the operator when using the machine.
● When placing orders of parts for repair And/Or replacement, make sure that the illustrated parts list Is the one applying to the machine's year of manufacture, as shown on the identification plate attached to the machine.

All rights reserved. No part Of this material may be reproduced Or transmitted, in any form Or by any means, electronic Or mechanical, including photocopying, recording Or by any information storage And retrieval system, without permision in writing from ST. S.p.A.

Copyright ST. S.P.A.

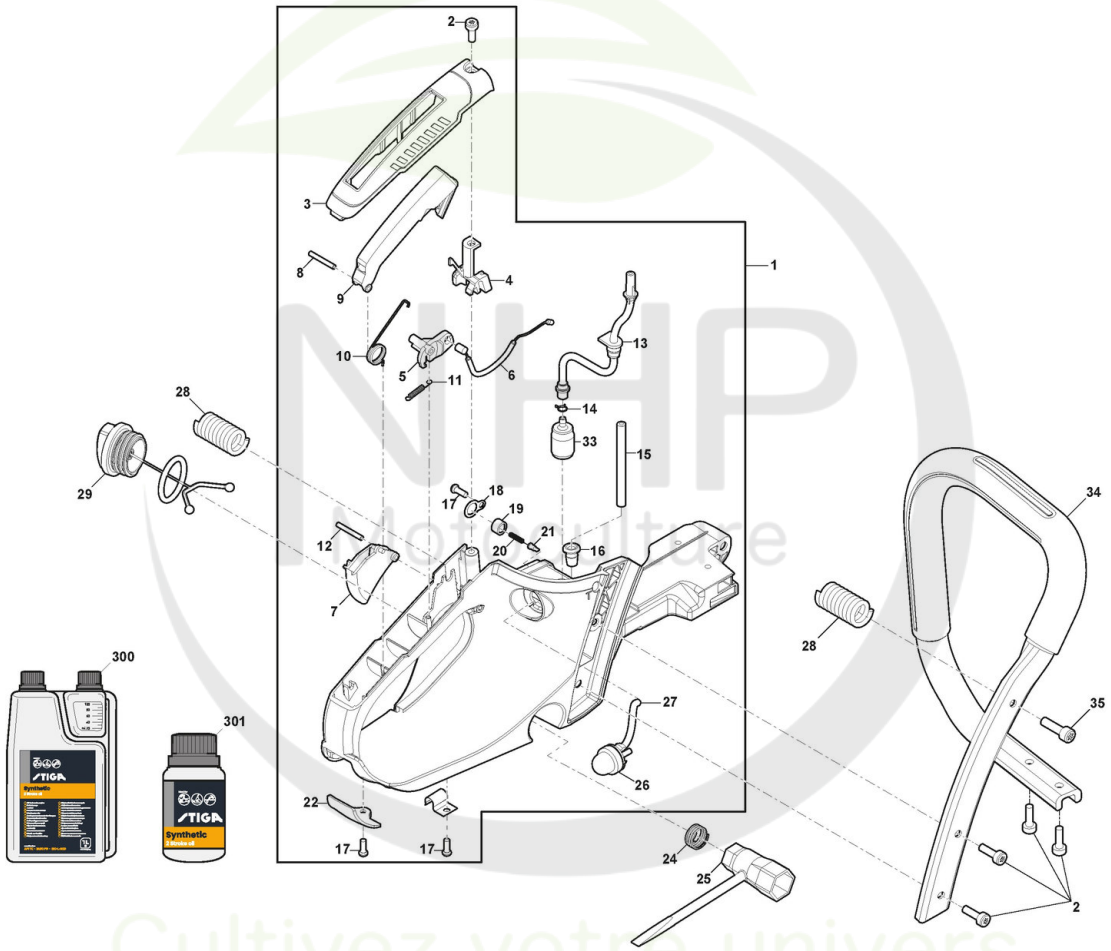

Copyright ST. S.P.A.

Carter

Réf. N°	Q.té :	Code article	Description	Articles	De	Jusqu'à
1	1	118804922/1 cliquez ici	Ens. Poignée Jaune	Yellow		
2	10	112731601/0 cliquez ici	Vis			
3	1	118804241/0 cliquez ici	Couvercle Poignée Jaune	Yellow		
4	1	118804238/0 cliquez ici	Etrier			
5	1	118804237/0 cliquez ici	Etrier			
6	1	118804262/0 cliquez ici	Câble Accélérateur			
7	1	118804220/0 cliquez ici	Levier Accélérateur	Black		
8	1	118804406/0 cliquez ici	Goupille			
9	1	118804240/0 cliquez ici	Levier De Sécurité	Black		
10	1	118804239/0 cliquez ici	Ressort			
11	1	118804236/0 cliquez ici	Ressort			
12	1	118804406/0 cliquez ici	Goupille			
13	1	118804235/0 cliquez ici	Ens. Tuyau de Carburant			
14	1	118804234/0 cliquez ici	Clip			
15	1	118804353/1 cliquez ici	Tube Essence			
16	1	118804229/0 cliquez ici	Grommet			
17	3	112728523/0 cliquez ici	Vis			
18	2	118805219/0 cliquez ici	Plaquette			
19	1	118804228/0 cliquez ici	Valve cap			
20	1	118804881/0 cliquez ici	Ressort			
21	1	118804736/0 cliquez ici	Nozzle			
22	1	323059046/0 cliquez ici	Plaquette			
24	1	118804222/0 cliquez ici	Ressort			
25	1	118804221/0 cliquez ici	Spark Plug Wrench			
26	1	118804913/0 cliquez ici	Primer			
27	1	118805306/0 cliquez ici	Transparent Tube			
28	2	118804925/0 cliquez ici	Ressort			
29	1	118804307/1 cliquez ici	Ens. Tank Cap			
33	1	118804885/0 cliquez ici	Filtre Carburant			
34	1	118804383/0 cliquez ici	Poignée Avant			
35	2	2132180	Vis			
300	1	1111-9230-01 cliquez ici	Huile moteur synthétique 2 temps 1 Lt, Dozer			
300	1	1111-9243-01 cliquez ici	Only for Italian Market	Solo per mercato Italiano/Only Italian Market		
301	1	1111-9231-01 cliquez ici	Huile moteur synthétique 2 temps 0,1 Lt			
301	1	1111-9269-01 cliquez ici	Only for Italian Market	Solo per mercato Italiano/Only Italian Market		

Copyright ST. S.P.A.

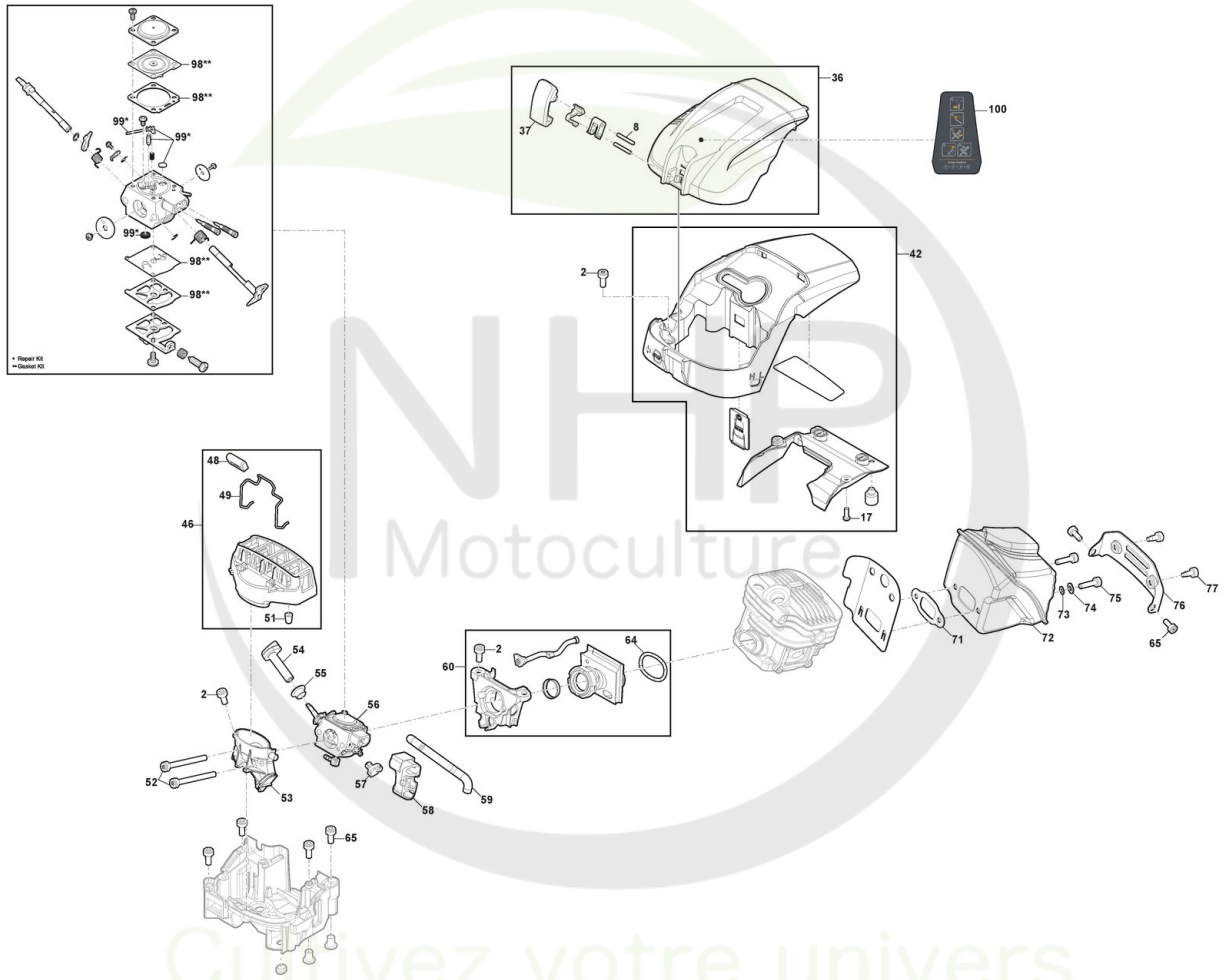

Copyright ST. S.P.A.

Moteur - Carburateur

Réf. N°	Q.té :	Code article	Description	Articles	De	Jusqu'à
2	4	112731601/0 cliquez ici	Vis			
8	1	118804406/0 cliquez ici	Goupille			
17	2	112728523/0 cliquez ici	Vis			
36	1	118804269/0 cliquez ici	Couvre-Filtre À Air	Yellow		
37	1	118804215/0 cliquez ici	Levier			
42	1	118804921/0 cliquez ici	Ens. Capot			
46	1	118804926/0 cliquez ici	Filtre À Air			
48	1	118804282/0 cliquez ici	Poignèe			
49	1	118804281/0 cliquez ici	Filtre À Air, Lock			
51	1	118804279/0 cliquez ici	Caoutchouc Anti-Vibrations			
52	2	112760490/0 cliquez ici	Vis			
53	1	118804263/0 cliquez ici	Base Pour Filtre À Huile			
54	1	323315115/0 cliquez ici	Choke Knob			
55	1	118804278/0 cliquez ici	Douille			
56	1	118804927/0 cliquez ici	Carburateur			
57	1	118804261/0 cliquez ici	Cable Reel			
58	1	118804260/0 cliquez ici	Guide			
59	1	118805306/0 cliquez ici	Transparent Tube	2.5x5x85 (0.11m)		
60	1	118804963/1 cliquez ici	Intake pipe Assy			
64	1	118804264/0 cliquez ici	Spring Ring			
65	9	9943-0516-16 cliquez ici	Vis - Torx autotaraudeuse M5x16			
71	1	118804618/0 cliquez ici	Garniture Silencieux			
72	1	118805212/0 cliquez ici	Silencieux			
73	2	112581500/0 cliquez ici	Grower			
74	2	112521320/0 cliquez ici	Rondelle			
75	2	2132550	Vis			
76	1	118804920/0 cliquez ici	Couvercle Silencieux			
77	2	9943-0516-16 cliquez ici	Vis - Torx autotaraudeuse M5x16			
98	1	118804527/0 cliquez ici	Kit Garnitures Carburateur			
99	1	118804526/0 cliquez ici	Kit Réparation Carbureteur			
100	1	114369749/0 cliquez ici	Etiquette			

NHP Motoculture
Cultivez votre univers

Copyright ST. S.P.A.

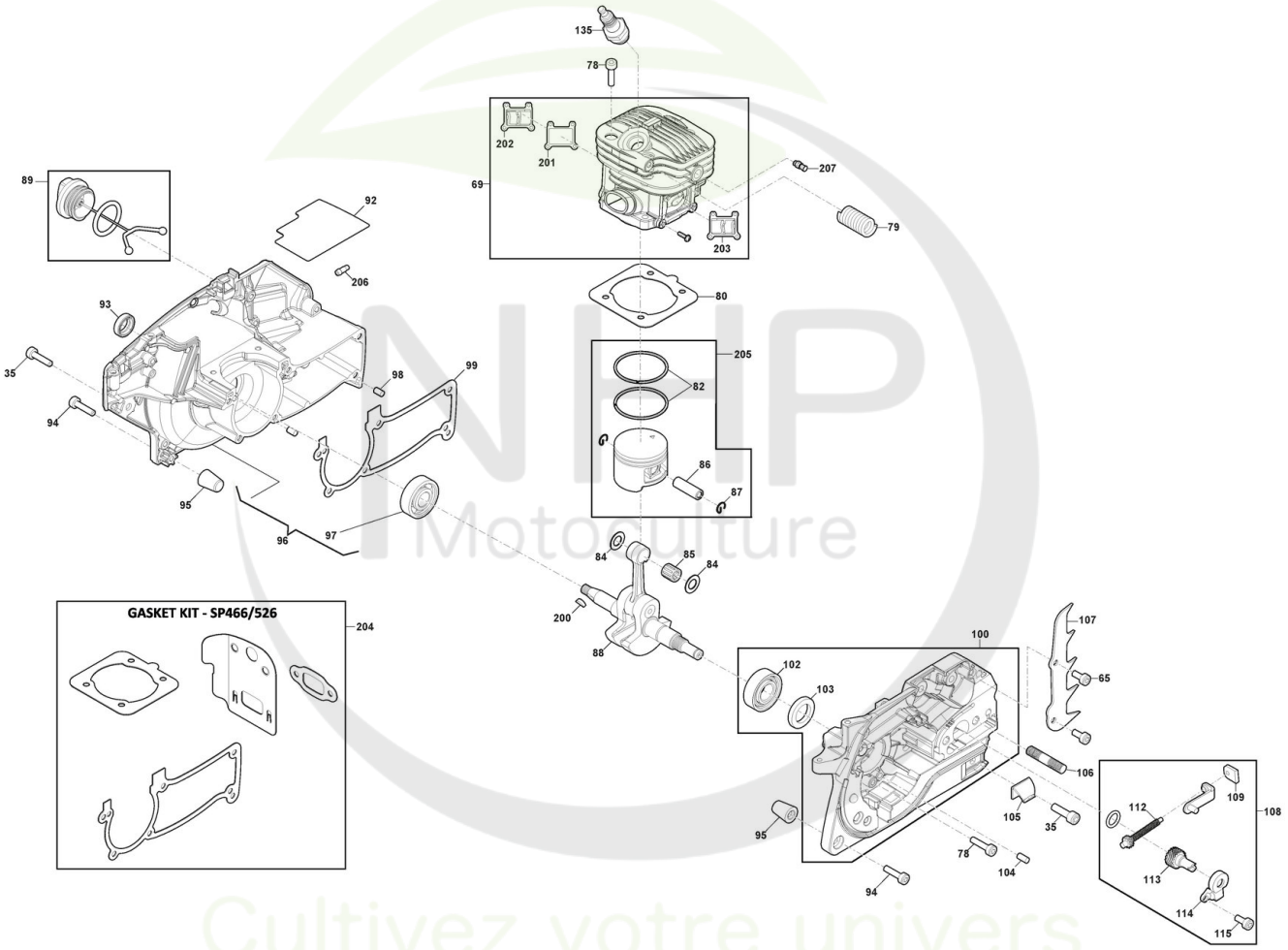

Copyright ST. S.P.A.

Moteur - Cylindre / Piston

Réf. N°	Q.té :	Code article	Description	Articles	De	Jusqu'à
35	2	2132180	Vis			
65	2	9943-0516-16 cliquez ici	Vis - Torx autotaraudeuse M5x16			
69	1	118805706/0 cliquez ici	Ens.Cylindre			
78	10	2132550	Vis			
79	1	118804931/0 cliquez ici	Ressort			
80	1	118805215/0 cliquez ici	Garniture Cylindre			
82	2	118804249/0 cliquez ici	Collier Élastique			
84	2	118804244/0 cliquez ici	Joint d'étanchéité			
85	1	118804412/0 cliquez ici	Cage À Roulements			
86	1	118804223/0 cliquez ici	Pointeau Piston			
87	2	118804255/0 cliquez ici	Circlip Pointeau			
88	1	118804393/0 cliquez ici	Arbre Moteur			
89	1	118804252/0 cliquez ici	Ens. Bouchon Réservoir D'Huile			
92	1	118804341/0 cliquez ici	Heat Insulator Gasket			
93	1	118804350/0 cliquez ici	Anneau De Tenue			
94	10	2132550	Vis			
95	2	118804309/0 cliquez ici	Caoutchouc Anti-Vibrations			
96	1	118805304/0 cliquez ici	Carter Moteur Gauche			
97	1	3112040	Roulement À Billes			
98	2	118801158/0 cliquez ici	Goupille			
99	1	118804620/0 cliquez ici	Garniture Carter			
100	1	118804929/0 cliquez ici	Carter Moteur Droit			
102	1	118804324/0 cliquez ici	Coussinet			
103	1	118804319/0 cliquez ici	Anneau De Tenue			
104	1	118801158/0 cliquez ici	Goupille			
105	1	118804302/0 cliquez ici	Butée Chaîne			
106	2	118804284/1 cliquez ici	Boulon			
107	1	118804298/0 cliquez ici	Cliquet			
108	1	118804928/1 cliquez ici	Tendeur Chaîne			
109	1	118804285/0 cliquez ici	Plaquette			
112	1	118804289/0 cliquez ici	Vis du tendeur			
113	1	118804288/0 cliquez ici	Tendeur Chaîne			
114	1	118804287/0 cliquez ici	Couvercle De Engrenage			
115	2	2135180	Vis			
135	1	3210024	Bougie			
200	1	118800959/0 cliquez ici	Clavette			
201	2	118805209/0 cliquez ici	Joint de couvercle de cylindre			
202	1	118805213/0 cliquez ici	Couvercle de cylindre gauche			
203	1	118805214/0 cliquez ici	Couvercle de cylindre droite			
204	1	118804253/0 cliquez ici	Kit Joint d'étanchéité			
205	1	118804247/0 cliquez ici	Ens.Piston			
206	1	118804283/0 cliquez ici	Nozzle			
207	1	118804531/0 cliquez ici	Decompression Valve	Only for SP526 / ACS 552		

Copyright ST. S.P.A.

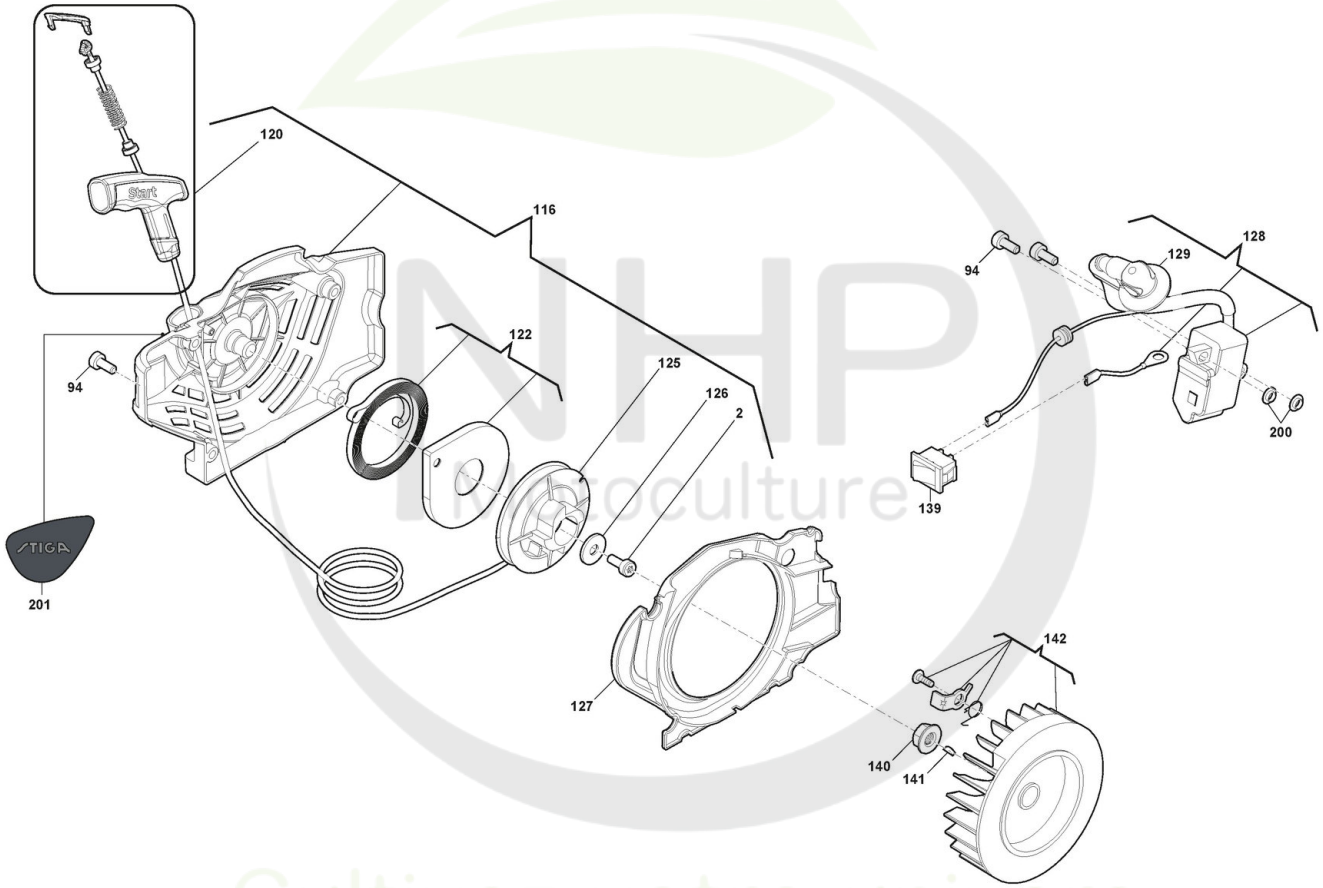

Copyright ST. S.P.A.

Ens. Démarreur

Réf. N°	Q.té :	Code article	Description	Articles	De	Jusqu'à
2	1	112731601/0 cliquez ici	Vis			
94	1	9943-0516-16 cliquez ici	Vis - Torx autotaraudeuse M5x16			
116	1	118804246/2 cliquez ici	Ens. Démarreur Jaune	Yellow		
120	1	118805699/0 cliquez ici	Poignée Démarrage Jaune	Yellow		
122	1	118804385/0 cliquez ici	Ressort Démarrage			
125	1	118804243/1 cliquez ici	Poulie Démarrage			
126	1	112521330/0 cliquez ici	Rondelle - M6			
127	1	118804242/0 cliquez ici	Conduit D'Air			
128	1	118804388/0 cliquez ici	Bobine Électronique			
129	1	118804522/0 cliquez ici	Ens. Capuchon Bougie			
139	1	118803111/0 cliquez ici	Interrupteur			
140	1	123120008/0 cliquez ici	Ecrou			
141	1	118800959/0 cliquez ici	Clavette			
142	1	118804356/1 cliquez ici	Volant Aimant			
200	1	118804369/0 cliquez ici	Rondelle			
201	1	114369742/0 cliquez ici	Etiquette			

NHP Motoculture
Cultivez votre univers

Copyright ST. S.P.A.

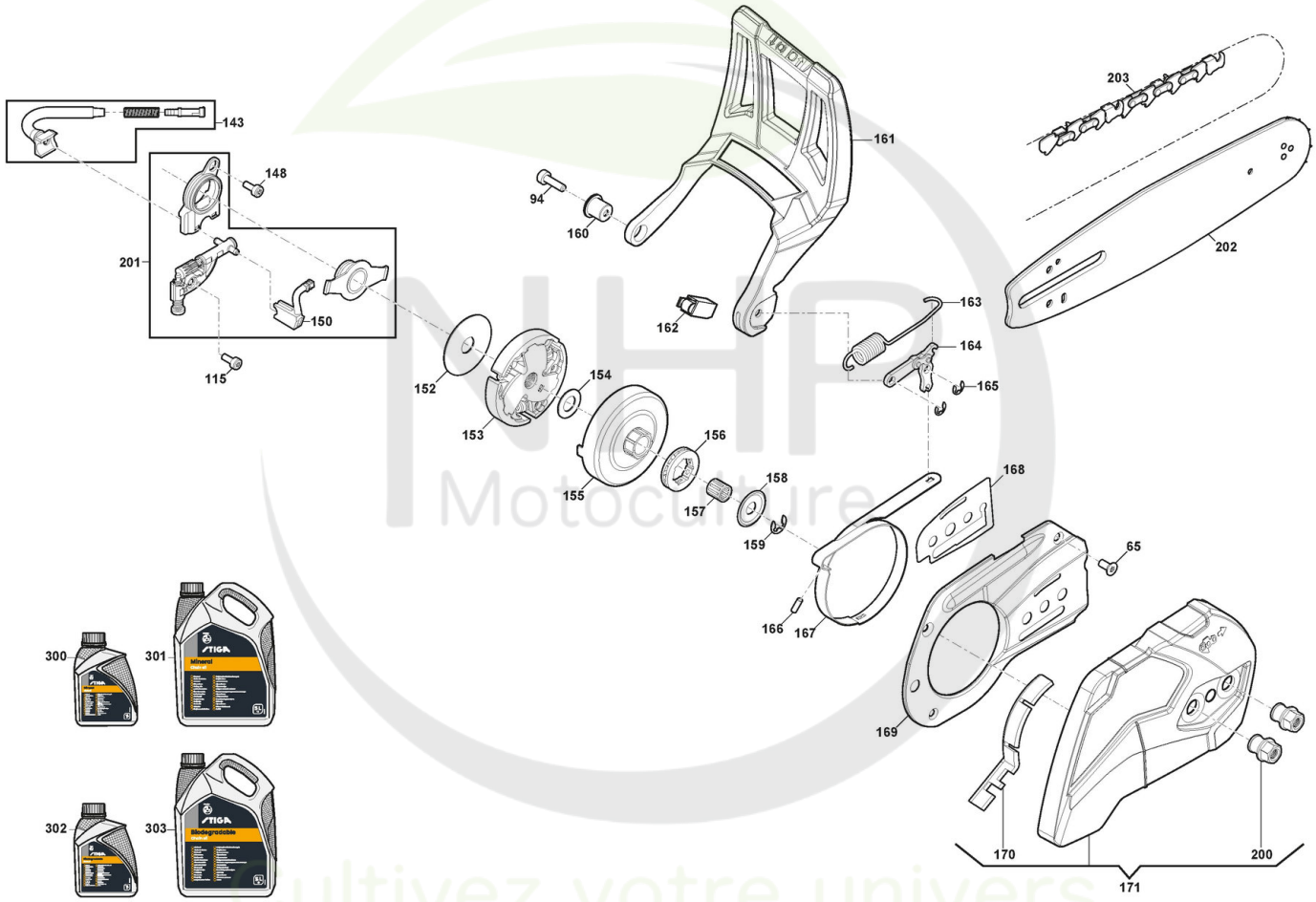

Copyright ST. S.P.A.

Moteur - Friction

Réf. N°	Q.té :	Code article	Description	Articles	De	Jusqu'à
65	2	9943-0516-16 cliquez ici	Vis - Torx autotaraudeuse M5x16			
94	1	2132550	Vis			
115	2	2135180	Vis			
143	1	118804250/0 cliquez ici	Ens. Tuyau Plongeur Huile			
148	1	2135020	Vis			
150	1	118804299/0 cliquez ici	Tuyau Refoul. Huile			
152	1	118804296/0 cliquez ici	Rondelle			
153	1	118804295/0 cliquez ici	Embrajage			
154	1	118804293/0 cliquez ici	Rondelle			
155	1	118804292/0 cliquez ici	Cloche Embrayage			
156	1	118804291/0 cliquez ici	Engrenage			
157	1	118804511/0 cliquez ici	Cage À Roulements			
158	1	118804290/0 cliquez ici	Rondelle			
159	1	112000955/0 cliquez ici	Anneau Benzing ø8			
160	1	118804318/0 cliquez ici	Douille			
161	1	323455014/0 cliquez ici	Protège-Main			
162	1	118804910/0 cliquez ici	Return Spring Guard Assy			
163	1	118804312/0 cliquez ici	Ressort			
164	1	118804313/0 cliquez ici	Levier Encl. Frein Chaîne			
165	2	118804407/0 cliquez ici	Anneau Ressort			
166	1	123753000/0 cliquez ici	Rouleau			
167	1	118804314/0 cliquez ici	Bande Frein			
168	1	118804387/0 cliquez ici	Joint d'étanchéité			
169	1	118804386/0 cliquez ici	Couvercle Frein			
170	1	118805698/0 cliquez ici	Protege-Poussiere			
171	1	118804268/1 cliquez ici	Carter d'embrayage Jaune	Yellow		
200	1	118804303/0 cliquez ici	Vis			
201	1	118805079/0 cliquez ici	Ens. Pompe À Huile	The bush inside the Kit not needed for SP466-526 / ACS 546-552 / CS 750-755		
202	1	118800130/0 cliquez ici	Guide-Chaîne 18"-.325"-0,058"			
202	1	1519-4007-01 cliquez ici	Guide-Chaîne 18" 0.325" 1.5 mm	with STIGA pack		
203	1	1519-1003-72 cliquez ici	Chaîne 18" C72-21BPX			
300	1	1111-9228-01 cliquez ici	Huile Chaine 1Lt Minerale			
300	1	1111-9267-01 cliquez ici	Only for Italian Market	Solo per mercato Italiano/Only Italian Market		
301	1	1111-9229-01 cliquez ici	Huile Chaine 5Lt Minerale			
301	1	1111-9268-01 cliquez ici	Only for Italian Market	Solo per mercato Italiano/Only Italian Market		
302	1	1111-9276-01 cliquez ici	Huile Chaine 5Lt Biodégradable			
302	1	1111-9328-01 cliquez ici	Only for Italian Market	Solo per mercato Italiano/Only Italian Market		
303	1	1111-9247-01 cliquez ici	Huile Chaine 5Lt Biodégradable			
303	1	1111-9247-02 cliquez ici	Only for Italian Market	Solo per mercato Italiano/Only Italian Market		

Copyright ST. S.P.A.