Retrouvez cette pièce sur nhp-motoculture.fr en cliquant sur le numéro de référence

STIGA

CS 700e (2025)

277430008/ST1

Spare parts list
Reservdelar
Repuestos
Ersatzteile
Pièces détachées
Reserve onderdelen
Catalogo ricambi

NHP Motoculture
Cultivez votre univers

● Use ST. S.p.A. Genuine Spare Parts specified in the parts list for repair and/or replacement.
● The contents described in the parts list may change due to improvement.
● The drawings of the spare parts are only indicative And might Not represent the part in question exactly.
● The indications "right" - "left" - "front" - "rear" refer to the position of the operator when using the machine.
● When placing orders of parts for repair And/Or replacement, make sure that the illustrated parts list Is the one applying to the machine's year of manufacture, as shown on the identification plate attached to the machine.

All rights reserved. No part Of this material may be reproduced Or transmitted, in any form Or by any means, electronic Or mechanical, including photocopying, recording Or by any information storage And retrieval system, without permision in writing from ST. S.p.A.

Copyright ST. S.P.A.

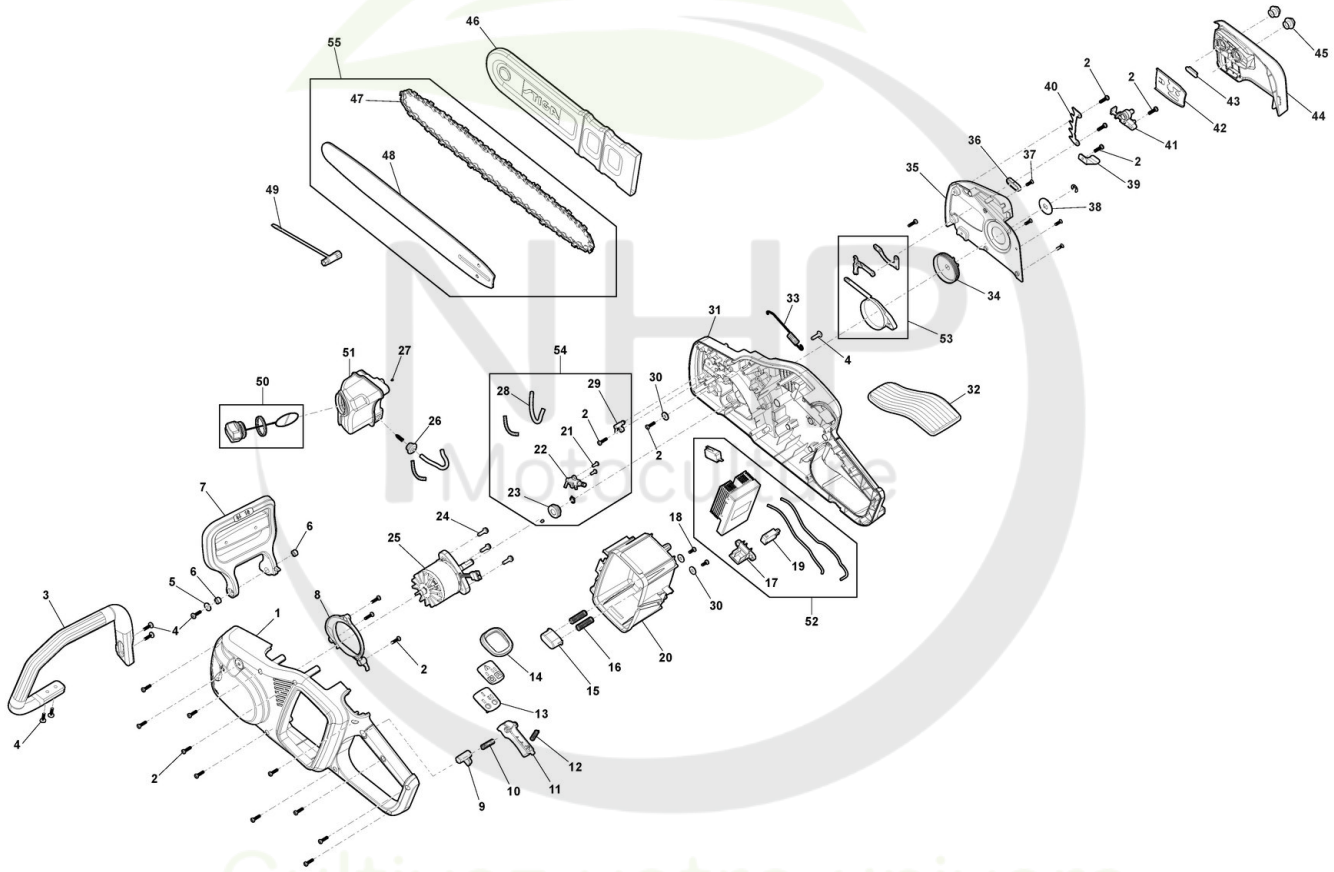

Copyright ST. S.P.A.

Tronçonneuse Batterie

Réf. N°	Q.té :	Code article	Description	Articles	De	Jusqu'à
1	1	118811398/0 cliquez ici	Carter Gauche			
2	4	123878123/0 cliquez ici	Vis			
2	20	123878123/0 cliquez ici	Vis			
3	1	118811399/0 cliquez ici	Poignée Secondaire			
4	6	123878024/0 cliquez ici	Vis			
5	1	112523020/0 cliquez ici	Rondelle			
6	2	118811400/0 cliquez ici	Douille			
7	1	118811401/0 cliquez ici	Protège-Main			
8	1	118811402/0 cliquez ici	Convoyeur Air			
9	1	118811403/0 cliquez ici	Bouton			
10	1	118811404/0 cliquez ici	Ressort			
11	1	118811405/0 cliquez ici	Levier Commande Interrup.			
12	1	118811406/0 cliquez ici	Ressort			
13	1	118811407/0 cliquez ici	Support			
14	1	118811408/0 cliquez ici	Interrupter Capot			
15	1	118821298/0 cliquez ici	Bouton			
16	2	118821332/0 cliquez ici	Ressort			
17	1	118821297/0 cliquez ici	Siège enfichable			
18	2	123878121/0 cliquez ici	Vis			
19	1	118811388/0 cliquez ici	Interrupteur			
20	1	118811409/0 cliquez ici	Boîtier de la Batterie			
21	2	112726389/0 cliquez ici	Vis			
22	1	118811373/0 cliquez ici	Kit Pompe À Huile			
23	1	118811374/0 cliquez ici	Engrenage			
24	3	112727795/0 cliquez ici	Vis			
25	1	118811410/0 cliquez ici	Moteur Électrique			
26	1	118811379/0 cliquez ici	Caoutchouc			
27	1	118811378/0 cliquez ici	Vanne Évent Réservoir			
28	1	118811381/0 cliquez ici	Tube d'Huile	0.22m		
29	1	118811380/0 cliquez ici	Jointe			
30	3	112523000/1 cliquez ici	Rondelle			
31	1	118811411/0 cliquez ici	Carter Droit			
32	1	118811412/0 cliquez ici	Couverture Décorative			
33	1	118811413/0 cliquez ici	Ressort			
34	1	118810876/0 cliquez ici	Cloche Embrayage			
35	1	118811414/0 cliquez ici	Carter d'embrayage			
36	1	118810881/0 cliquez ici	Anneau De Tenue			
38	1	118810480/0 cliquez ici	Rondelle			
39	1	118810878/0 cliquez ici	Bloc de chaîne			
40	1	118810882/0 cliquez ici	Cliquet			
41	1	118810879/0 cliquez ici	Tendeur			
42	1	118810880/0 cliquez ici	Plaque Base Guide			
43	1	118811384/0 cliquez ici	Garniture			
44	1	118811415/0 cliquez ici	Carter Chaîne			
45	2	118811386/0 cliquez ici	Ecrou			
46	1	4181297	Protège-Guide 14inch			
47	1	1519-9116-03 cliquez ici	Chaîne, 3/8" x .050" (1.3mm) - 52E			
48	1	118811416/0 cliquez ici	Guide-Chaîne 14inch			

Copyright ST. S.P.A.

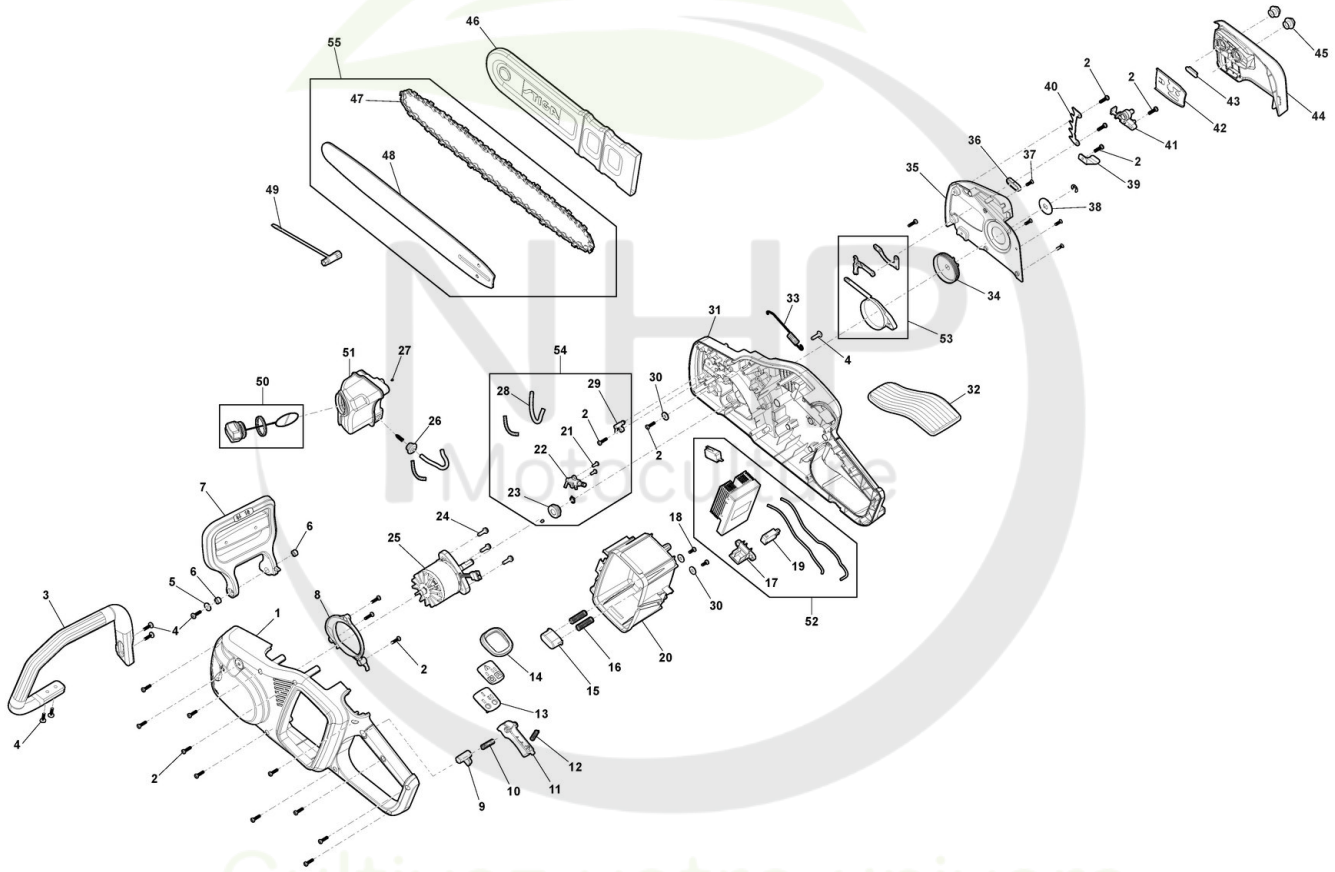

Copyright ST. S.P.A.

Réf. N°	Q.té :	Code article	Description	Articles	De	Jusqu'à
49	1	4180610	Bougie Wrenches Long 13-19			
50	1	118810904/0 cliquez ici	Ens. Bouchon D'Huile, Gris			
51	1	118811417/0 cliquez ici	Réservoir Huile			
52	1	118811418/0 cliquez ici	Ens. PCB et électronique			
53	1	118810911/0 cliquez ici	Ens. Frein Lames			
54	1	118810909/0 cliquez ici	Kit Pompe À Huile			
55	1	118811733/0 cliquez ici	Guide-Chaîne + Chaîne 14 inch			

NHP Motoculture
Cultivez votre univers

Copyright ST. S.P.A.

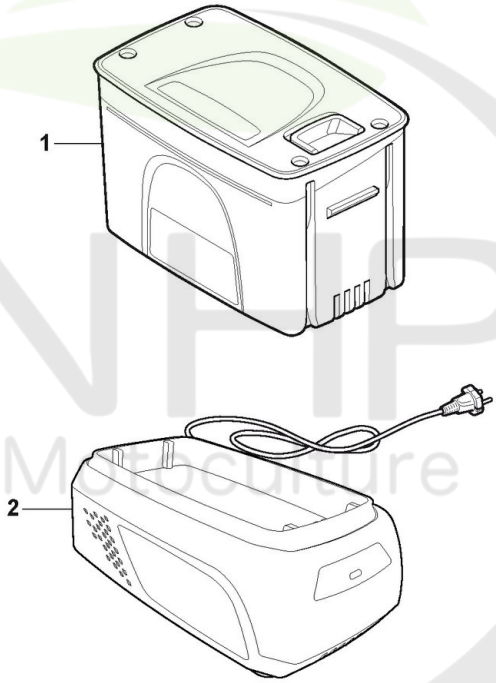

Please Note: These images are for illustrative purposes only.
For more info see descriptions.

NHP Motoculture
Cultivez votre univers

Copyright ST. S.P.A.

Batterie

Réf. N°	Q.té :	Code article	Description	Articles	De	Jusqu'à
1	1	277014008/ST1	Batterie 48V - 4Ah	48V - 4Ah		
2	1	277020008/ST1	48V Chargeur - EU prise			
2	1	277020208/ST1	48V Double Chargeur - EU prise			
2	1	277021008/ST1	48V Chargeur - BS prise			
2	1	277021208/ST1	48V Double Chargeur - BS prise			
2	1	277030008/ST1	48V Chargeur Rapide - EU prise			
2	1	277031008/ST1	48V Chargeur Rapide - BS prise			

NHP Motoculture
Cultivez votre univers

Copyright ST. S.P.A.

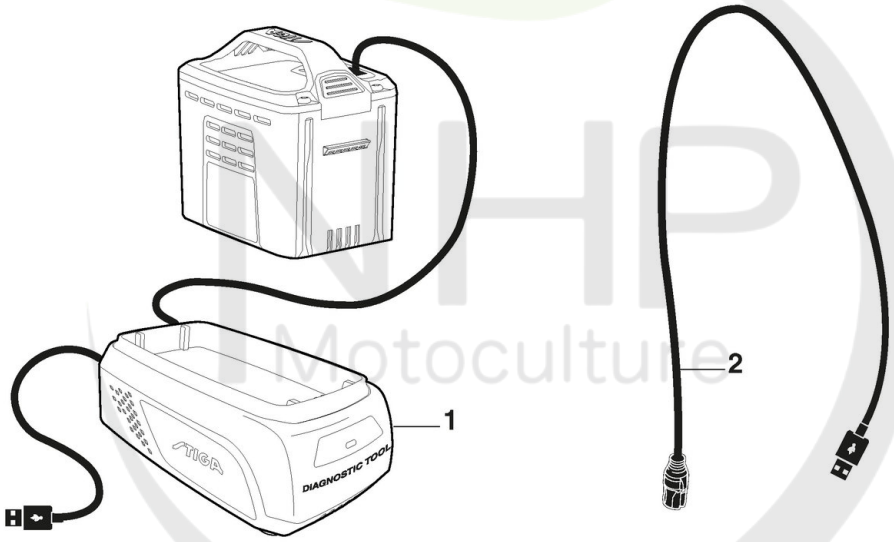

Copyright ST. S.P.A.

Diagnostic Tool

Réf. N°	Q.té :	Code article	Description	Articles	De	Jusqu'à
1	1	118810754/0 cliquez ici	Diagnostic Tool 48V			
2	1	118811363/0 cliquez ici	Cable			

NHP Motoculture
Cultivez votre univers

Copyright ST. S.P.A.