Retrouvez cette pièce sur nhp-motoculture.fr en cliquant sur le numéro de référence

# STIGA

## CS 545 (15") (2022)

240421502/ST1

# Spare parts list
# Reservdelar
# Repuestos
# Ersatzteile
# Pièces détachées
# Reserve onderdelen
# Catalogo ricambi

NHP Motoculture
Cultivez votre univers

● Use ST. S.p.A.  Genuine Spare Parts specified in the parts list for repair and/or replacement.
● The contents described in the parts list may change due to improvement.
● The drawings of the spare parts are only indicative And might Not represent the part in question exactly.
● The indications "right" - "left" - "front" - "rear" refer to the position of the operator when using the machine.
● When placing orders of parts for repair And/Or replacement, make sure that the illustrated parts list Is the one applying to the machine's year of manufacture, as shown on the identification plate attached to the machine.

All rights reserved. No part Of this material may be reproduced Or transmitted, in any form Or by any means, electronic Or mechanical, including photocopying, recording Or by any information storage And retrieval system, without permision in writing from ST. S.p.A.


Copyright ST. S.P.A.

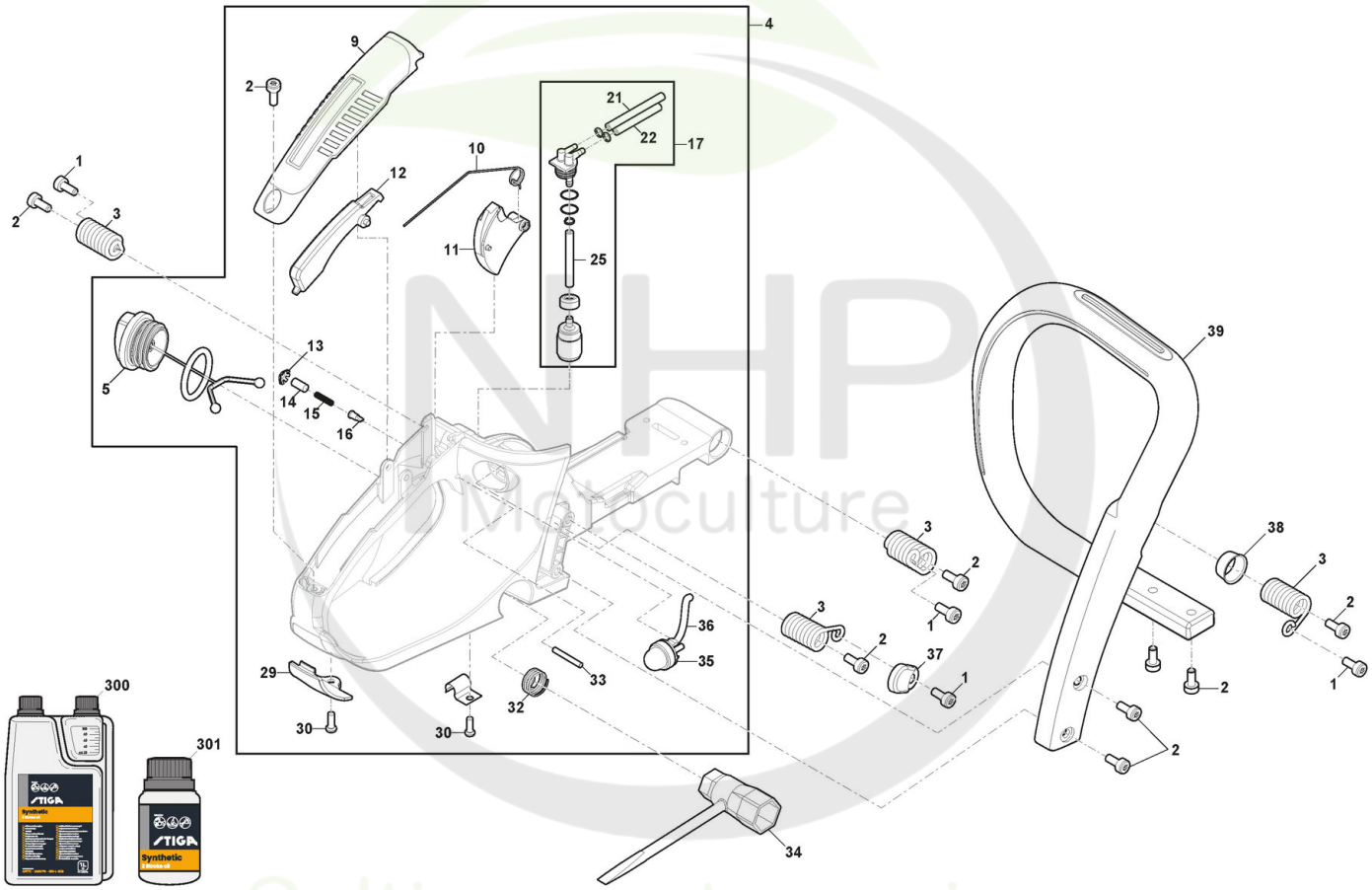



Copyright ST. S.P.A.

# Carter

| Réf. N° | Q.té : | Code article | Description | Articles | De | Jusqu'à |
|---|---|---|---|---|---|---|
| 1 | 4 | 9943-0516-16 cliquez ici | Vis - Torx autotaraudeuse M5x16 | | | |
| 2 | 9 | 112731601/0 cliquez ici | Vis | | | |
| 3 | 4 | 118804328/0 cliquez ici | Ressort | | | |
| 4 | 1 | 118804914/0 cliquez ici | Ens. Poignée Jaune | Yellow | | |
| 5 | 2 | 118804307/1 cliquez ici | Ens. Tank Cap | | | |
| 9 | 1 | 118804332/0 cliquez ici | Couvercle Poignée Jaune | Yellow | | |
| 10 | 1 | 118804330/0 cliquez ici | Ressort | | | |
| 11 | 1 | 118804329/0 cliquez ici | Levier Accélérateur | Black | | |
| 12 | 1 | 118804331/0 cliquez ici | Levier De Sécurité | Black | | |
| 13 | 1 | 118805697/0 cliquez ici | Conical Lock Washer Ø4 | | | |
| 14 | 1 | 118804327/1 cliquez ici | Valve cap | | | |
| 15 | 1 | 118804881/0 cliquez ici | Ressort | | | |
| 16 | 1 | 118804227/0 cliquez ici | Vanne Évent Réservoir | | | |
| 17 | 1 | 118804911/0 cliquez ici | Ens. Tube Essence | | | |
| 21 | 1 | 118804326/0 cliquez ici | Pipe,Fuel Return | | | |
| 22 | 1 | 118804325/0 cliquez ici | Conduite Combustible | | | |
| 25 | 1 | 118804325/0 cliquez ici | Conduite Combustible | | | |
| 29 | 1 | 323059046/0 cliquez ici | Plaquette | | | |
| 30 | 2 | 112728523/0 cliquez ici | Vis | | | |
| 32 | 1 | 118804222/0 cliquez ici | Ressort | | | |
| 33 | 1 | 118801179/0 cliquez ici | Pivot | | | |
| 34 | 1 | 118804221/0 cliquez ici | Spark Plug Wrench | | | |
| 35 | 1 | 118804913/0 cliquez ici | Primer | | | |
| 36 | 1 | 118804232/0 cliquez ici | Tube | | | |
| 37 | 1 | 118804912/0 cliquez ici | Anti-vibration cover | | | |
| 38 | 1 | 118804322/0 cliquez ici | Douille | | | |
| 39 | 1 | 323300022/0 cliquez ici | Poignée Avant | | | |
| 300 | 1 | 1111-9230-01 cliquez ici | Huile moteur synthétique 2 temps 1 Lt, Dozer | | | |
| 300 | 1 | 1111-9243-01 cliquez ici | Only for Italian Market | Solo per mercato Italiano/Only Italian Market | | |
| 301 | 1 | 1111-9231-01 cliquez ici | Huile moteur synthétique 2 temps 0,1 Lt | | | |
| 301 | 1 | 1111-9269-01 cliquez ici | Only for Italian Market | Solo per mercato Italiano/Only Italian Market | | |

NHP Motoculture
Cultivez votre univers


Copyright ST. S.P.A.

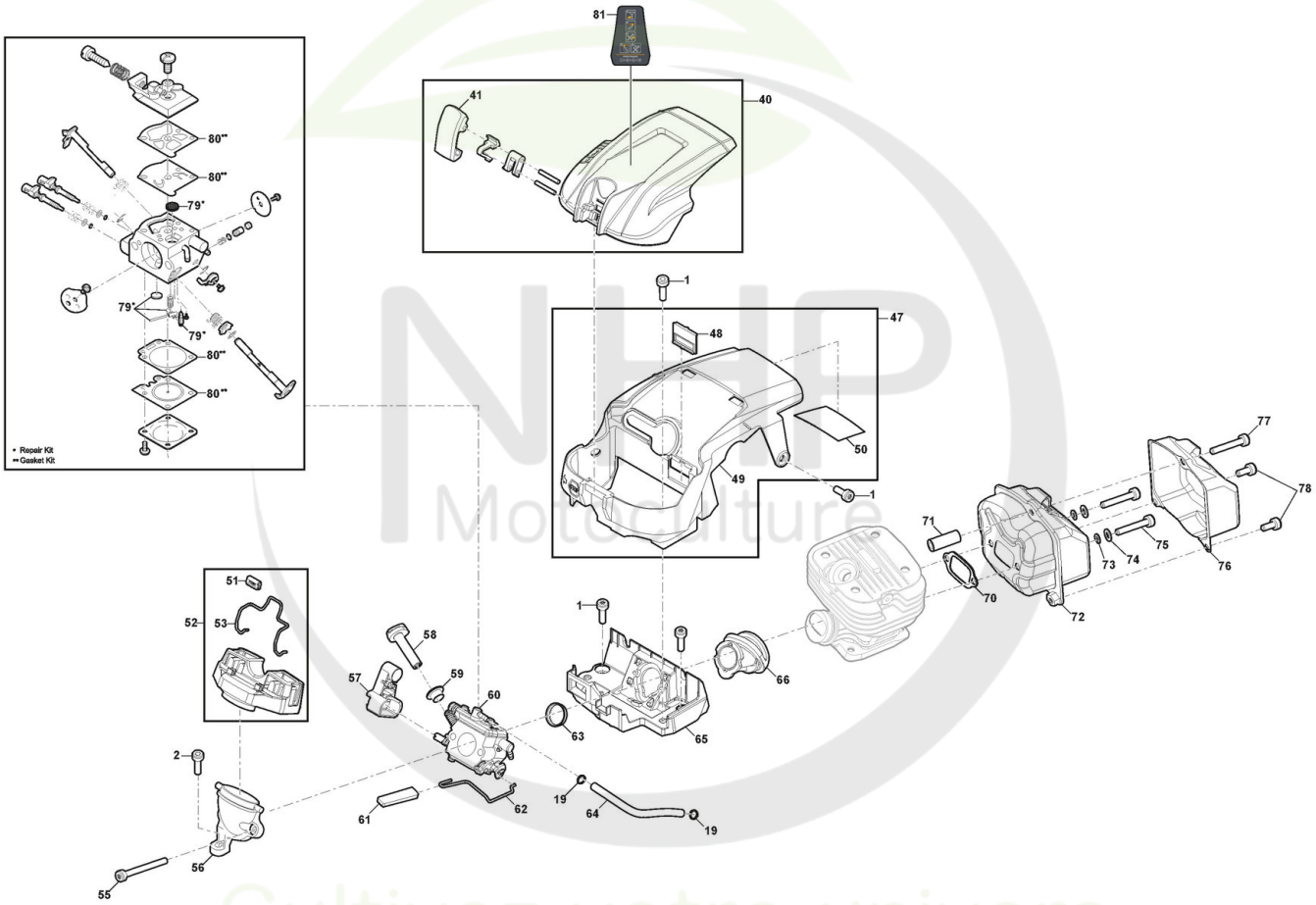



Copyright ST. S.P.A.

# Moteur - Carburateur

| Réf. N° | Q.té : | Code article | Description | Articles | De | Jusqu'à |
|---|---|---|---|---|---|---|
| 1 | 4 | 9943-0516-16 cliquez ici | Vis - Torx autotaraudeuse M5x16 | | | |
| 2 | 1 | 112731601/0 cliquez ici | Vis | | | |
| 19 | 2 | 118804354/0 cliquez ici | Collier Tuyau | | | |
| 40 | 1 | 118804266/0 cliquez ici | Couvre-Filtre À Air Jaune | | | |
| 41 | 1 | 118804215/0 cliquez ici | Levier | | | |
| 47 | 1 | 118804909/0 cliquez ici | Couvre-Cylindre | | | |
| 48 | 1 | 118804321/0 cliquez ici | Bride | | | |
| 49 | 1 | 323059042/0 cliquez ici | Couvre-Cylindre | | | |
| 50 | 1 | 118804304/0 cliquez ici | Protection thermique | | | |
| 51 | 1 | 118804282/0 cliquez ici | Poignèe | | | |
| 52 | 1 | 118804908/0 cliquez ici | Filtre À Air | | | |
| 53 | 1 | 118804344/0 cliquez ici | Filtre À Air, Lock | | | |
| 55 | 2 | 112760471/0 cliquez ici | Vis | | | |
| 56 | 1 | 118804409/0 cliquez ici | Base Pour Filtre À Huile | | | |
| 57 | 1 | 118804349/0 cliquez ici | Guide | | | |
| 58 | 1 | 323315115/0 cliquez ici | Choke Knob | | | |
| 59 | 1 | 118804278/0 cliquez ici | Douille | | | |
| 60 | 1 | 118804351/1 cliquez ici | Carburateur | WTE-21A | | |
| 61 | 1 | 118804347/0 cliquez ici | Poignèe | | | |
| 62 | 1 | 118804348/0 cliquez ici | Tige Accélérateur | | | |
| 63 | 1 | 118804273/0 cliquez ici | Support Ring | | | |
| 64 | 2 | 118804353/1 cliquez ici | Tube Essence | | | |
| 65 | 1 | 323784016/0 cliquez ici | Carburettor Support | | | |
| 66 | 1 | 118804346/0 cliquez ici | Collecteur D'Aspiration | | | |
| 70 | 1 | 118804381/0 cliquez ici | Garniture Silencieux | | | |
| 71 | 1 | 118804904/0 cliquez ici | Entretoise | | | |
| 72 | 1 | 118804649/0 cliquez ici | Silencieux | | | |
| 73 | 2 | 112581500/0 cliquez ici | Grower | | | |
| 74 | 2 | 112521320/0 cliquez ici | Rondelle | | | |
| 75 | 2 | 118804379/0 cliquez ici | Vis | | | |
| 76 | 1 | 118804651/0 cliquez ici | Couvercle Silencieux | | | |
| 77 | 1 | 118806531/0 cliquez ici | Vis 5x40 | | | |
| 78 | 4 | 2135180 | Vis | | | |
| 79 | 1 | 118804524/0 cliquez ici | Kit Réparation Carbureteur | | | |
| 80 | 1 | 118804525/0 cliquez ici | Kit Garnitures Carburateur | | | |
| 81 | 1 | 114369741/0 cliquez ici | Etiquette | | | |

NHP Motoculture
Cultivez votre univers


Copyright ST. S.P.A.

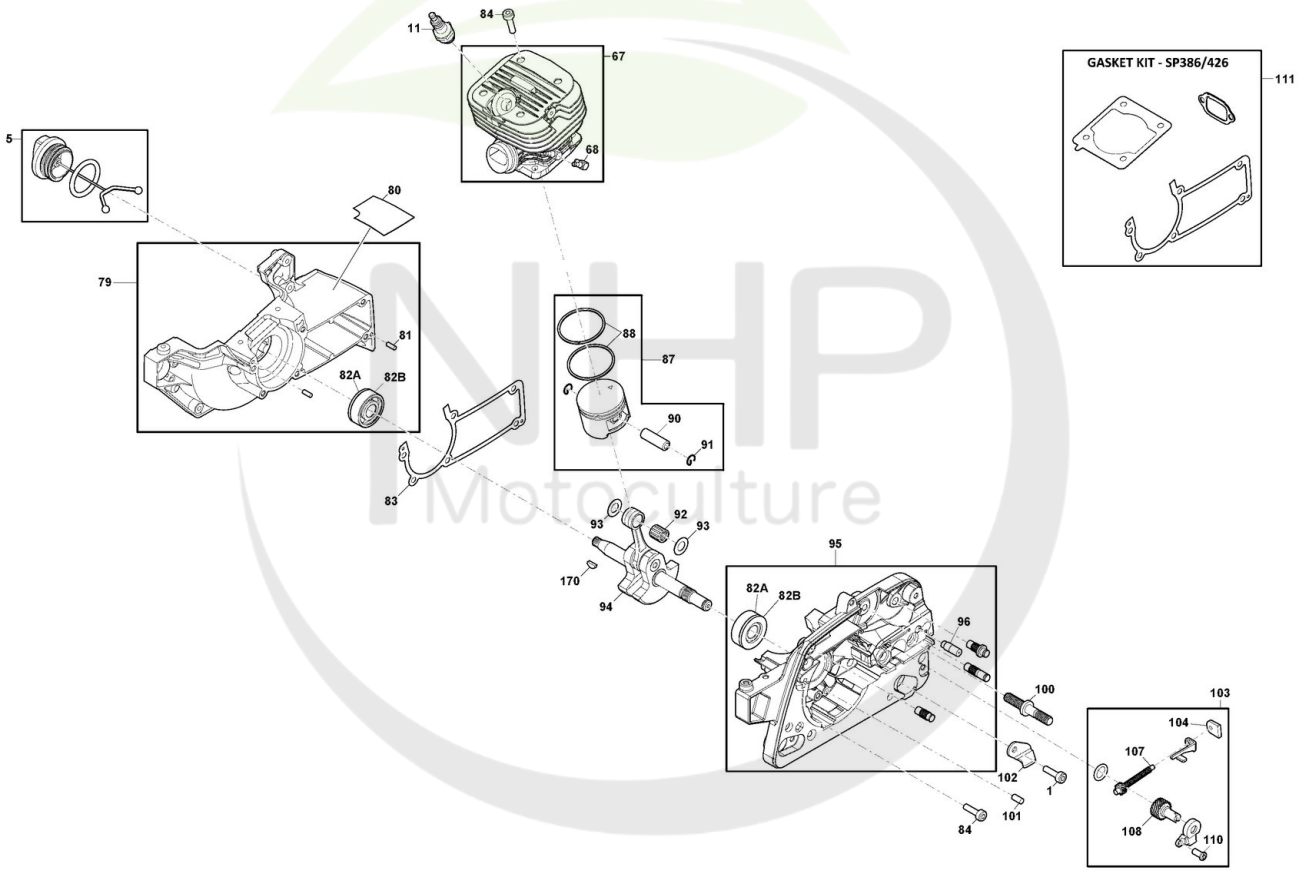



Copyright ST. S.P.A.

# Moteur - Cylindre / Piston

| Réf. N° | Q.té : | Code article | Description | Articles | De | Jusqu'à |
|---|---|---|---|---|---|---|
| 1 | 5 | 9943-0516-16 cliquez ici | Vis - Torx autotaraudeuse M5x16 | | | |
| 5 | 2 | 118804307/1 cliquez ici | Ens. Tank Cap | | | |
| 11 | 1 | 3210024 | Bougie | | | |
| 67 | 1 | 118805703/0 cliquez ici | Ens.Cylindre | | | |
| 68 | 1 | 118804382/0 cliquez ici | Nozzle | | | |
| 79 | 1 | 118804905/0 cliquez ici | Carter Moteur Gauche | | | |
| 80 | 1 | 118804366/0 cliquez ici | Heat Insulator | | | |
| 81 | 2 | 123753000/0 cliquez ici | Rouleau | | | |
| 82A | 2 | 118804363/0 cliquez ici | Roulement À Billes | | | |
| 82B | 2 | 118804364/0 cliquez ici | Anneau De Tenue | | | |
| 83 | 1 | 118804617/0 cliquez ici | Garniture Carter | | | |
| 84 | 10 | 2132550 | Vis | | | |
| 87 | 1 | 118805704/0 cliquez ici | Ens.Piston | | | |
| 88 | 2 | 118804338/0 cliquez ici | Collier Élastique | | | |
| 90 | 1 | 118805702/0 cliquez ici | Pointeau Piston | | | |
| 91 | 2 | 118804372/0 cliquez ici | Circlip Pointeau | | | |
| 92 | 1 | 118804374/0 cliquez ici | Cage À Roulements | | | |
| 93 | 2 | 118804375/0 cliquez ici | Joint d'étanchéité | | | |
| 94 | 1 | 118804371/1 cliquez ici | Arbre Moteur | | | |
| 95 | 1 | 118804906/0 cliquez ici | Carter Moteur Droit | | | |
| 96 | 1 | 118804587/0 cliquez ici | Injecteur Départ Huile | | | |
| 100 | 2 | 118804358/0 cliquez ici | Boulon | | | |
| 101 | 1 | 118801158/0 cliquez ici | Goupille | | | |
| 102 | 1 | 323059044/0 cliquez ici | Butée Chaîne | | | |
| 103 | 1 | 118804907/0 cliquez ici | Tendeur Chaîne | | | |
| 104 | 1 | 118804285/0 cliquez ici | Plaquette | | | |
| 107 | 1 | 118804289/0 cliquez ici | Vis du tendeur | | | |
| 108 | 1 | 118804288/0 cliquez ici | Tendeur Chaîne | | | |
| 110 | 1 | 112726388/0 cliquez ici | Vis - à tête cylindrique - M4x12 | | | |
| 111 | 1 | 118804340/0 cliquez ici | Kit Joint d'étanchéité | | | |
| 170 | 1 | 118800959/0 cliquez ici | Clavette | 3x3.5x10 | | |

NHP Motoculture
Cultivez votre univers


Copyright ST. S.P.A.

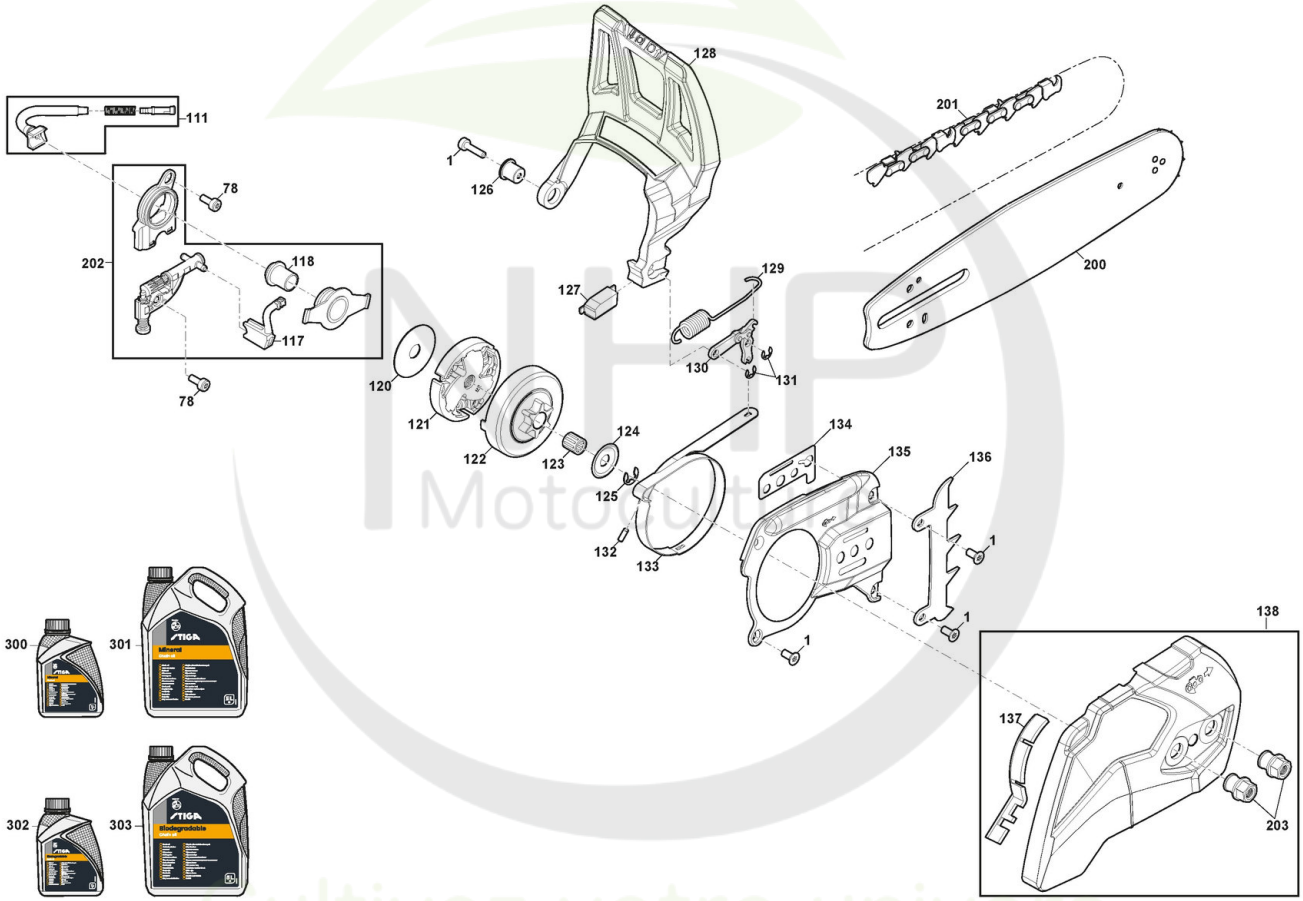



Copyright ST. S.P.A.

# Moteur - Friction

| Réf. N° | Q.té : | Code article | Description | Articles | De | Jusqu'à |
|---|---|---|---|---|---|---|
| 1 | 4 | 9943-0516-16 cliquez ici | Vis - Torx autotaraudeuse M5x16 | | | |
| 78 | 2 | 2135180 | Vis | | | |
| 111 | 1 | 118804250/0 cliquez ici | Ens. Tuyau Plongeur Huile | | | |
| 117 | 1 | 118804299/0 cliquez ici | Tuyau Refoul. Huile | | | |
| 118 | 1 | 118804357/0 cliquez ici | Douille | | | |
| 120 | 1 | 118804296/0 cliquez ici | Rondelle | | | |
| 121 | 1 | 118804295/0 cliquez ici | Embrajage | | | |
| 122 | 1 | 118804265/0 cliquez ici | Cloche Embrayage | | | |
| 123 | 1 | 118804511/0 cliquez ici | Cage À Roulements | | | |
| 124 | 1 | 118804290/0 cliquez ici | Rondelle | | | |
| 125 | 1 | 112000955/0 cliquez ici | Anneau Benzing ø8 | | | |
| 126 | 1 | 118804318/0 cliquez ici | Douille | | | |
| 127 | 1 | 118804910/0 cliquez ici | Return Spring Guard Assy | | | |
| 128 | 1 | 323455013/0 cliquez ici | Protège-Main | | | |
| 129 | 1 | 118804312/0 cliquez ici | Ressort | | | |
| 130 | 1 | 118804313/0 cliquez ici | Levier Encl. Frein Chaîne | | | |
| 131 | 2 | 118804407/0 cliquez ici | Anneau Ressort | | | |
| 132 | 1 | 123753000/0 cliquez ici | Rouleau | | | |
| 133 | 1 | 118804314/0 cliquez ici | Bande Frein | | | |
| 134 | 1 | 118804311/0 cliquez ici | Joint d'étanchéité | | | |
| 135 | 1 | 118804310/0 cliquez ici | Couvercle Frein | | | |
| 136 | 1 | 118804362/0 cliquez ici | Cliquet | | | |
| 137 | 1 | 118805698/0 cliquez ici | Protege-Poussiere | | | |
| 138 | 1 | 118804267/0 cliquez ici | Carter d'embrayage Jaune | Yellow | | |
| 200 | 1 | 118804101/0 cliquez ici | Guide-Chaîne 15"-.325"-0,050" | | | |
| 201 | 1 | 1519-1002-64 cliquez ici | Chaîne 15" B64 - 95TXL-064E | | | |
| 202 | 1 | 118805079/0 cliquez ici | Ens. Pompe À Huile | The bush inside the kit needed only for SP386-426 / ACS 538-542 / CS 540-545 | | |
| 203 | 2 | 118804303/0 cliquez ici | Vis | | | |
| 300 | 1 | 1111-9228-01 cliquez ici | Huile Chaine 1Lt Minerale | | | |
| 300 | 1 | 1111-9267-01 cliquez ici | Only for Italian Market | Solo per mercato Italiano/Only Italian Market | | |
| 301 | 1 | 1111-9229-01 cliquez ici | Huile Chaine 5Lt Minerale | | | |
| 301 | 1 | 1111-9268-01 cliquez ici | Only for Italian Market | Solo per mercato Italiano/Only Italian Market | | |
| 302 | 1 | 1111-9276-01 cliquez ici | Huile Chaine 5Lt Biodégradable | | | |
| 302 | 1 | 1111-9328-01 cliquez ici | Only for Italian Market | Solo per mercato Italiano/Only Italian Market | | |
| 303 | 1 | 1111-9247-01 cliquez ici | Huile Chaine 5Lt Biodégradable | | | |
| 303 | 1 | 1111-9247-02 cliquez ici | Only for Italian Market | Solo per mercato Italiano/Only Italian Market | | |


Copyright ST. S.P.A.

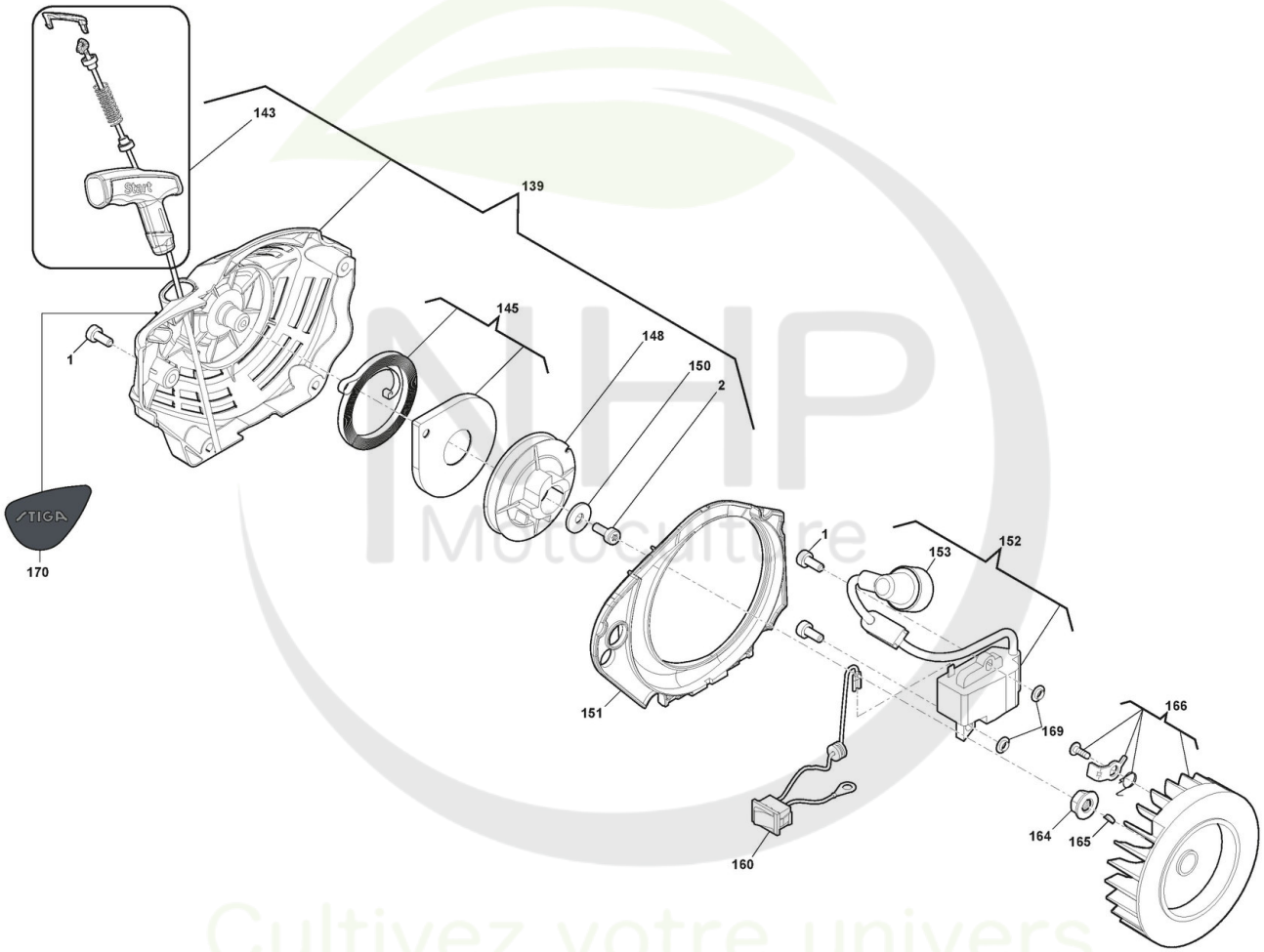



Copyright ST. S.P.A.

# Ens. Démarreur

| Réf. N° | Q.té : | Code article | Description | Articles | De | Jusqu'à |
|---|---|---|---|---|---|---|
| 1 | 2 | 9943-0516-16 cliquez ici | Vis - Torx autotaraudeuse M5x16 | | | |
| 2 | 2 | 112731601/0 cliquez ici | Vis | | | |
| 139 | 1 | 118804335/2 cliquez ici | Ens. Démarreur Jaune | Yellow | | |
| 143 | 1 | 118805699/0 cliquez ici | Poignée Démarrage Jaune | Yellow - improved part from S/N 22JC1CHA003601 | | |
| 145 | 1 | 118804385/0 cliquez ici | Ressort Démarrage | | | |
| 148 | 1 | 118804243/1 cliquez ici | Poulie Démarrage | | | |
| 150 | 1 | 112521330/0 cliquez ici | Rondelle - M6 | | | |
| 151 | 1 | 118804333/0 cliquez ici | Conduit D'Air | | | |
| 152 | 1 | 118804370/0 cliquez ici | Bobine Électronique | | | |
| 153 | 1 | 118804522/0 cliquez ici | Ens. Capuchon Bougie | | | |
| 160 | 1 | 118804367/0 cliquez ici | Interrupteur | | | |
| 164 | 1 | 123120008/0 cliquez ici | Ecrou | | | |
| 165 | 1 | 118800959/0 cliquez ici | Clavette | | | |
| 166 | 1 | 118804356/1 cliquez ici | Volant Aimant | | | |
| 169 | 1 | 118804369/0 cliquez ici | Rondelle | | | |
| 170 | 1 | 114369742/0 cliquez ici | Etiquette | Only for STIGA Brand Machine | | |

NHP Motoculture
Cultivez votre univers


Copyright ST. S.P.A.