Retrouvez cette pièce sur nhp-motoculture.fr en cliquant sur le numéro de référence

STIGA

CS 540 (14") (2026)

240381412/STX

Spare parts list
Reservdelar
Repuestos
Ersatzteile
Pièces détachées
Reserve onderdelen
Catalogo ricambi

NHP Motoculture
Cultivez votre univers

● Use ST. S.p.A. Genuine Spare Parts specified in the parts list for repair and/or replacement.
● The contents described in the parts list may change due to improvement.
● The drawings of the spare parts are only indicative And might Not represent the part in question exactly.
● The indications "right" - "left" - "front" - "rear" refer to the position of the operator when using the machine.
● When placing orders of parts for repair And/Or replacement, make sure that the illustrated parts list Is the one applying to the machine's year of manufacture, as shown on the identification plate attached to the machine.

All rights reserved. No part Of this material may be reproduced Or transmitted, in any form Or by any means, electronic Or mechanical, including photocopying, recording Or by any information storage And retrieval system, without permision in writing from ST. S.p.A.

Copyright ST. S.P.A.

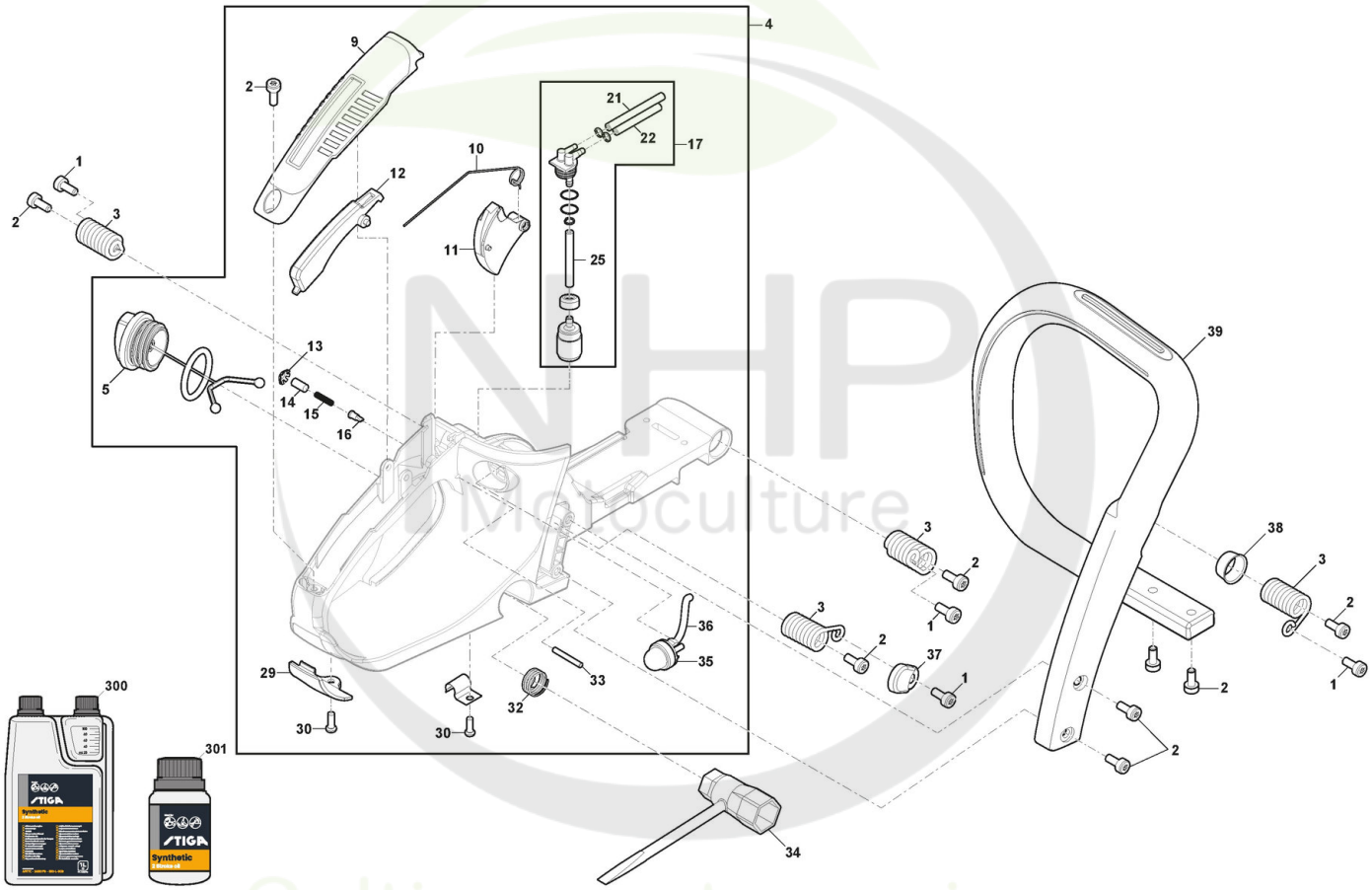

Copyright ST. S.P.A.

Carter

Réf. N°	Q.té :	Code article	Description	Articles	De	Jusqu'à
1	4	9943-0516-16 cliquez ici	Vis - Torx autotaraudeuse M5x16			
2	9	112731601/0 cliquez ici	Vis			
3	4	118804328/0 cliquez ici	Ressort			
4	1	118804914/0 cliquez ici	Ens. Poignée Jaune	Yellow		
5	2	118804307/1 cliquez ici	Ens. Tank Cap			
9	1	118804332/0 cliquez ici	Couvercle Poignée Jaune	Yellow		
10	1	118804330/0 cliquez ici	Ressort			
11	1	118804329/0 cliquez ici	Levier Accélérateur	Black		
12	1	118804331/0 cliquez ici	Levier De Sécurité	Black		
13	1	118805697/0 cliquez ici	Conical Lock Washer Ø4			
14	1	118804327/1 cliquez ici	Valve cap			
15	1	118804881/0 cliquez ici	Ressort			
16	1	118804736/0 cliquez ici	Nozzle			
17	1	118804911/0 cliquez ici	Ens. Tube Essence			
21	1	118804326/0 cliquez ici	Pipe,Fuel Return			
22	1	118804325/0 cliquez ici	Conduite Combustible			
25	1	118804325/0 cliquez ici	Conduite Combustible			
29	1	323059046/0 cliquez ici	Plaquette			
30	2	112728523/0 cliquez ici	Vis			
32	1	118804222/0 cliquez ici	Ressort			
33	1	118801179/0 cliquez ici	Pivot			
34	1	118804221/0 cliquez ici	Spark Plug Wrench			
35	1	118804913/0 cliquez ici	Primer			
36	1	118804232/0 cliquez ici	Tube			
37	1	118804912/0 cliquez ici	Anti-vibration cover			
38	1	118804322/0 cliquez ici	Douille			
39	1	323300022/0 cliquez ici	Poignée Avant			
300	1	1111-9230-01 cliquez ici	Huile moteur synthétique 2 temps 1 Lt, Dozer			
300	1	1111-9243-01 cliquez ici	Only for Italian Market	Solo per mercato Italiano/Only Italian Market		
301	1	1111-9231-01 cliquez ici	Huile moteur synthétique 2 temps 0,1 Lt			
301	1	1111-9269-01 cliquez ici	Only for Italian Market	Solo per mercato Italiano/Only Italian Market		

NHP Motoculture
Cultivez votre univers

Copyright ST. S.P.A.

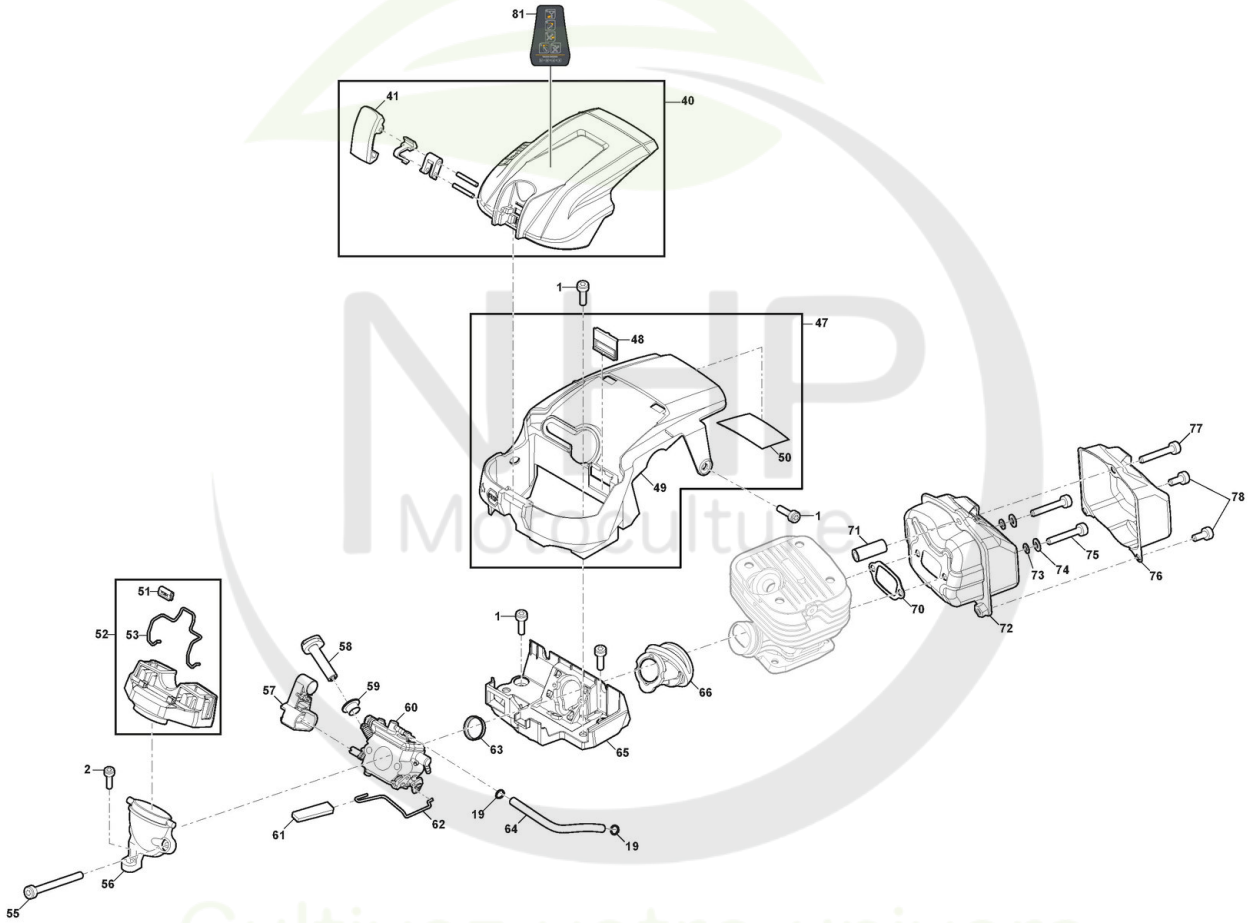

Copyright ST. S.P.A.

Réf. N°	Q.té :	Code article	Description	Articles	De	Jusqu'à
1	4	9943-0516-16 cliquez ici	Vis - Torx autotaraudeuse M5x16			
2	1	112731601/0 cliquez ici	Vis			
19	2	118803924/0 cliquez ici	Circlips			
40	1	118804266/0 cliquez ici	Couvre-Filtre À Air Jaune			
41	1	118804215/0 cliquez ici	Levier			
47	1	118804909/0 cliquez ici	Couvre-Cylindre			
48	1	118804321/0 cliquez ici	Bride			
49	1	323059042/0 cliquez ici	Couvre-Cylindre			
50	1	118804304/0 cliquez ici	Protection thermique			
51	1	118804282/0 cliquez ici	Poignèe			
52	1	118804908/0 cliquez ici	Filtre À Air			
53	1	118804344/0 cliquez ici	Filtre À Air, Lock			
55	2	112760471/0 cliquez ici	Vis			
56	1	118804409/0 cliquez ici	Base Pour Filtre À Huile			
57	1	118804349/0 cliquez ici	Guide			
58	1	323315115/0 cliquez ici	Choke Knob			
59	1	118804278/0 cliquez ici	Douille			
60	1	118811710/0 cliquez ici	Carburateur			
61	1	118804347/0 cliquez ici	Poignèe			
62	1	118804348/0 cliquez ici	Tige Accélérateur			
63	1	118804273/0 cliquez ici	Support Ring			
64	2	118804353/1 cliquez ici	Tube Essence			
65	1	323784016/0 cliquez ici	Carburettor Support			
66	1	118804346/0 cliquez ici	Collecteur D'Aspiration			
70	1	118804381/0 cliquez ici	Garniture Silencieux			
71	1	118804904/0 cliquez ici	Entretoise			
72	1	118804649/0 cliquez ici	Silencieux			
73	2	112581500/0 cliquez ici	Grower			
74	2	112521320/0 cliquez ici	Rondelle			
75	2	118804379/0 cliquez ici	Vis			
76	1	118804651/0 cliquez ici	Couvercle Silencieux			
77	1	118806531/0 cliquez ici	Vis 5x40			
78	4	2135180	Vis			
81	1	114369741/0 cliquez ici	Etiquette			

NHP Motoculture
Cultivez votre univers

Copyright ST. S.P.A.

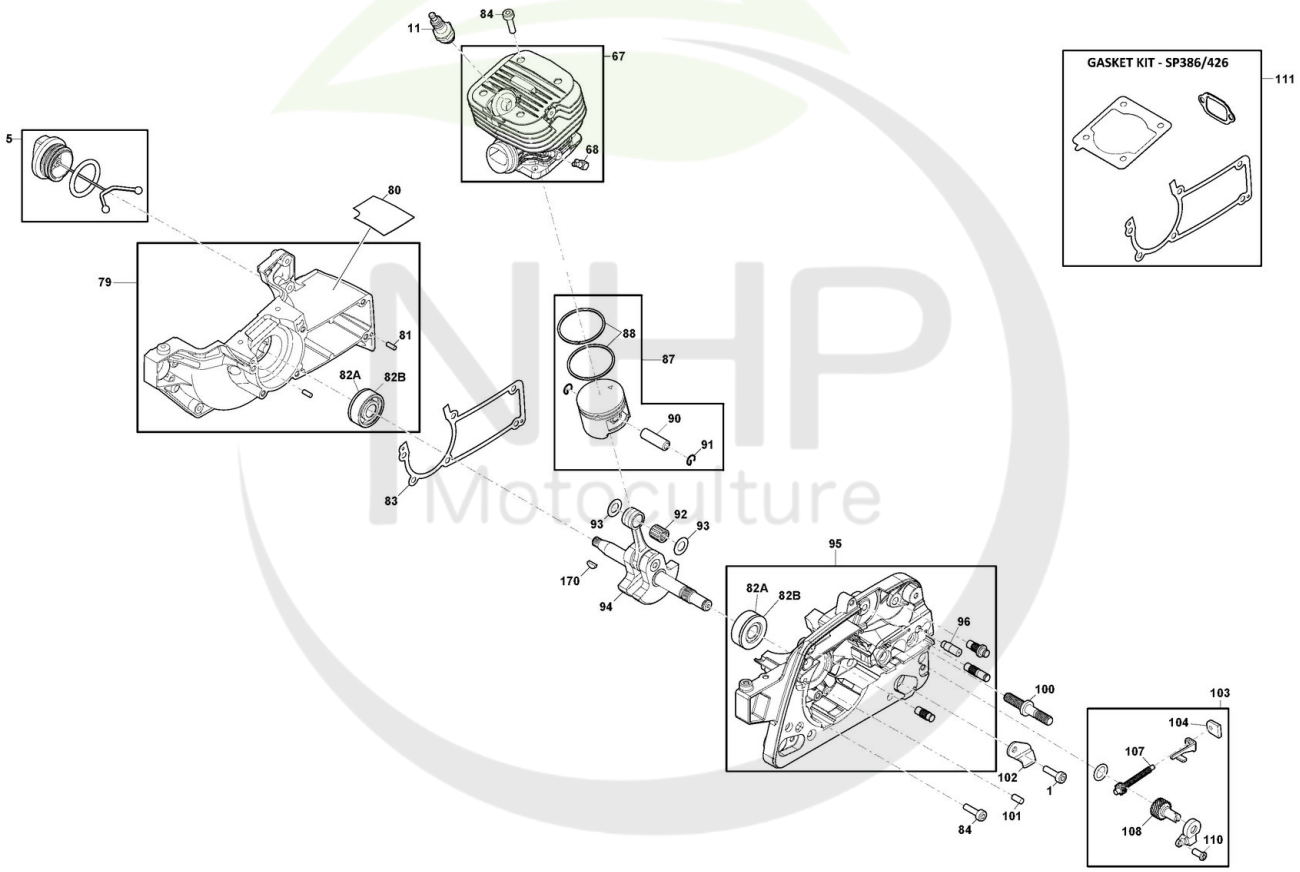

Copyright ST. S.P.A.

Moteur - Cylindre / Piston

Réf. N°	Q.té :	Code article	Description	Articles	De	Jusqu'à
1	5	9943-0516-16 cliquez ici	Vis - Torx autotaraudeuse M5x16			
5	2	118804307/1 cliquez ici	Ens. Tank Cap			
11	1	3210024	Bougie			
67	1	118805700/0 cliquez ici	Ens.Cylindre			
68	1	118804382/0 cliquez ici	Nozzle			
79	1	118804905/0 cliquez ici	Carter Moteur Gauche			
80	1	118804366/0 cliquez ici	Heat Insulator			
81	2	123753000/0 cliquez ici	Rouleau			
82A	2	118804363/0 cliquez ici	Roulement À Billes			
82B	2	118804364/0 cliquez ici	Anneau De Tenue			
83	1	118804617/0 cliquez ici	Garniture Carter			
84	10	2132550	Vis			
87	1	118805701/0 cliquez ici	Ens.Piston			
88	2	118804376/0 cliquez ici	Collier Élastique			
90	1	118805702/0 cliquez ici	Pointeau Piston			
91	2	118804372/0 cliquez ici	Circlip Pointeau			
92	1	118804374/0 cliquez ici	Cage À Roulements			
93	2	118804375/0 cliquez ici	Joint d'étanchéité			
94	1	118804371/1 cliquez ici	Arbre Moteur			
95	1	118804906/0 cliquez ici	Carter Moteur Droit			
96	1	118804587/0 cliquez ici	Injecteur Départ Huile			
100	2	118804358/0 cliquez ici	Boulon			
101	1	118801158/0 cliquez ici	Goupille			
102	1	323059044/0 cliquez ici	Butée Chaîne			
103	1	118804907/0 cliquez ici	Tendeur Chaîne			
104	1	118804285/0 cliquez ici	Plaquette			
107	1	118804289/0 cliquez ici	Vis du tendeur			
108	1	118804288/0 cliquez ici	Tendeur Chaîne			
110	1	112726388/0 cliquez ici	Vis - à tête cylindrique - M4x12			
111	1	118804340/0 cliquez ici	Kit Joint d'étanchéité			
170	1	118800959/0 cliquez ici	Clavette	3x3.5x10		

NHP Motoculture
Cultivez votre univers

Copyright ST. S.P.A.

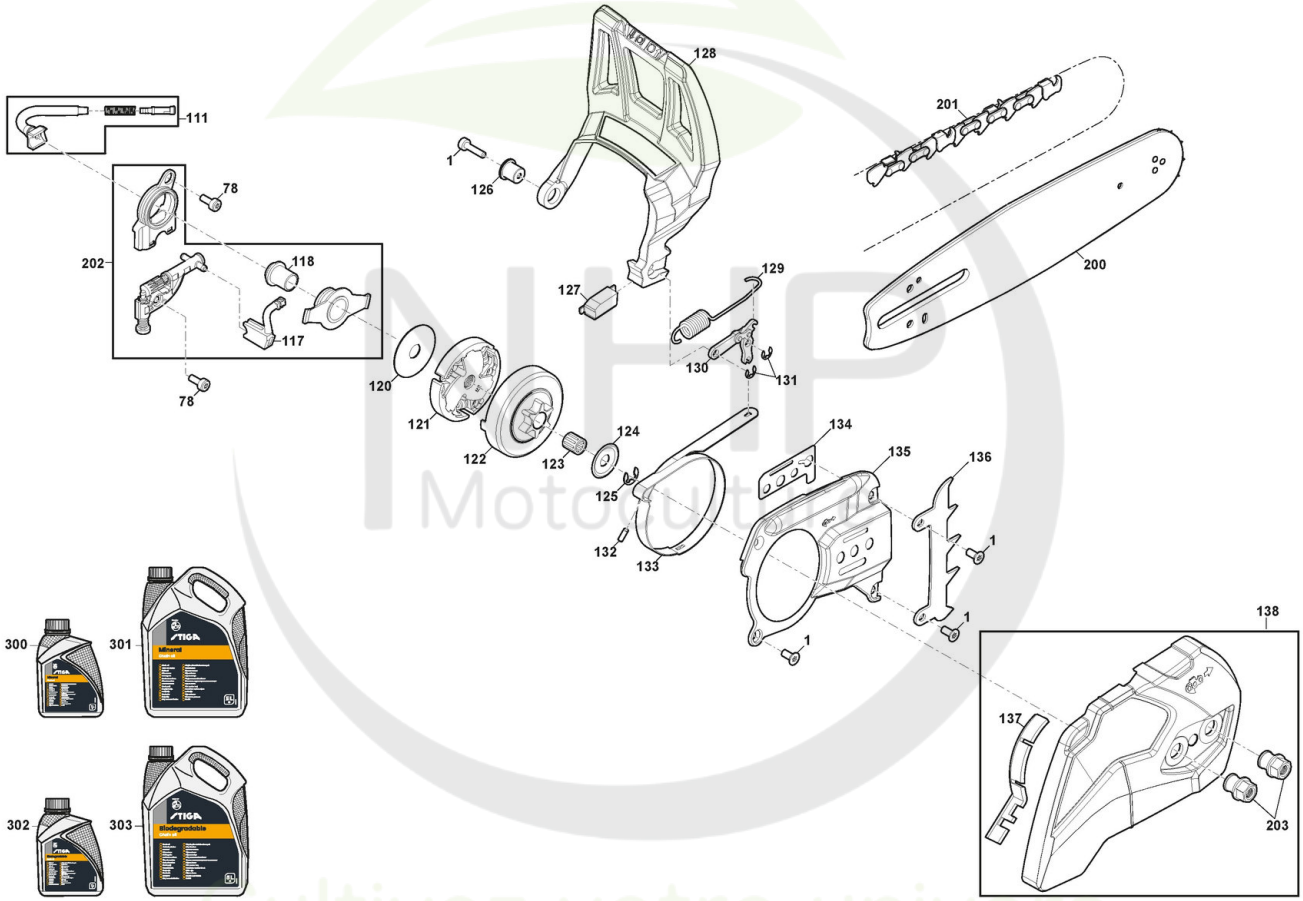

Copyright ST. S.P.A.

Moteur - Friction

Réf. N°	Q.té :	Code article	Description	Articles	De	Jusqu'à
1	4	9943-0516-16 cliquez ici	Vis - Torx autotaraudeuse M5x16			
78	2	2135180	Vis			
111	1	118804250/0 cliquez ici	Ens. Tuyau Plongeur Huile			
117	1	118804299/0 cliquez ici	Tuyau Refoul. Huile			
118	1	118804357/0 cliquez ici	Douille			
120	1	118804296/0 cliquez ici	Rondelle			
121	1	118804295/0 cliquez ici	Embrajage			
122	1	118804355/0 cliquez ici	Cloche Embrayage			
123	1	118804511/0 cliquez ici	Cage À Roulements			
124	1	118804290/0 cliquez ici	Rondelle			
125	1	112000955/0 cliquez ici	Anneau Benzing ø8			
126	1	118804318/0 cliquez ici	Douille			
127	1	118804910/0 cliquez ici	Return Spring Guard Assy			
128	1	323455013/0 cliquez ici	Protège-Main			
129	1	118804312/0 cliquez ici	Ressort			
130	1	118804313/0 cliquez ici	Levier Encl. Frein Chaîne			
131	2	118804407/0 cliquez ici	Anneau Ressort			
132	1	123753000/0 cliquez ici	Rouleau			
133	1	118804314/0 cliquez ici	Bande Frein			
134	1	118804311/0 cliquez ici	Joint d'étanchéité			
135	1	118804310/0 cliquez ici	Couvercle Frein			
136	1	118804362/0 cliquez ici	Cliquet			
137	1	118805698/0 cliquez ici	Protege-Poussiere			
138	1	118804267/0 cliquez ici	Carter d'embrayage Jaune	Yellow		
200	1	118800127/0 cliquez ici	Guide-Chaîne 14"-3/8"-0,050"			
200	1	1519-4004-01 cliquez ici	Guide-Chaîne 14" 3/8" 1.3 mm	with STIGA pack		
201	1	1519-1001-53 cliquez ici	Chaîne 14" A53 - 91PX-053E			
202	1	118805079/0 cliquez ici	Ens. Pompe À Huile			
203	2	118804303/0 cliquez ici	Vis			
300	1	1111-9228-01 cliquez ici	Huile Chaine 1Lt Minerale			
300	1	1111-9267-01 cliquez ici	Only for Italian Market	Solo per mercato Italiano/Only Italian Market		
301	1	1111-9229-01 cliquez ici	Huile Chaine 5Lt Minerale			
301	1	1111-9268-01 cliquez ici	Only for Italian Market	Solo per mercato Italiano/Only Italian Market		
302	1	1111-9276-01 cliquez ici	Huile Chaine 5Lt Biodégradable			
302	1	1111-9328-01 cliquez ici	Only for Italian Market	Solo per mercato Italiano/Only Italian Market		
303	1	1111-9247-01 cliquez ici	Huile Chaine 5Lt Biodégradable			
303	1	1111-9247-02 cliquez ici	Only for Italian Market	Solo per mercato Italiano/Only Italian Market		

Copyright ST. S.P.A.

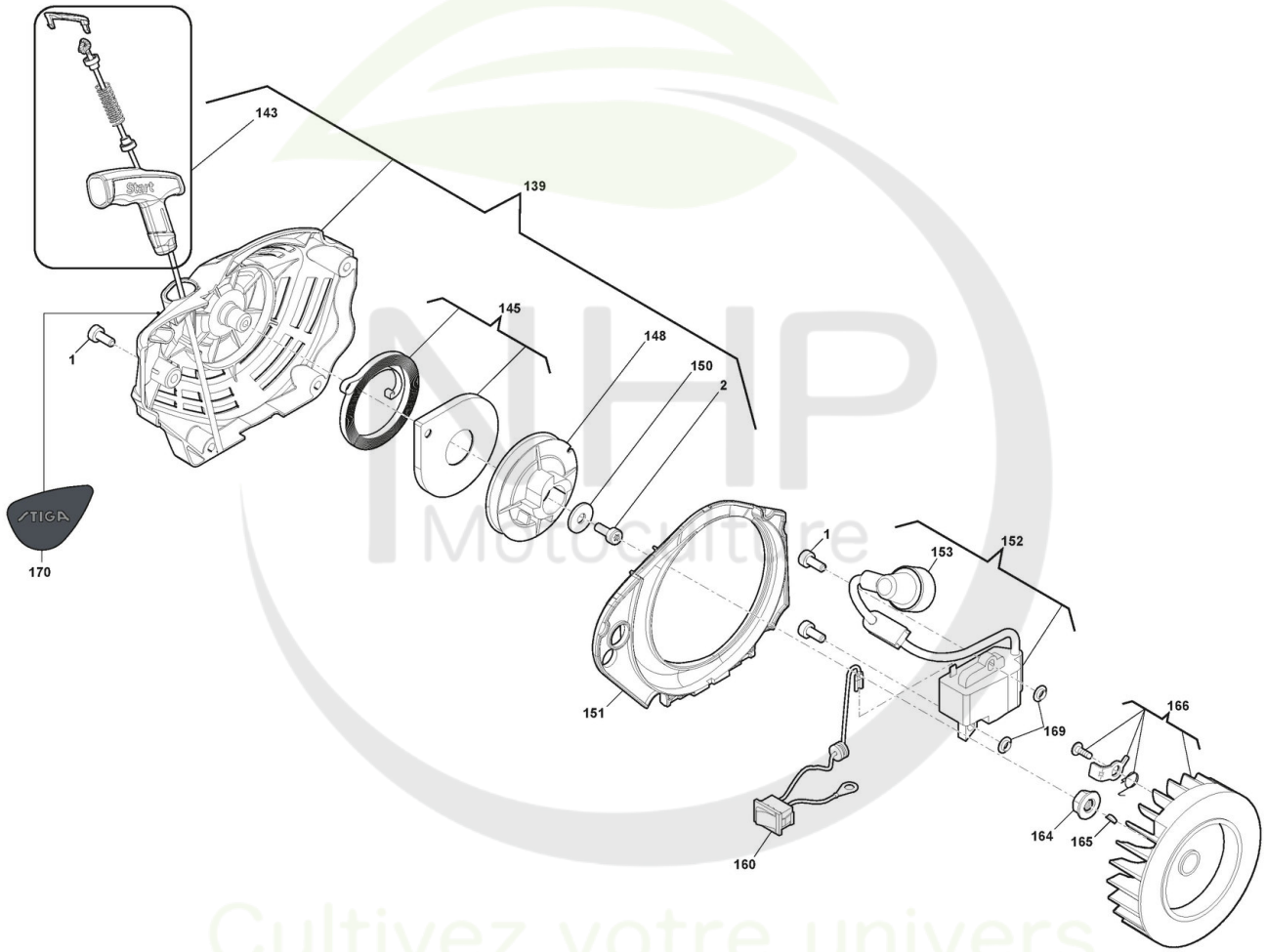

Copyright ST. S.P.A.

Ens. Démarreur

Réf. N°	Q.té :	Code article	Description	Articles	De	Jusqu'à
1	2	9943-0516-16 cliquez ici	Vis - Torx autotaraudeuse M5x16			
2	2	112731601/0 cliquez ici	Vis			
139	1	118804335/2 cliquez ici	Ens. Démarreur Jaune	Yellow		
143	1	118805699/0 cliquez ici	Poignée Démarrage Jaune	Yellow		
145	1	118804385/0 cliquez ici	Ressort Démarrage			
148	1	118804243/1 cliquez ici	Poulie Démarrage			
150	1	112521330/0 cliquez ici	Rondelle - M6			
151	1	118804333/0 cliquez ici	Conduit D'Air			
152	1	118804370/0 cliquez ici	Bobine Électronique			
153	1	118804522/0 cliquez ici	Ens. Capuchon Bougie			
160	1	118804367/0 cliquez ici	Interrupteur			
164	1	123120008/0 cliquez ici	Ecrou			
165	1	118800959/0 cliquez ici	Clavette			
166	1	118804356/1 cliquez ici	Volant Aimant			
169	1	118804369/0 cliquez ici	Rondelle			
170	1	114369742/0 cliquez ici	Etiquette			

NHP Motoculture
Cultivez votre univers

Copyright ST. S.P.A.