Retrouvez cette pièce sur nhp-motoculture.fr en cliquant sur le numéro de référence

STIGA

CS 300e Kit (12") (2027)

273404501/ST1

Spare parts list
Reservdelar
Repuestos
Ersatzteile
Pièces détachées
Reserve onderdelen
Catalogo ricambi

NHP Motoculture
Cultivez votre univers

● Use ST. S.p.A. Genuine Spare Parts specified in the parts list for repair and/or replacement.
● The contents described in the parts list may change due to improvement.
● The drawings of the spare parts are only indicative And might Not represent the part in question exactly.
● The indications "right" - "left" - "front" - "rear" refer to the position of the operator when using the machine.
● When placing orders of parts for repair And/Or replacement, make sure that the illustrated parts list Is the one applying to the machine's year of manufacture, as shown on the identification plate attached to the machine.

All rights reserved. No part Of this material may be reproduced Or transmitted, in any form Or by any means, electronic Or mechanical, including photocopying, recording Or by any information storage And retrieval system, without permision in writing from ST. S.p.A.

Copyright ST. S.P.A.

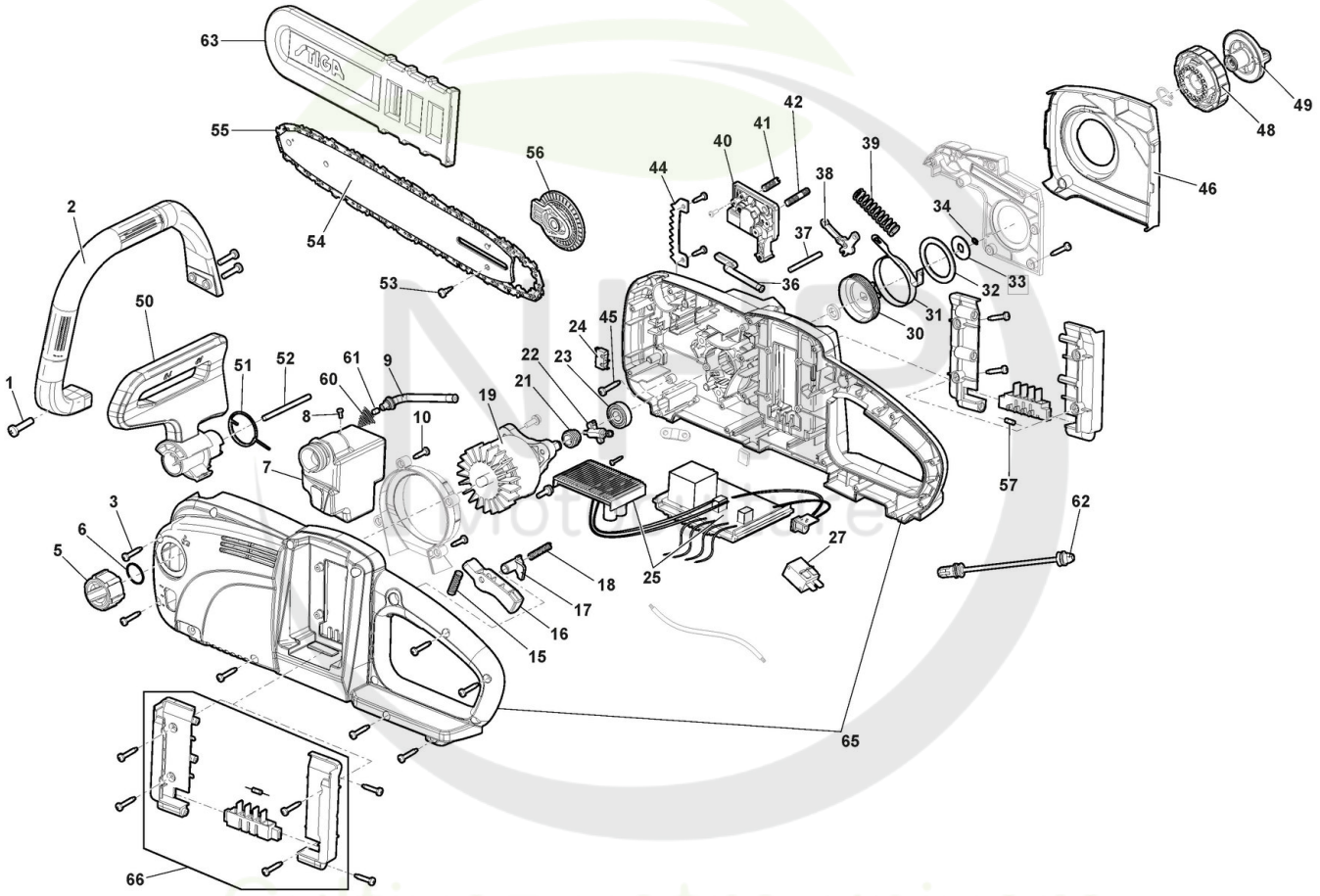

Copyright ST. S.P.A.

Tronçonneuse Batterie

Réf. N°	Q.té :	Code article	Description	Articles	De	Jusqu'à
1	3	112728450/0 cliquez ici	Vis			
2	1	118811524/0 cliquez ici	Poignée Avant			
3	38	112728099/1 cliquez ici	Vis			
5	1	118806255/0 cliquez ici	Bouchon D'Huile			
6	1	118806256/0 cliquez ici	Anneau De Tenue			
7	1	118811526/0 cliquez ici	Réservoir Huile			
8	1	118806258/0 cliquez ici	Vanne Évent Réservoir			
9	1	118811527/0 cliquez ici	Tuyau Plongeur Huile			
10	4	123878121/0 cliquez ici	Vis			
15	1	118811528/0 cliquez ici	Ressort			
16	1	118811529/0 cliquez ici	Levier Accélérateur			
17	1	118811530/0 cliquez ici	Verrouillage de l'accélérateur			
18	1	118811531/0 cliquez ici	Ressort			
19	1	118811532/0 cliquez ici	Ens. Moteur Électrique			
21	1	118806262/0 cliquez ici	Engrenage			
22	1	118811533/0 cliquez ici	Pompe À Hulle			
23	1	118805270/0 cliquez ici	Roulement À Billes			
24	1	118806266/0 cliquez ici	Interrupteur			
25	1	118811534/0 cliquez ici	Ens. PCB et électronique			
27	1	118806265/0 cliquez ici	Interrupteur			
30	1	118811535/0 cliquez ici	Cloche Embrayage			
31	1	118811536/0 cliquez ici	Bande Frein			
32	1	118811537/0 cliquez ici	Rondelle en Feutre			
33	1	118811538/0 cliquez ici	Rondelle			
34	1	112521340/0 cliquez ici	Rondelle			
36	1	118806274/0 cliquez ici	Tube d'Huile			
37	1	118811539/0 cliquez ici	Pivot			
38	1	118811540/0 cliquez ici	Levier de bande de frein			
39	1	118811541/0 cliquez ici	Ressort			
40	1	118811542/0 cliquez ici	Plaque Base Guide			
41	1	118806276/0 cliquez ici	Boulon			
42	1	118806277/0 cliquez ici	Boulon			
44	1	118811543/0 cliquez ici	Cliquet			
45	1	112728903/0 cliquez ici	Vis			
46	1	118811544/0 cliquez ici	Carter Chaîne			
48	1	118811545/0 cliquez ici	Locking handle			
49	1	118811600/0 cliquez ici	Bouton de fixation			
50	1	118811546/0 cliquez ici	Protège-Main			
51	1	118811547/0 cliquez ici	Ressort			
52	1	118811548/0 cliquez ici	Pivot			
53	1	118806293/0 cliquez ici	Vis d'arbre			
54	1	118811549/0 cliquez ici	Guide-Chaîne 12"			
55	1	118811625/0 cliquez ici	Chaîne 12"-3/8"-0,043"-45E			
55	1	1519-1501-45 cliquez ici	Chaîne 12"-3/8"-0,043"-45E	118811625/0 with Stiga Pack		
56	1	118806281/0 cliquez ici	Kit de tension de chaîne			
57	2	118806260/0 cliquez ici	Résistance Électrique			
60	1	118811550/0 cliquez ici	Filtre Carburant			
61	1	118811551/0 cliquez ici	Filtre À Huile			

Copyright ST. S.P.A.

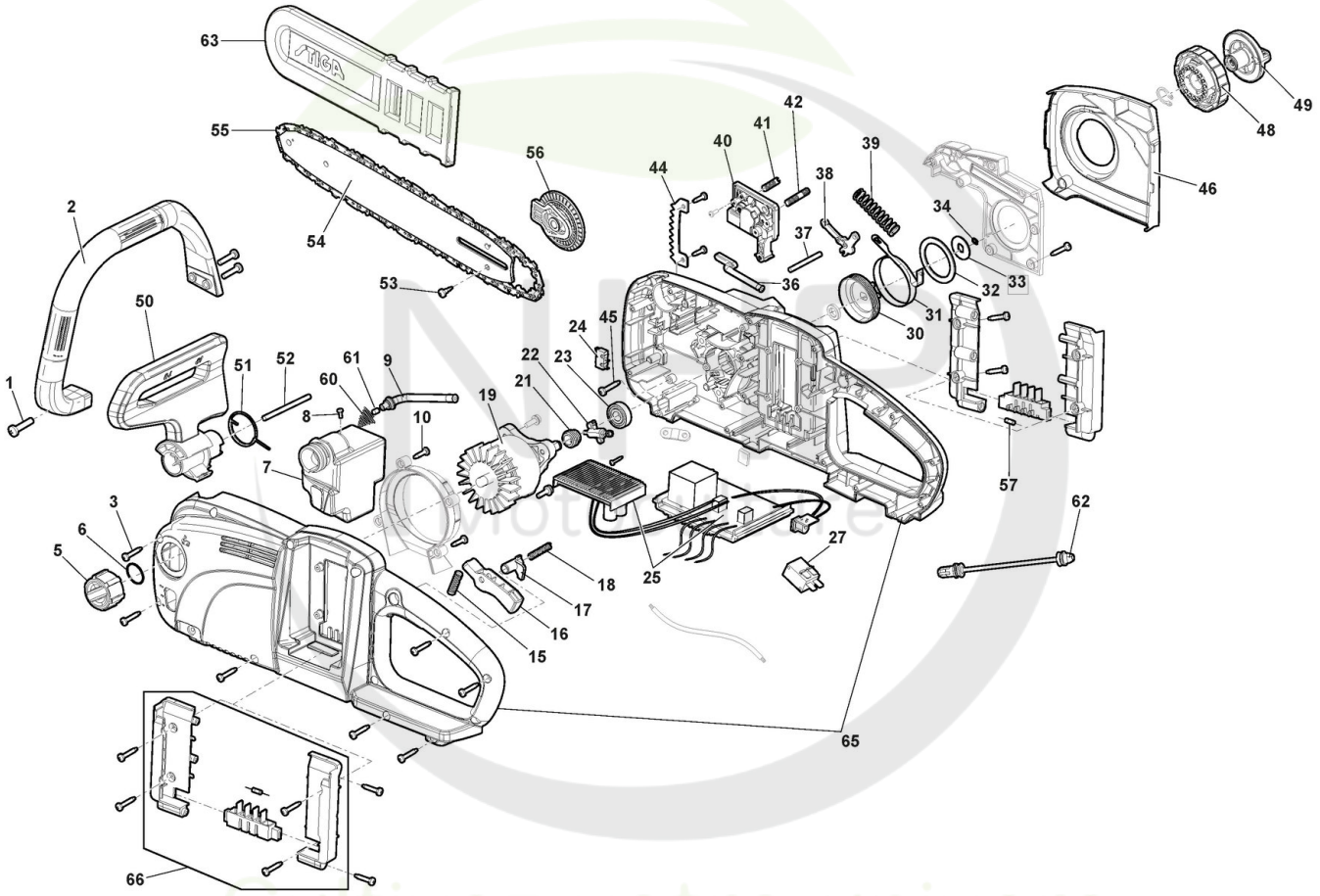

Copyright ST. S.P.A.

Réf. N°	Q.té :	Code article	Description	Articles	De	Jusqu'à
62	1	118811552/0 cliquez ici	Connecteur de Charge			
63	1	118811553/0 cliquez ici	Protège-Guide			
65	1	118811525/0 cliquez ici	Ens Carter			
66	1	118811599/0 cliquez ici	Ens. Boîtier de la Batterie			

NHP Motoculture
Cultivez votre univers

Copyright ST. S.P.A.

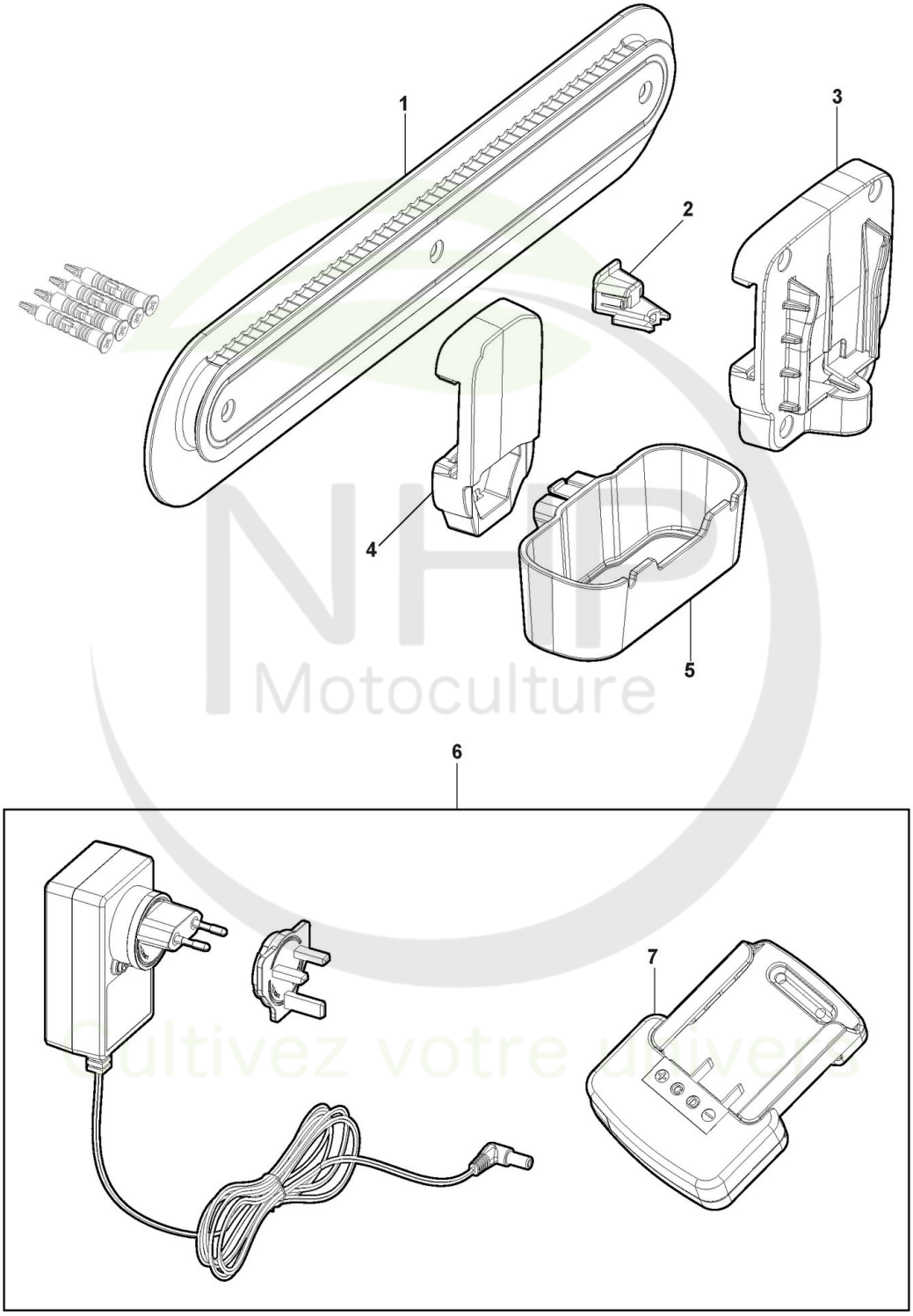

Copyright ST. S.P.A.

Support mural

Réf. N°	Q.té :	Code article	Description	Articles	De	Jusqu'à
1	1	118811619/0 cliquez ici	Guide			
2	1	118811620/0 cliquez ici	Agrafe			
3	1	118811621/0 cliquez ici	Base de chargeur			
4	1	118811622/0 cliquez ici	Base d'outils			
5	1	118811623/0 cliquez ici	Porte-outil			
6	1	271028200/26	20V Chargeur - EU+BS prise			
7	1	118811695/0 cliquez ici	Adaptateur de batterie			

NHP Motoculture
Cultivez votre univers

Copyright ST. S.P.A.

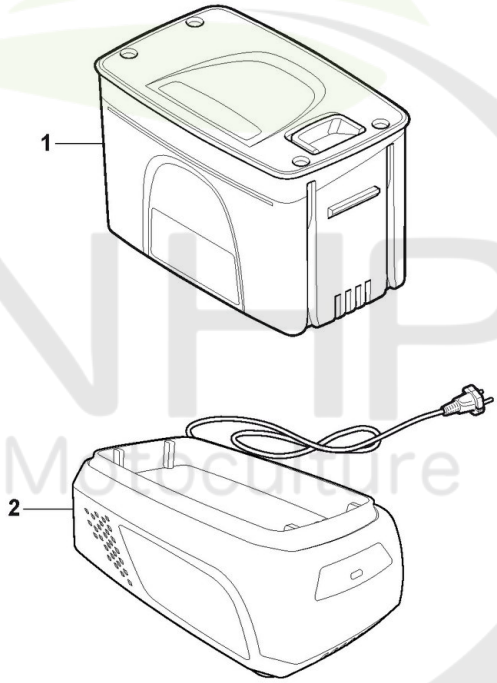

Please Note: These images are for illustrative purposes only.
For more info see descriptions.

NHP Motoculture
Cultivez votre univers

Copyright ST. S.P.A.

Batterie

Réf. N°	Q.té :	Code article	Description	Articles	De	Jusqu'à
1	1	271014008/ST1	Batterie 20V - 4Ah			
2	1	271020000/21	20V Chargeur - EU prise			
2	1	271020100/21	20V Double Chargeur - EU prise			
2	1	271021000/21	20V Chargeur - BS prise			
2	1	271021100/21	20V Double Chargeur - BS prise			
2	1	271028200/26	20V Chargeur - EU+BS prise			

NHP Motoculture
Cultivez votre univers

Copyright ST. S.P.A.