Retrouvez cette pièce sur nhp-motoculture.fr en cliquant sur le numéro de référence

STIGA

CS 122c (16") (2024)

292616168/ST2

Spare parts list
Reservdelar
Repuestos
Ersatzteile
Pièces détachées
Reserve onderdelen
Catalogo ricambi

NHP Motoculture
Cultivez votre univers

● Use ST. S.p.A. Genuine Spare Parts specified in the parts list for repair and/or replacement.
● The contents described in the parts list may change due to improvement.
● The drawings of the spare parts are only indicative And might Not represent the part in question exactly.
● The indications "right" - "left" - "front" - "rear" refer to the position of the operator when using the machine.
● When placing orders of parts for repair And/Or replacement, make sure that the illustrated parts list Is the one applying to the machine's year of manufacture, as shown on the identification plate attached to the machine.

All rights reserved. No part Of this material may be reproduced Or transmitted, in any form Or by any means, electronic Or mechanical, including photocopying, recording Or by any information storage And retrieval system, without permision in writing from ST. S.p.A.

Copyright ST. S.P.A.

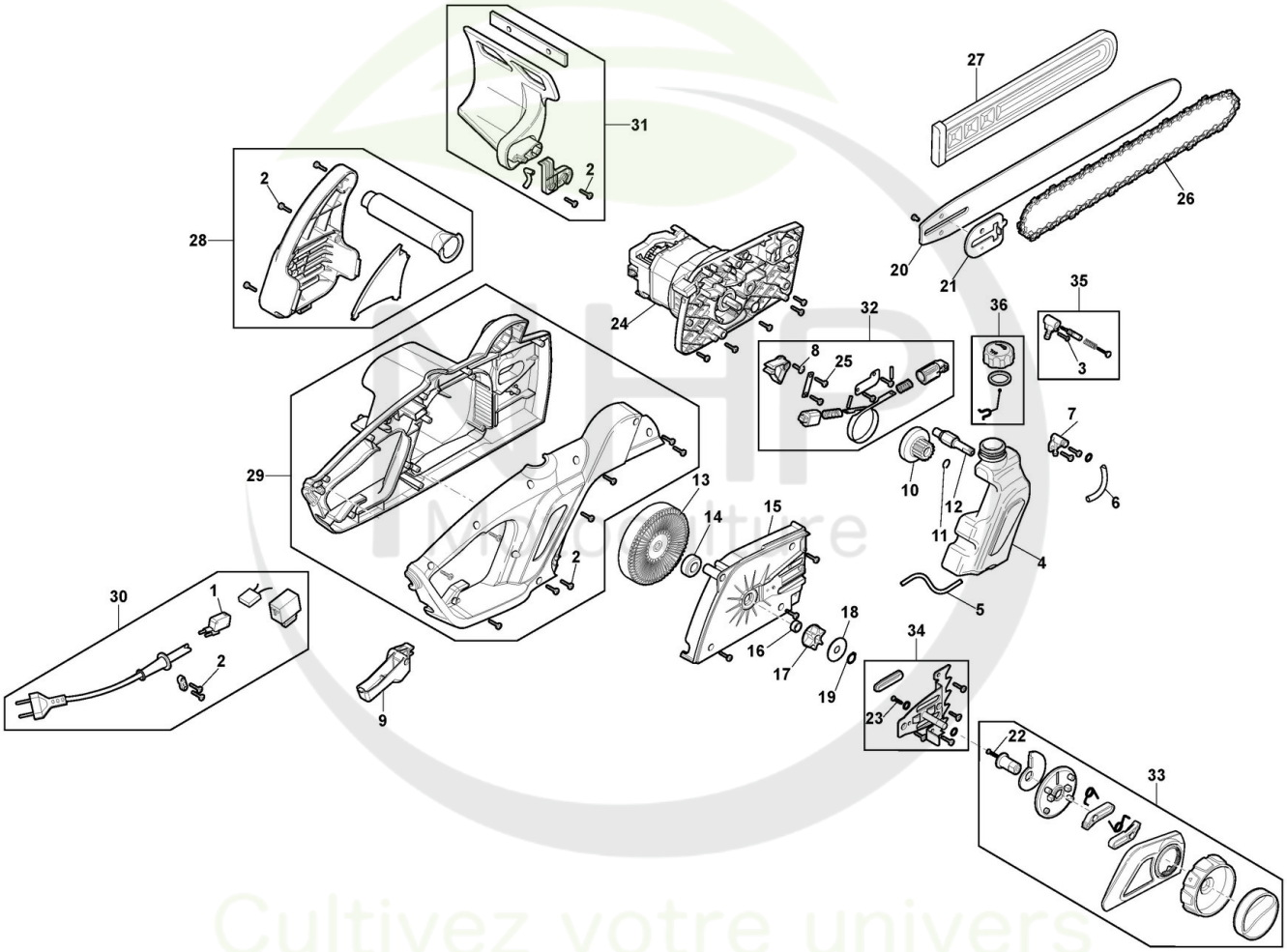

Copyright ST. S.P.A.

Tronçonneuse Electrique

Réf. N°	Q.té :	Code article	Description	Articles	De	Jusqu'à
1	1	118801612/0 cliquez ici	Interrupteur			
2	30	112728099/1 cliquez ici	Vis			
3	1	112727356/0 cliquez ici	Vis			
4	1	118805335/0 cliquez ici	Réservoir Huile			
5	1	118805336/0 cliquez ici	Tube d'Huile			
6	1	118805336/0 cliquez ici	Tube d'Huile			
7	1	118805337/0 cliquez ici	Connecteur de Tube d'Huile			
8	1	123878009/0 cliquez ici	Vis			
9	1	118805338/0 cliquez ici	Levier			
10	1	118805329/0 cliquez ici	Cloche Embrayage			
11	1	112608500/0 cliquez ici	Seeger			
12	1	118805339/0 cliquez ici	Axe			
13	1	118805340/0 cliquez ici	Engrenage			
14	1	118805341/0 cliquez ici	Roulement À Billes			
15	1	118805342/0 cliquez ici	Support			
16	1	118805343/0 cliquez ici	Douille			
17	1	118805332/0 cliquez ici	Pignon			
18	1	118805333/0 cliquez ici	Entretoise			
19	1	112608500/0 cliquez ici	Seeger			
20	1	118800128/0 cliquez ici	Guide-Chaîne 16"-3/8"-0,050"			
21	1	118810919/0 cliquez ici	Plaque Base Guide			
22	1	112728523/0 cliquez ici	Vis			
23	1	112727815/0 cliquez ici	Vis			
24	1	118805344/0 cliquez ici	Moteur Électrique 2200W			
25	4	112728099/1 cliquez ici	Vis			
26	1	1519-9120-02 cliquez ici	Chaîne 16"-3/8"-0,050"-56E			
27	1	4181307	Protège-Guide 16inch			
28	1	118805360/0 cliquez ici	Ens Poignee Avant			
29	1	118805361/0 cliquez ici	Ens Carter			
30	1	118805362/0 cliquez ici	Ens. Câble Alim. & Interrupteur			
31	1	118805363/0 cliquez ici	Ens. Protège-Main			
32	1	118805364/0 cliquez ici	Ens. Bloc de Chaîne			
33	1	118805365/0 cliquez ici	Ens Tendeur Chaîne			
34	1	118805366/0 cliquez ici	Ens Cliquet			
35	1	118805354/0 cliquez ici	Ens Pompe À Huile			
36	1	118805355/0 cliquez ici	Bouchon D'Huile			

Copyright ST. S.P.A.