Retrouvez cette pièce sur nhp-motoculture.fr en cliquant sur le numéro de référence

STIGA

CS 100e (10") (2026)

271400001/ST1

Spare parts list
Reservdelar
Repuestos
Ersatzteile
Pièces détachées
Reserve onderdelen
Catalogo ricambi

NHP Motoculture
Cultivez votre univers

● Use ST. S.p.A. Genuine Spare Parts specified in the parts list for repair and/or replacement.
● The contents described in the parts list may change due to improvement.
● The drawings of the spare parts are only indicative And might Not represent the part in question exactly.
● The indications "right" - "left" - "front" - "rear" refer to the position of the operator when using the machine.
● When placing orders of parts for repair And/Or replacement, make sure that the illustrated parts list Is the one applying to the machine's year of manufacture, as shown on the identification plate attached to the machine.

All rights reserved. No part Of this material may be reproduced Or transmitted, in any form Or by any means, electronic Or mechanical, including photocopying, recording Or by any information storage And retrieval system, without permision in writing from ST. S.p.A.

Copyright ST. S.P.A.

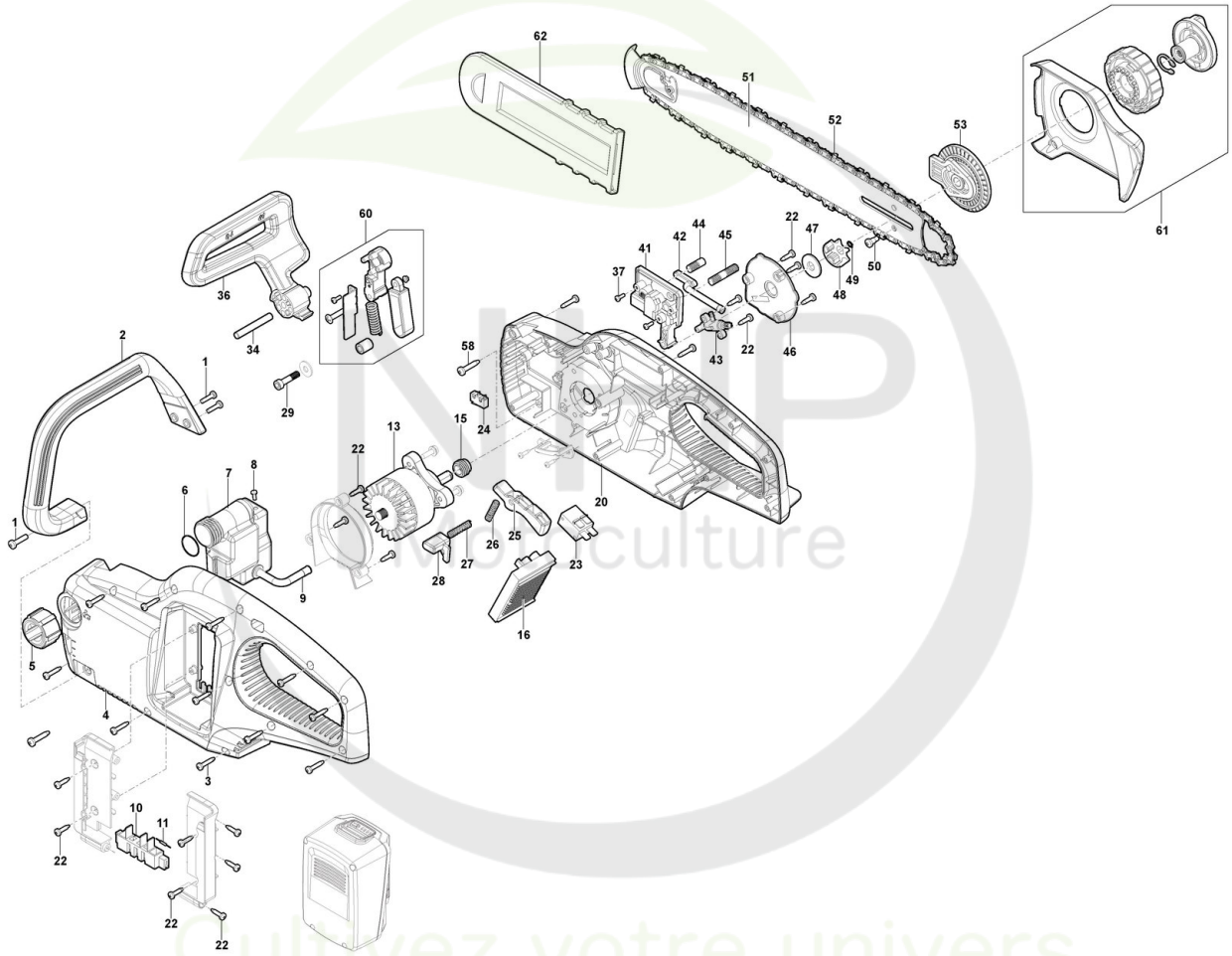

Copyright ST. S.P.A.

Tronçonneuse Batterie

Réf. N°	Q.té :	Code article	Description	Articles	De	Jusqu'à
1	3	118800189/0 cliquez ici	Vis			
2	1	118806253/0 cliquez ici	Poignée Secondaire			
3	13	112728124/0 cliquez ici	Vis - Torx autotaraudeuse à tête cylindrique M4,2x16			
4	1	118806254/0 cliquez ici	Carter Gauche			
5	1	118806255/0 cliquez ici	Bouchon D'Huile			
6	1	118806256/0 cliquez ici	Anneau De Tenue			
7	1	118806257/0 cliquez ici	Réservoir Huile			
8	1	118806258/0 cliquez ici	Vanne Évent Réservoir			
9	1	118806259/0 cliquez ici	Tube d'Huile			
10	1	118811080/0 cliquez ici	connecteur de batterie			
11	1	118806260/0 cliquez ici	Résistance Électrique			
13	1	118806261/0 cliquez ici	Moteur Électrique			
15	1	118806262/0 cliquez ici	Engrenage			
16	1	118806263/0 cliquez ici	Carte Electronique			
20	1	118806264/0 cliquez ici	Carter Droit			
23	1	118806265/0 cliquez ici	Interrupteur			
24	1	118806266/0 cliquez ici	Interrupteur			
25	1	118806267/0 cliquez ici	Levier Commande Interrup.			
26	1	118806268/0 cliquez ici	Ressort			
27	1	118806269/0 cliquez ici	Ressort			
28	1	118806270/0 cliquez ici	Bouton			
29	1	2132180	Vis			
34	1	118806271/0 cliquez ici	Pivot			
36	1	118806272/0 cliquez ici	Protège-Main			
41	1	118806273/0 cliquez ici	Plaque Base Guide			
42	1	118806274/0 cliquez ici	Tube d'Huile			
43	1	118806275/0 cliquez ici	Pompe À Huile			
44	1	118806276/0 cliquez ici	Boulon			
45	1	118806277/0 cliquez ici	Boulon			
46	1	118806278/0 cliquez ici	Protege-Poussiere			
47	1	118806279/0 cliquez ici	Rondelle en Feutre			
48	1	118806280/0 cliquez ici	Pignon			
49	1	112524005/0 cliquez ici	Rondelle			
50	1	118806293/0 cliquez ici	Vis d'arbre			
51	1	118806294/0 cliquez ici	Guide-Chaîne 10"			
52	1	118806299/0 cliquez ici	Chaîne 10"-3/8"-40E			
53	1	118806281/0 cliquez ici	Kit de tension de chaîne			
58	1	112728903/0 cliquez ici	Vis			
60	1	118806282/0 cliquez ici	Ens. Frein Lames			
61	1	118806283/0 cliquez ici	Carter Chaîne			
62	1	118806481/0 cliquez ici	Protège-Guide			

Copyright ST. S.P.A.

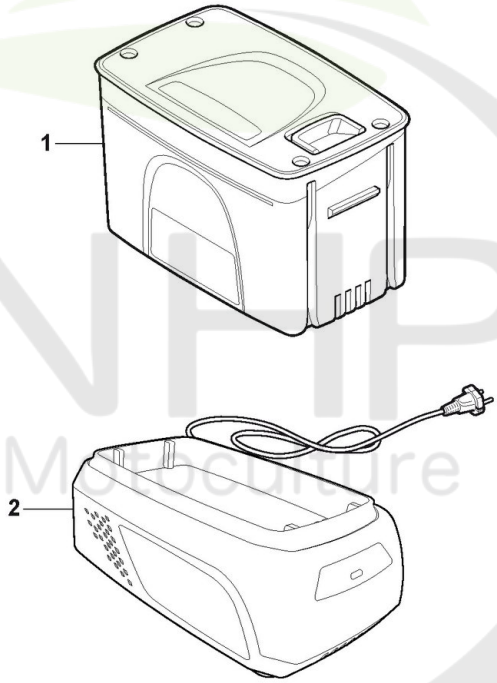

Please Note: These images are for illustrative purposes only.
For more info see descriptions.

NHP Motoculture
Cultivez votre univers

Copyright ST. S.P.A.

Batterie

Réf. N°	Q.té :	Code article	Description	Articles	De	Jusqu'à
1	1	271014008/ST1	Batterie 20V - 4Ah			
2	1	271028100/ST1	20V Double Chargeur - EU+BS prise			
2	1	271028200/26	20V Chargeur - EU+BS prise			

NHP Motoculture
Cultivez votre univers

Copyright ST. S.P.A.