Retrouvez cette pièce sur nhp-motoculture.fr en cliquant sur le numéro de référence

STIGA

955 (1998)

15-3525-11

Spare parts list
Reservdelar
Repuestos
Ersatzteile
Pièces détachées
Reserve onderdelen
Catalogo ricambi

NHP Motoculture
Cultivez votre univers

● Use ST. S.p.A. Genuine Spare Parts specified in the parts list for repair and/or replacement.
● The contents described in the parts list may change due to improvement.
● The drawings of the spare parts are only indicative And might Not represent the part in question exactly.
● The indications "right" - "left" - "front" - "rear" refer to the position of the operator when using the machine.
● When placing orders of parts for repair And/Or replacement, make sure that the illustrated parts list Is the one applying to the machine's year of manufacture, as shown on the identification plate attached to the machine.

All rights reserved. No part Of this material may be reproduced Or transmitted, in any form Or by any means, electronic Or mechanical, including photocopying, recording Or by any information storage And retrieval system, without permision in writing from ST. S.p.A.

Copyright ST. S.P.A.

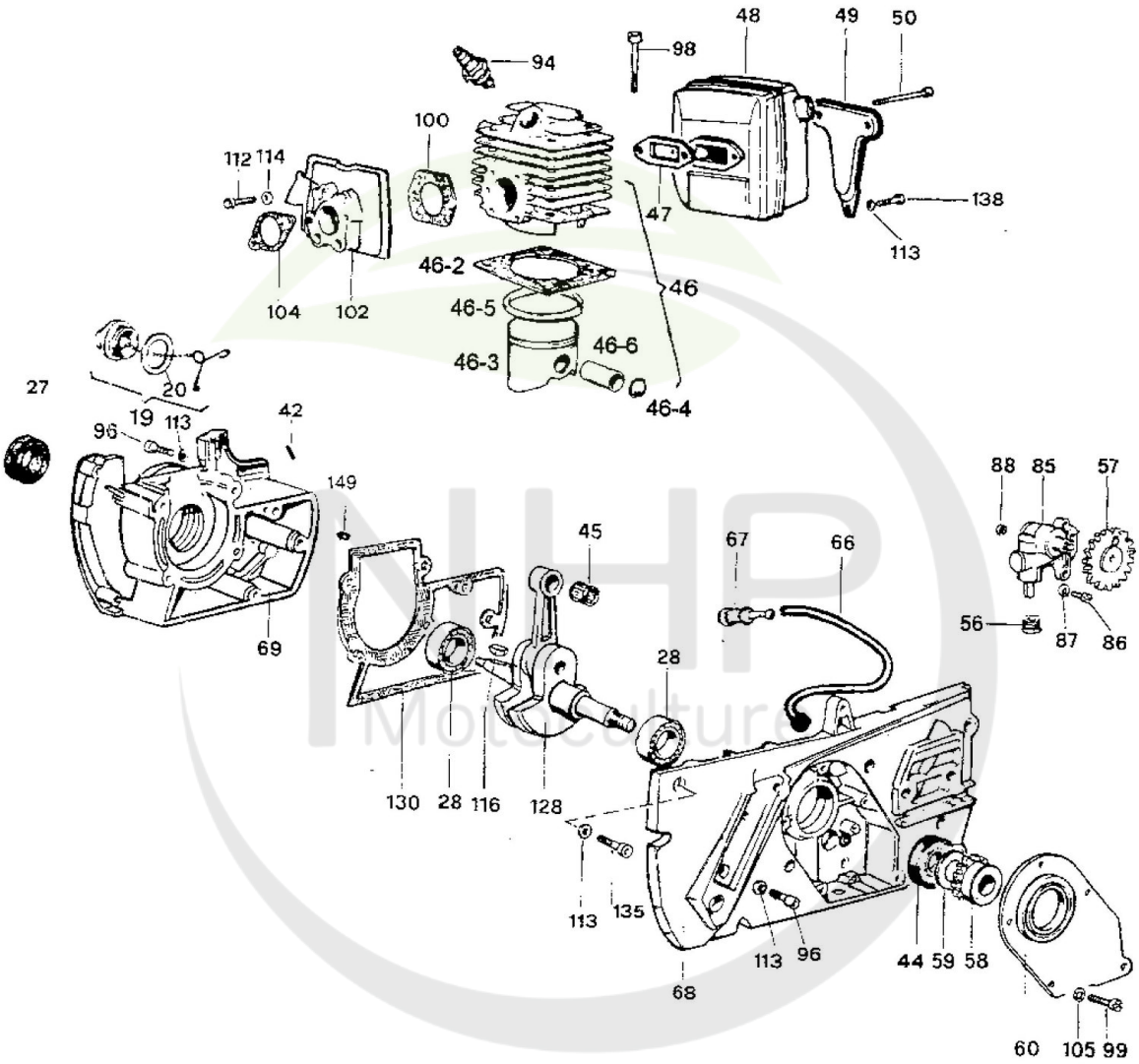

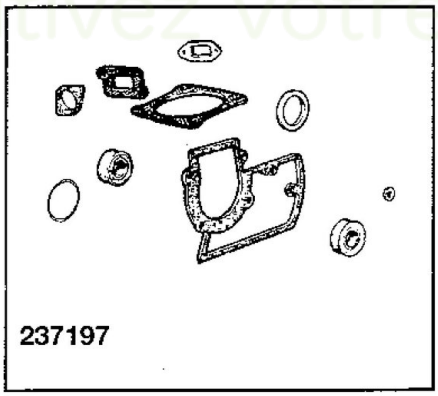

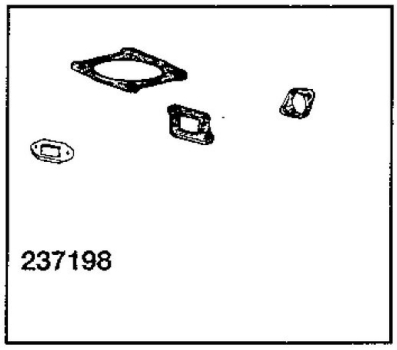

STIGA
651A
SPARE PARTS

Copyright ST. S.P.A.

Handle Fuel System

Réf. N°	Q.té :	Code article	Description	Articles	De	Jusqu'à
19	1	M227507 cliquez ici	Oil Cap Kit			
20	1	M227459 cliquez ici	Garniture Bouchon D'Huile			
27	1	M227540 cliquez ici	Anneau De Tenue			
28	2	M227541 cliquez ici	Roulement À Billes			
42	1	M236728 cliquez ici	Pivot			
44	1	M227499 cliquez ici	Anneau De Tenue			
45	1	M227335 cliquez ici	Roulement À Aiguilles			
46E	1	M227344 cliquez ici	Pointeau Piston	Pos. 46-6		
46A	1	M227393 cliquez ici	Garniture Cylindre	Pos. 46-2		
46B	1	M227510 cliquez ici	Piston	Pos. 46-3		
46	1	M227514 cliquez ici	Ens.Cylindre			
46D	1	M227543 cliquez ici	Collier Élastique	Pos. 46-5		
46C	2	M229544 cliquez ici	Seeger Ring	Pos. 46-4		
47	1	M227483 cliquez ici	Joint d'étanchéité			
48	1	M240654 cliquez ici	Silencieux			
49	1	M227491 cliquez ici	Support			
50	2	M227567 cliquez ici	Vis			
56	1	M227383 cliquez ici	Gear			
57	1	M227385 cliquez ici	Gear Driver			
58	1	M227387 cliquez ici	Gear			
59	1	M227388 cliquez ici	Entretoise			
60	1	M227390 cliquez ici	Oil Pump Cover			
66	1	M227461 cliquez ici	Tuyau D'Huile			
67	1	M227464 cliquez ici	Filtre À Huile			
68	1	M237007 cliquez ici	Crankcase Side-Clutch			
69	1	M237025 cliquez ici	Carter			
85	1	M227530 cliquez ici	Pompe À Hulle			
86	2	M229861 cliquez ici	Vis			
87	2	M227630 cliquez ici	Rondelle			
88	1	M235432 cliquez ici	Anneau De Tenue			
94	1	9400-0258-00 cliquez ici	Bougie (Cj7Y)	Champion CJ7Y		
96	9	M235806 cliquez ici	Vis			
98	4	M227565 cliquez ici	Vis			
99	5	M227611 cliquez ici	Vis			
100	1	M227395 cliquez ici	Joint d'étanchéité			
102	1	M240114 cliquez ici	Bride			
104	1	M227417 cliquez ici	Joint d'étanchéité			
105	5	M227627 cliquez ici	Rondelle			
112	2	M235803 cliquez ici	Vis			
113	4	M227626 cliquez ici	Rondelle			
114	4	M227627 cliquez ici	Rondelle			
116	1	M227631 cliquez ici	Clef			
128	1	M227330 cliquez ici	Arbre Moteur			
130	1	M227391 cliquez ici	Joint d'étanchéité			
135	1	M227563 cliquez ici	Vis			
138	1	M236381 cliquez ici	Vis			
149	1	M227497 cliquez ici	Pivot			
198	1	M237197 cliquez ici	Kit joint d'étanchéité			

Copyright ST. S.P.A.

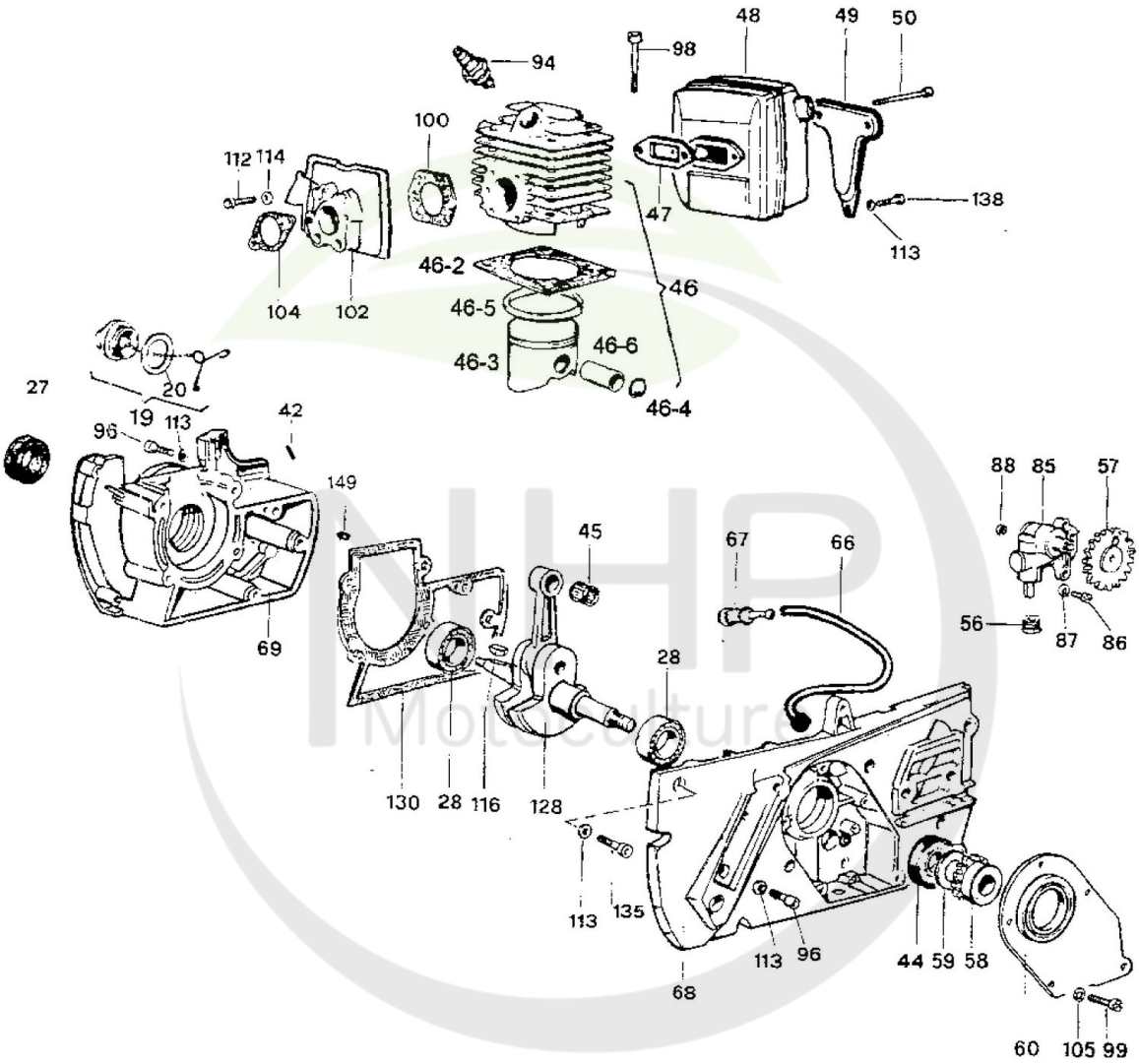

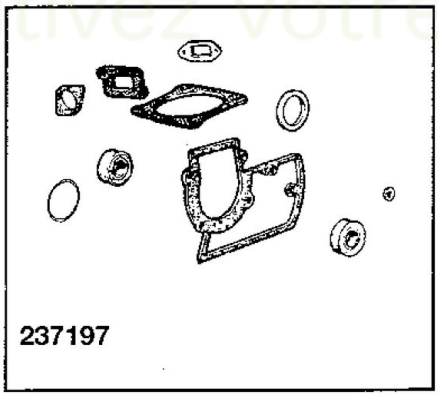

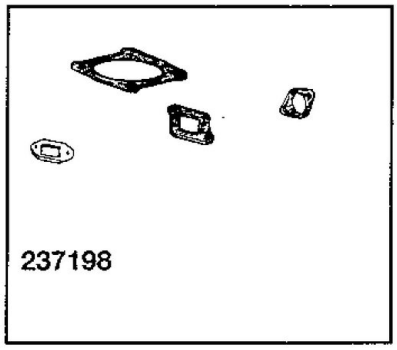

STIGA
651A
SPARE PARTS

Copyright ST. S.P.A.

Réf. N°	Q.té :	Code article	Description	Articles	De	Jusqu'à
199	1	M237198 cliquez ici	Kit joint d'étanchéité			

NHP Motoculture
Cultivez votre univers

Copyright ST. S.P.A.

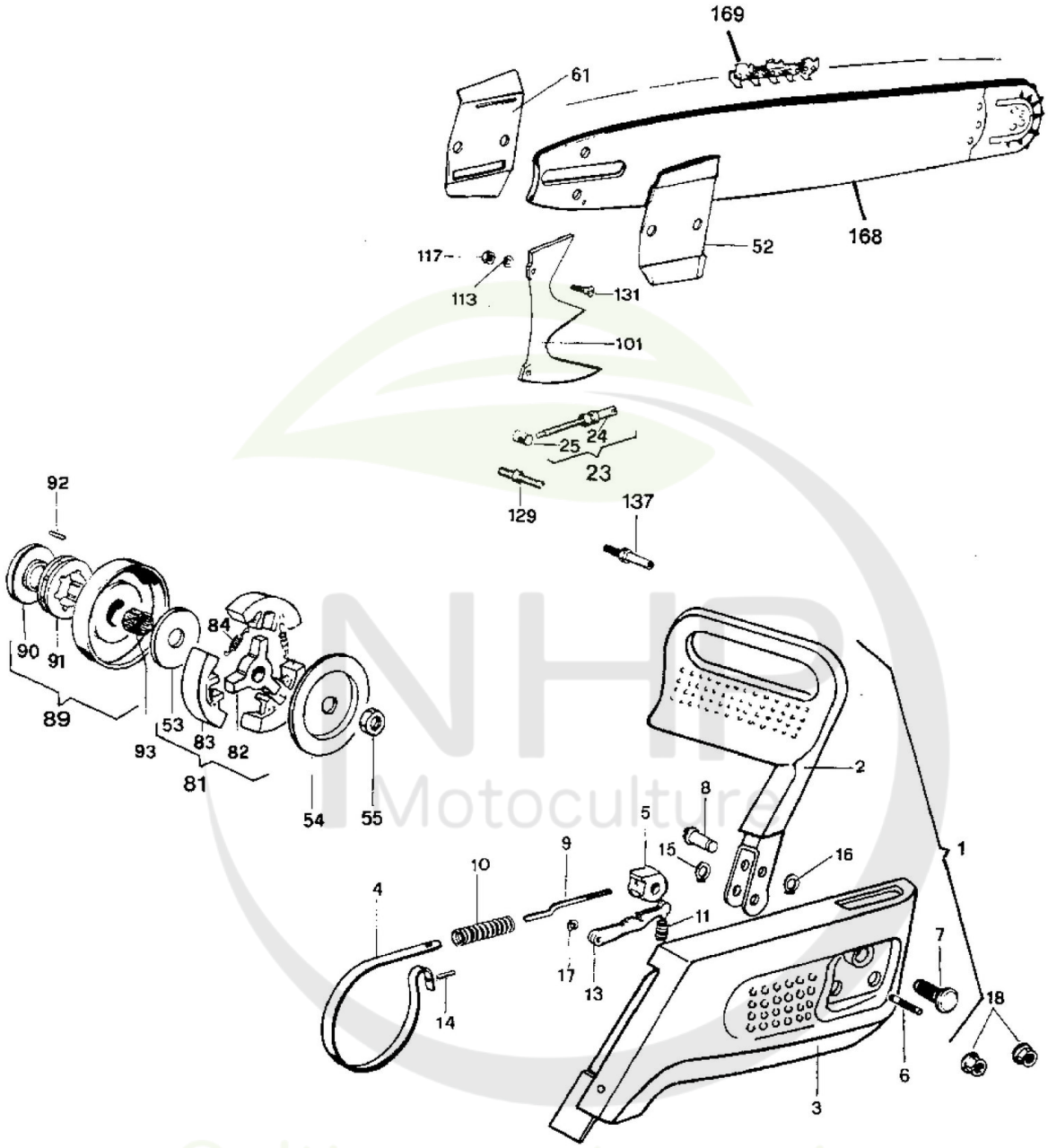

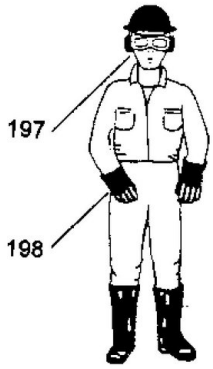

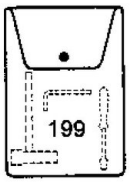

Copyright ST. S.P.A.

Bar-Chain Chain Brake

Réf. N°	Q.té :	Code article	Description	Articles	De	Jusqu'à
1	1	M240413 cliquez ici	Carter d'embrayage			
2	1	M227670 cliquez ici	Levier Frein Moteur			
3	1	M240412 cliquez ici	Carter d'embrayage			
4	1	M227348 cliquez ici	Bande Frein			
5	1	M227349 cliquez ici	Latch			
6	1	M227350 cliquez ici	Pivot			
7	1	M227351 cliquez ici	Pivot			
8	1	M227352 cliquez ici	Pivot			
9	1	M227353 cliquez ici	Tige			
10	1	M227355 cliquez ici	Ressort			
11	1	M240690 cliquez ici	Ressort			
13	1	M227521 cliquez ici	Latch			
14	1	M227523 cliquez ici	Pivot			
15	1	M227524 cliquez ici	Seeger Ring			
16	1	M235367 cliquez ici	Anneau Benzing			
17	1	M235811 cliquez ici	Clip			
18	2	M227762 cliquez ici	Ecrou			
23	1	M227516 cliquez ici	Chain Tension Kit			
24	1	M227365 cliquez ici	Vis			
25	1	M227366 cliquez ici	Ecrou			
52	1	M227369 cliquez ici	Plaquette			
53	1	M227362 cliquez ici	Plaquette			
54	1	M227363 cliquez ici	Plaquette			
55	1	M227364 cliquez ici	Ecrou			
61	1	M227368 cliquez ici	Plaquette			
81	1	M227519 cliquez ici	Ens. Embrayage			
82	1	M227358 cliquez ici	Clutch Rotor			
83	3	M227359 cliquez ici	Shoe-Clutch			
84	3	M227360 cliquez ici	Ressort			
84	2	M227360 cliquez ici	Ressort			
89	1	M227545 cliquez ici	Drum Sprocket (3/8)	"""3/8"""""""		
90	1	M227389 cliquez ici	Plaquette			
91	1	M227547 cliquez ici	Cloche Friction	"""3/8"""""""		
92	1	M227548 cliquez ici	Pivot			
93	1	M227329 cliquez ici	Roulement À Aiguilles			
101	1	M227371 cliquez ici	Cliquet			
113	2	M227626 cliquez ici	Rondelle			
117	2	M235642 cliquez ici	Ecrou			
129	2	M227370 cliquez ici	Bar Bolt			
131	2	M227616 cliquez ici	Vis			
137	1	M227367 cliquez ici	Chain breaker			
168A	1	M240112 cliquez ici	Plastic Guard 16inch	Ej ill/not ill.		
168	1	M247101B cliquez ici	Guide-Chaîne 16inch	"""16"""" (3/8"""")"""		
169	1	M225738BS cliquez ici	Chaîne	"""3/8"""" (SPR 378 G)"""		
197	1	M228988 cliquez ici	Face protector			
198	1	M246522 cliquez ici	Gloves			
199	1	M227556 cliquez ici	Tool Kit (955)			

Copyright ST. S.P.A.

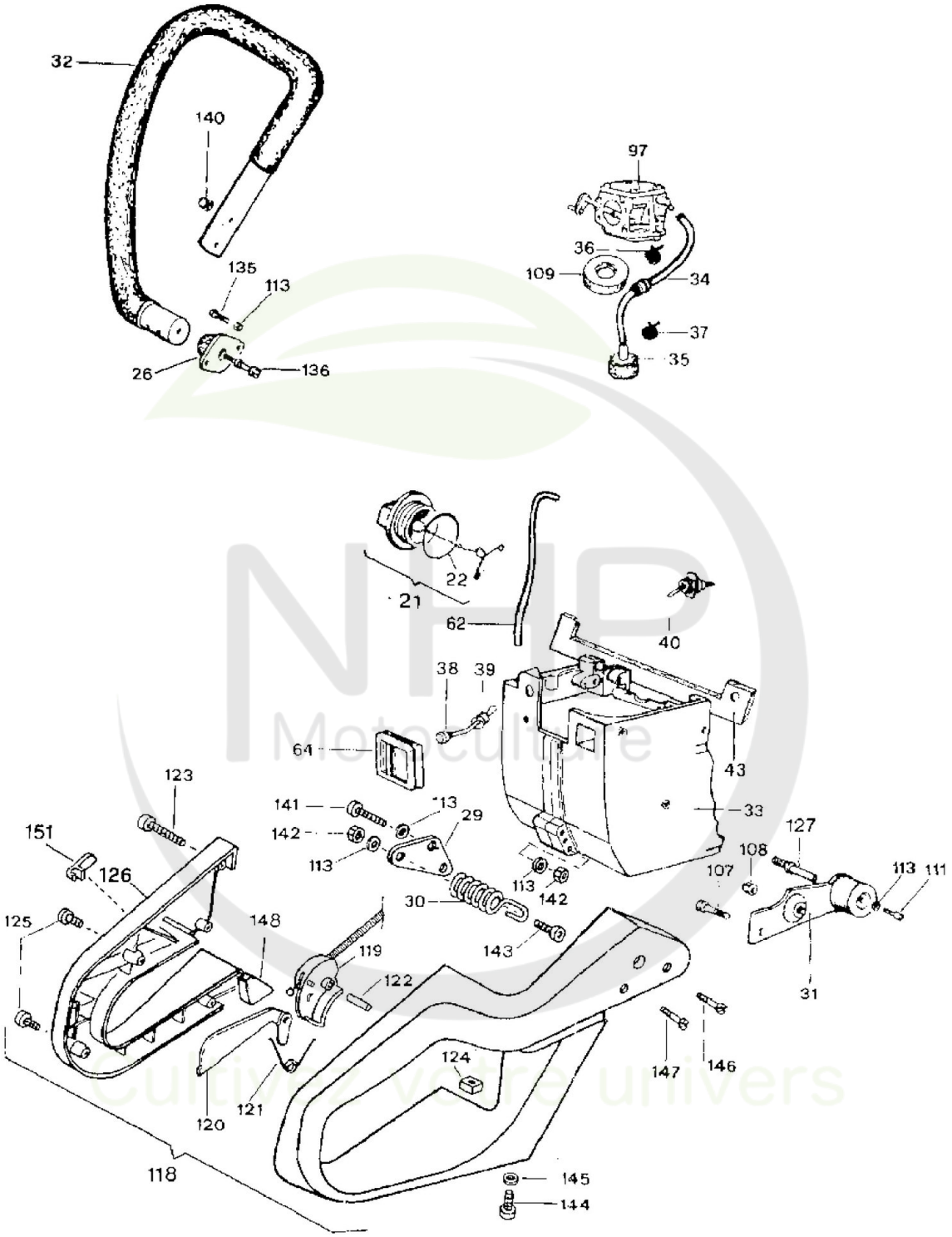

STIGA
653A
SPARE PARTS

Copyright ST. S.P.A.

Hedge Trimmer Chassis

Réf. N°	Q.té :	Code article	Description	Articles	De	Jusqu'à
21	1	M227508 cliquez ici	Bouhcon Mélange			
22	1	M227420 cliquez ici	Garniture Bouchon D'Huile			
26	1	M227301 cliquez ici	Poignée de montage			
29	1	M227676 cliquez ici	Plaquette			
30	1	M240036 cliquez ici	Ressort			
31	1	M227307 cliquez ici	Poignée de montage			
32	1	M227677 cliquez ici	Handle-Fromt			
33	1	M237057 cliquez ici	Réservoir à carburant			
34	1	M227406 cliquez ici	Tube Essence			
35	1	M227407 cliquez ici	Filtre Carburant			
36	1	M227408 cliquez ici	Etrier			
37	1	M227409 cliquez ici	Etrier			
38	1	M227414 cliquez ici	Air Choke			
39	1	M227415 cliquez ici	Caoutchouc			
40	1	M227552 cliquez ici	Interrupteur			
43	1	M227418 cliquez ici	Seal			
62	1	M227411 cliquez ici	Hose			
64	1	M227437 cliquez ici	Baffle			
97	1	M240204 cliquez ici	Carburateur	Walbro WJ45		
107	1	M227144 cliquez ici	Vis			
108	2	M235642 cliquez ici	Ecrou			
109	1	M227424 cliquez ici	Seal			
111	1	M236381 cliquez ici	Vis			
113	6	M227626 cliquez ici	Rondelle			
118	1	M246175 cliquez ici	Rear Handle Kit			
119	1	M240119 cliquez ici	Gas Lever Kit			
120	1	M227442 cliquez ici	Safety Trigger			
121	1	M227443 cliquez ici	Ressort			
122	1	M227445 cliquez ici	Pivot			
123	1	M227801 cliquez ici	Vis			
124	1	M229524 cliquez ici	Ecrou			
125	3	M240862 cliquez ici	Vis			
126	1	M240418 cliquez ici	Demi Poignee			
127	1	M227313 cliquez ici	Boulon			
135	2	M227563 cliquez ici	Vis			
136	1	M227452 cliquez ici	Vis			
140	1	M235642 cliquez ici	Ecrou			
141	2	M235530 cliquez ici	Vis			
142	3	M235642 cliquez ici	Ecrou			
143	1	M235803 cliquez ici	Vis			
144	1	M240845 cliquez ici	Vis			
145	1	M227259 cliquez ici	Rondelle			
146	1	M235806 cliquez ici	Vis			
147	1	M235803 cliquez ici	Vis			
148	1	M227904 cliquez ici	Caoutchouc			
151	1	M240683 cliquez ici	Handle Cap			

Copyright ST. S.P.A.

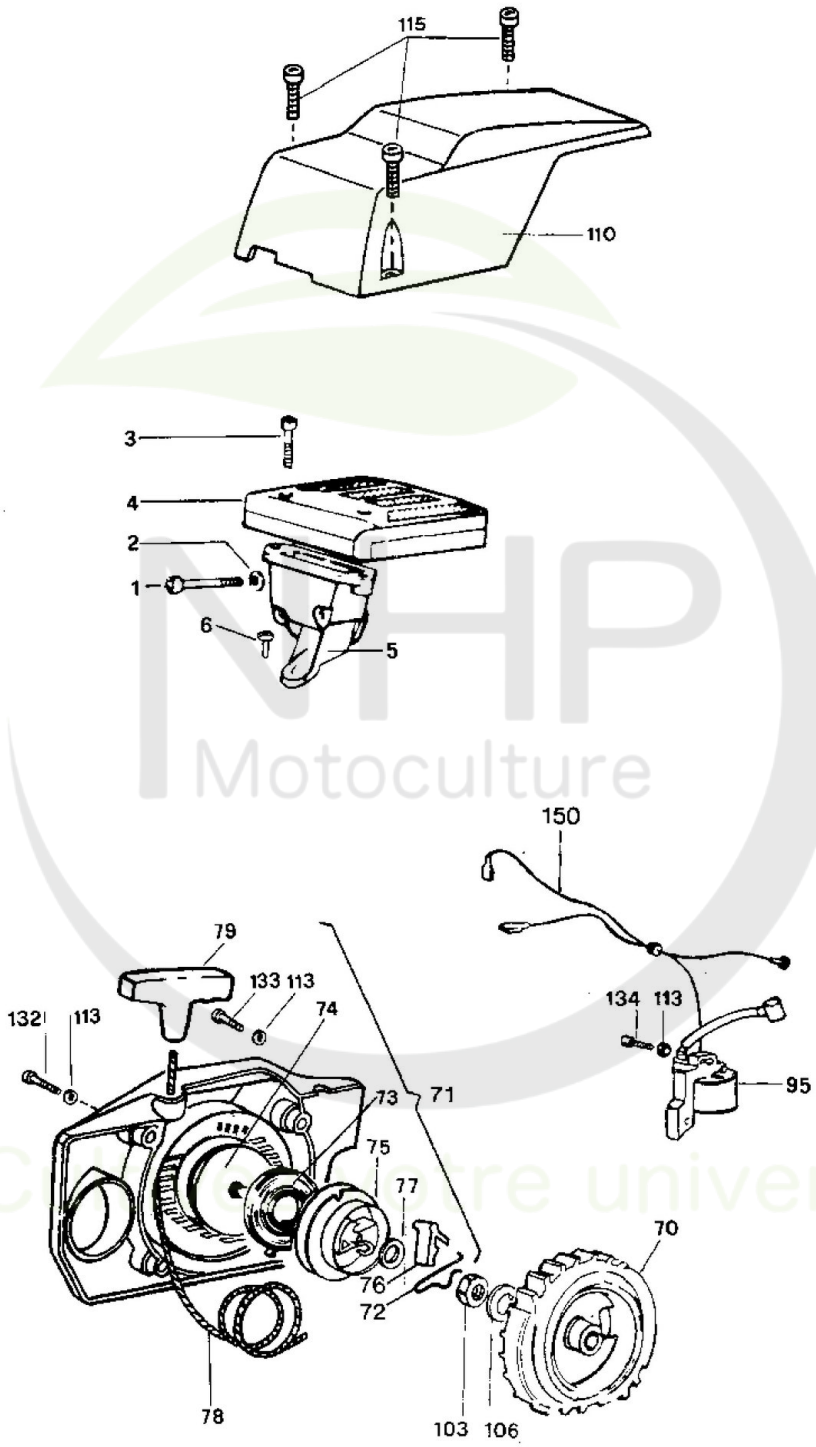

Copyright ST. S.P.A.

Air Filter Starter Ignition

Réf. N°	Q.té :	Code article	Description	Articles	De	Jusqu'à
1	2	M227566 cliquez ici	Vis			
2	2	M227629 cliquez ici	Rondelle			
3	2	M227458 cliquez ici	Vis			
4	1	M227561 cliquez ici	Filtre À Air			
5	1	M227316 cliquez ici	Support Filtre À Air			
6	1	M227621 cliquez ici	Vis			
6	1	M235802 cliquez ici	Vis			
70	1	M227500 cliquez ici	Volant Aimant			
71	1	M240416 cliquez ici	Starter Kit			
72	1	M240485 cliquez ici	Ressort			
73	1	M227300 cliquez ici	Ressort			
74	1	M227467 cliquez ici	Ressort			
75	1	M227468 cliquez ici	Poulie Démarrage			
76	1	M240484 cliquez ici	Cliquet De Lanceur			
77	1	M227470 cliquez ici	Entretoise			
78	1	M227471 cliquez ici	Câble De Lanceur	3,5 x 1270 mm		
79	1	M240884 cliquez ici	Handle			
95	1	M240483 cliquez ici	Ignition			
103	1	M227624 cliquez ici	Ecrou			
106	1	M227628 cliquez ici	Rondelle			
110	1	M227666 cliquez ici	Couvre-Filtre À Air			
113	3	M227626 cliquez ici	Rondelle			
115	3	M227458 cliquez ici	Vis			
132	2	M235530 cliquez ici	Vis			
133	2	M235803 cliquez ici	Vis			
134	2	M235806 cliquez ici	Vis			
150	1	M240696 cliquez ici	Câble Accélérateur			

NHP Motoculture
Cultivez votre univers

Copyright ST. S.P.A.

WALBRO WJ 45

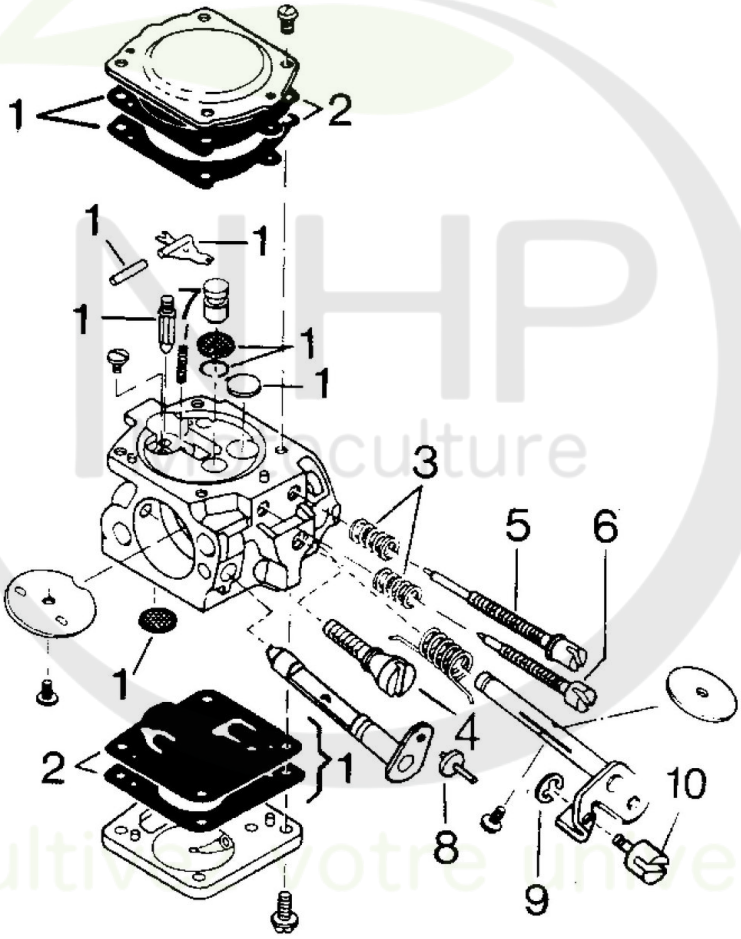

Copyright ST. S.P.A.

Carburettor Walbro Wj45

Réf. N°	Q.té :	Code article	Description	Articles	De	Jusqu'à
0	1	M240204 cliquez ici	Carburateur			
1	1	M237212 cliquez ici	Kit Réparation			
2	1	M237211 cliquez ici	Kit Membrane Carburateur			
3	2	M229927 cliquez ici	Ressort			
4	1	M237201 cliquez ici	Vis			
5	1	M237202 cliquez ici	Needle HI			
6	1	M229930 cliquez ici	Needle HI			
7	1	M237203 cliquez ici	Ressort			
8	1	M227425 cliquez ici	Swivel			
9	1	M240219 cliquez ici	Anneau Benzing			
10	1	M240218 cliquez ici	Wire Holder			

NHP Motoculture
Cultivez votre univers

Copyright ST. S.P.A.