Retrouvez cette pièce sur nhp-motoculture.fr en cliquant sur le numéro de référence

STIGA

1500 (1999)

15-3215-11

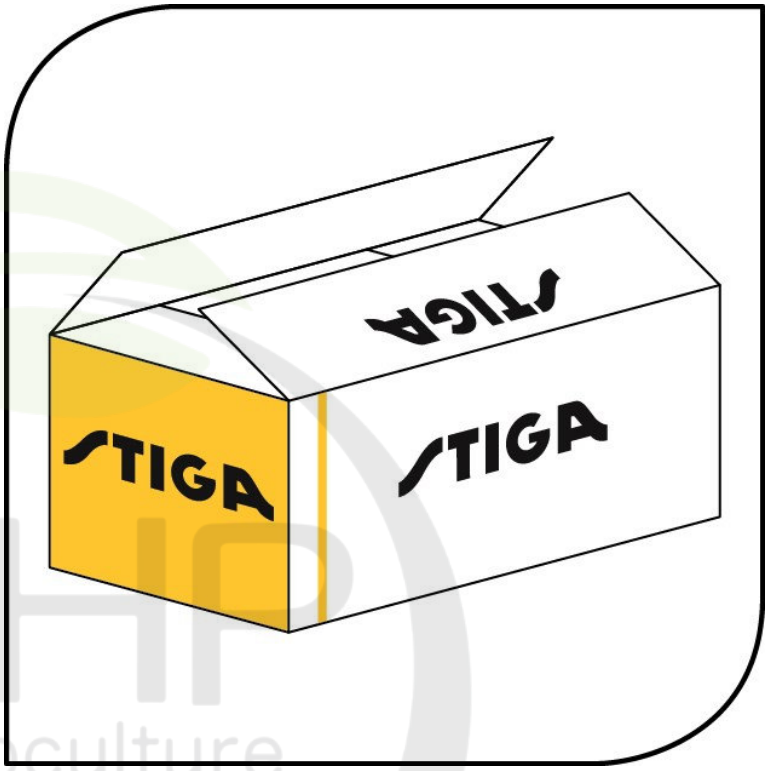

Spare parts list
Reservdelar
Repuestos
Ersatzteile
Pièces détachées
Reserve onderdelen
Catalogo ricambi

NHP Motoculture
Cultivez votre univers

● Use ST. S.p.A. Genuine Spare Parts specified in the parts list for repair and/or replacement.
● The contents described in the parts list may change due to improvement.
● The drawings of the spare parts are only indicative And might Not represent the part in question exactly.
● The indications "right" - "left" - "front" - "rear" refer to the position of the operator when using the machine.
● When placing orders of parts for repair And/Or replacement, make sure that the illustrated parts list Is the one applying to the machine's year of manufacture, as shown on the identification plate attached to the machine.

All rights reserved. No part Of this material may be reproduced Or transmitted, in any form Or by any means, electronic Or mechanical, including photocopying, recording Or by any information storage And retrieval system, without permision in writing from ST. S.p.A.

Copyright ST. S.P.A.

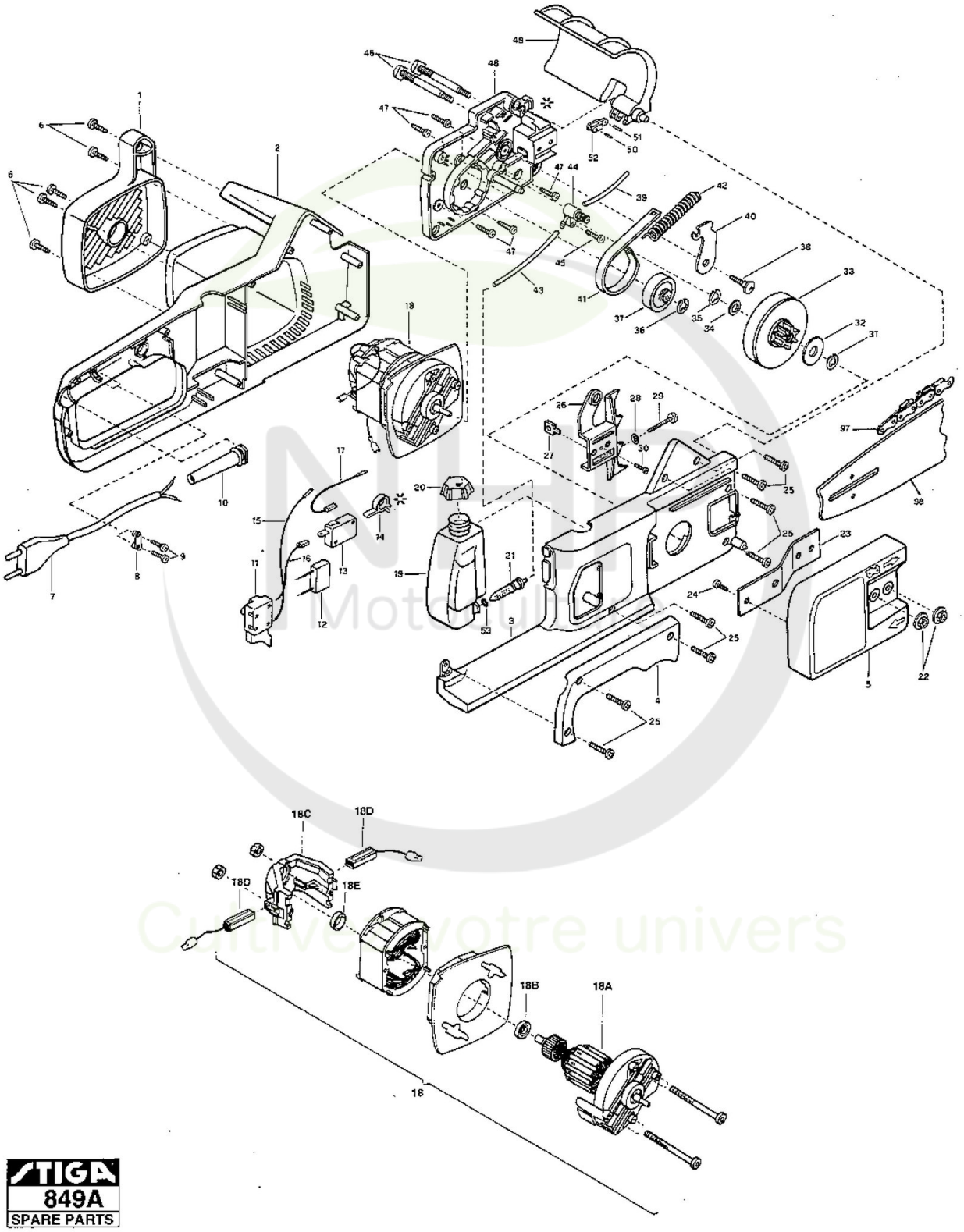

Copyright ST. S.P.A.

Tronçonneuse Elettrinique

Réf. N°	Q.té :	Code article	Description	Articles	De	Jusqu'à
1	1	M241063 cliquez ici	Cover			
2	1	M241049 cliquez ici	Motor Housing-L.H.			
3	1	M241061 cliquez ici	Motor Housing-R.H.			
4	1	M241062 cliquez ici	Handle			
5	1	M247596 cliquez ici	Protège-Guide			
6	5	M240862 cliquez ici	Vis			
7	1	M241050 cliquez ici	Connection Lead			
8	1	M241052 cliquez ici	Crochet de câble			
9	2	M241077 cliquez ici	Vis			
10	1	M241051 cliquez ici	Caoutchouc			
11	1	M241053 cliquez ici	Levier Accélérateur			
12	1	M240794 cliquez ici	Condensateur			
13	1	M229797 cliquez ici	Microinterrupteur			
14	1	M241048 cliquez ici	Levier			
15	1	M241055 cliquez ici	Fil			
16	1	M241056 cliquez ici	Fil			
17	1	M241057 cliquez ici	Fil			
18E	1	M00216400 cliquez ici	Entretoise			
18B	1	M00216404 cliquez ici	Coussinet			
18D	2	M00248956 cliquez ici	Brosse, Moteur Électrique			
18C	1	M00248957 cliquez ici	Brush Holder			
18A	1	M00258744 cliquez ici	Armature			
18	1	M241031 cliquez ici	Moteur Électrique			
19	1	M241059 cliquez ici	Réservoir Huile			
20	1	M241060 cliquez ici	Bouchon Huile			
21	1	M241070 cliquez ici	Filtre À Huile			
22	2	M235217 cliquez ici	Ecrou			
23	1	M241066 cliquez ici	Etrier			
24	1	M241077 cliquez ici	Vis			
25	8	M240862 cliquez ici	Vis			
26	1	M241036 cliquez ici	Cliquet			
27	1	M241037 cliquez ici	Ecrou			
28	1	M235367 cliquez ici	Anneau Benzing			
29	1	M241167 cliquez ici	Vis			
30	1	M229082 cliquez ici	Vis			
31	1	M229137 cliquez ici	Anneau Benzing			
32	1	M241075 cliquez ici	Rondelle			
33	1	M241038 cliquez ici	Gear			
34	1	M241074 cliquez ici	Rondelle			
35	1	M229137 cliquez ici	Anneau Benzing			
36	1	M241073 cliquez ici	Anneau Benzing			
37	1	M241041 cliquez ici	Pignon			
38	1	M241045 cliquez ici	Vis			
39	1	M227139 cliquez ici	Tube Essence			
40	1	M241044 cliquez ici	Etrier			
41	1	M40925-10 cliquez ici	Bande Frein			
42	1	M40925-23 cliquez ici	Ressort			
43	1	M229743 cliquez ici	Tube Essence			

Copyright ST. S.P.A.

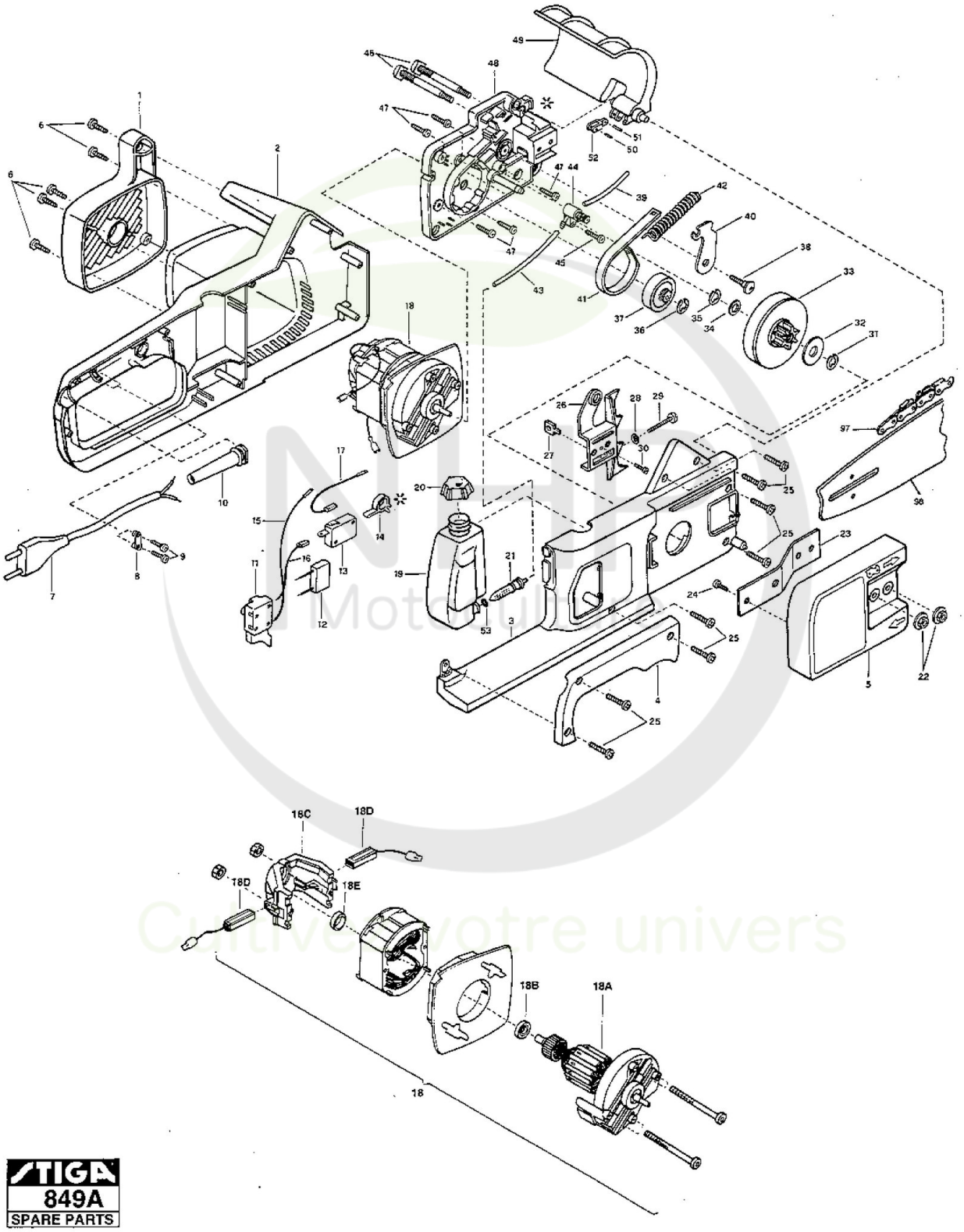

STIGA
849A
SPARE PARTS

Copyright ST. S.P.A.

Réf. N°	Q.té :	Code article	Description	Articles	De	Jusqu'à
44	1	M241183 cliquez ici	Pompe À Hulle			
45	1	M241077 cliquez ici	Vis			
46	2	M241035 cliquez ici	Bar Bolt			
47	5	M240862 cliquez ici	Vis			
48	1	M241029 cliquez ici	Moteur Support			
49	1	M247717 cliquez ici	Protection			
50	1	M229394 cliquez ici	Pivot			
51	1	M241144 cliquez ici	Pivot			
52	1	M241043 cliquez ici	Link			
53	1	M241126 cliquez ici	Anneau De Tenue			
97	1	M202631BS cliquez ici	Chaîne	"""MP 370 GL (3/8"""")"""		
98	1	M247099B cliquez ici	Guide-Chaîne 14inch	"""14"""" (3/8""""-0.050)"""		
99	1	M240111 cliquez ici	Plastic guard 14"	Ej ill/not ill.		

NHP Motoculture
Cultivez votre univers

Copyright ST. S.P.A.