ÉCLATÉ PIÈCES - YARD-MAN

Type de matériel : TRACTEUR DE PELOUSE

Modèle : FH 125

N° de production : 13A-526-643

Année : 1999

Composants électriques

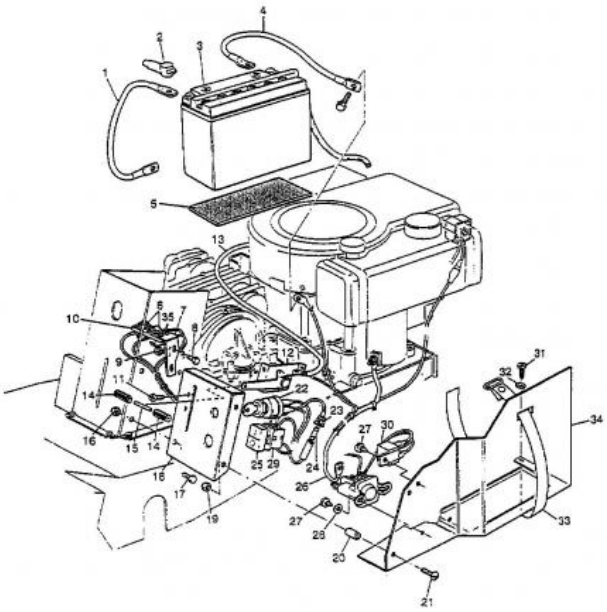

Repère	Référence		Désignation
8	710-1690		VIS
8	710-1690		VIS
9	712-0691	CLIQUEZ ICI	ECROU HEXAGONAL
9	712-0691	CLIQUEZ ICI	ECROU HEXAGONAL
19	712-0675		ECROU
28	736-0602		RONDELLE
32	736-0685		RONDELLE

Cultivez votre univers

Transmission hydrostatique

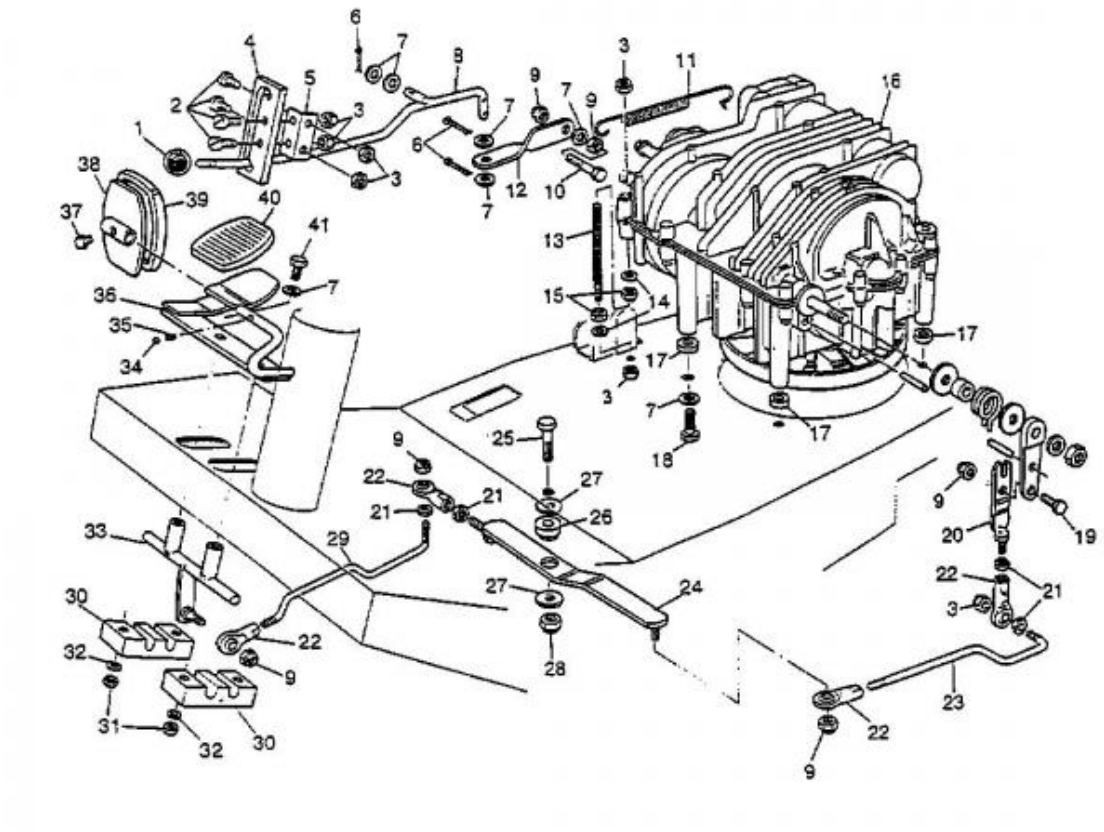

Repère	Référence		Désignation
3	712-0691	CLIQUEZ ICI	ECROU HEXAGONAL
3	712-0691	CLIQUEZ ICI	ECROU HEXAGONAL
7	736-0700		RONDELLE A8.4 DIN 125
9	712-0690		ECROU HEXAGONAL
10	710-1682		VIS
10	710-1682		VIS
14	736-0685		RONDELLE
14	736-0685		RONDELLE
15	712-0689		ECROU HEXAGONAL
19	710-1681		VIS ¡ SIX PANS CREUX
28	712-0637		ECROU

NHP Motoculture
Cultivez votre univers

Volant, Lenksäule, Räder avant

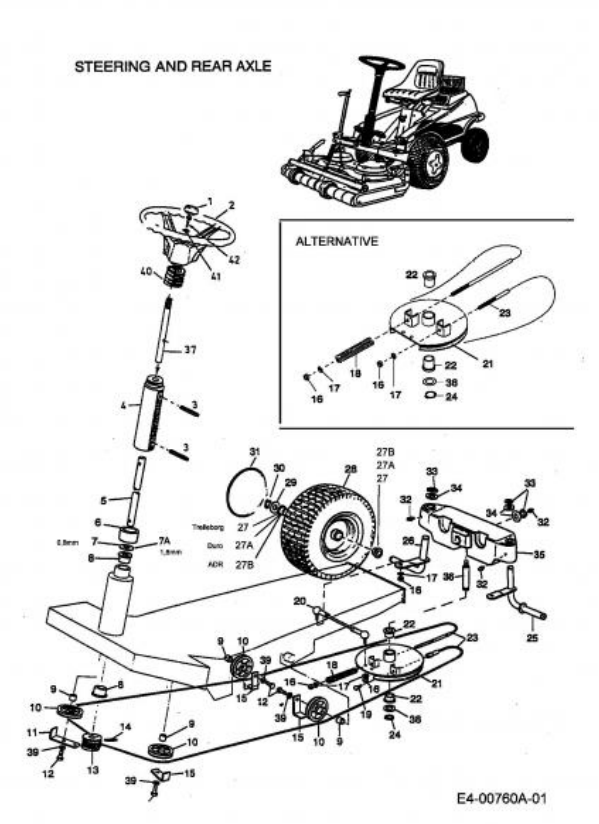

Repère	Référence		Désignation
1	731-0220		COUVERCLE / VOLANT
2	631-0027A		VOLANT
16	712-0690		ECROU HEXAGONAL
17	736-0700		RONDELLE A8.4 DIN 125
31	734-1613A		ENJOLIVEUR 6" gris
39	736-0734		RONDELLE
40	DIESES PRODUKT WIRD MIR LEIDER NICHT MEHR ANGEBOTEN		SOUFFLET EN CAOUTCHOUC
41	736-0242	CLIQUEZ ICI	RONDELLE CONIQUE.340X.872X.060
42	710-0643	CLIQUEZ ICI	VIS HEX.: 5/16-18:1.00:GR5

NHP Motoculture
Cultivez votre univers

Mähantrieb

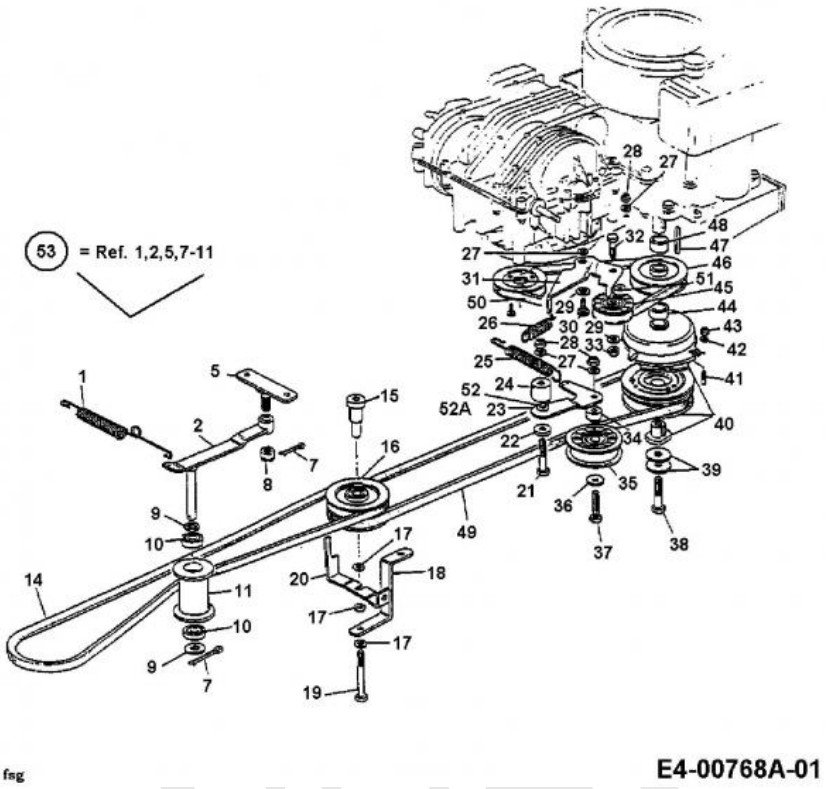

Repère	Référence	Désignation
9	24.6273.41	RONDELLE
14	000.75.945	COURROIE
17	736-0734	RONDELLE
17	736-0734	RONDELLE
21	21.1443.78	VIS
27	736-0700	RONDELLE A8.4 DIN 125
27	736-0700	RONDELLE A8.4 DIN 125
28	712-0690	ECROU HEXAGONAL
28	712-0690	ECROU HEXAGONAL
33	712-0637	ECROU
37	710-1703	VIS ¡ SIX PANS CREUX

NHP Motoculture
Cultivez votre univers

Plateau de coupe F 125/FH 125

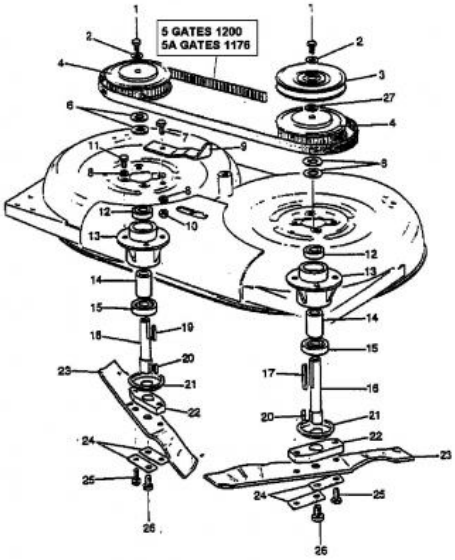

Repère	Référence	Désignation
1	710-1681	VIS ¡ SIX PANS CREUX
1	710-1681	VIS ¡ SIX PANS CREUX
8	736-0700	RONDELLE A8.4 DIN 125
10	712-0690	ECROU HEXAGONAL
12	26.1027.53	ROULEMENT
25	710-1682	VIS
26	710-1785	VIS

NHP Motoculture
Cultivez votre univers

Levage du plateau de coupe

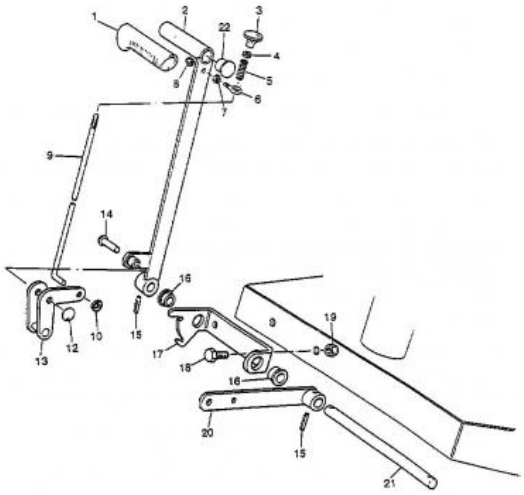

Repère	Référence	Désignation
4	712-0689	ECROU HEXAGONAL
7	712-0638	ECROU
8	712-0675	ECROU
18	710-1785	VIS
19	712-0637	ECROU

NHP Motoculture
Cultivez votre univers

Levage du plateau de coupe

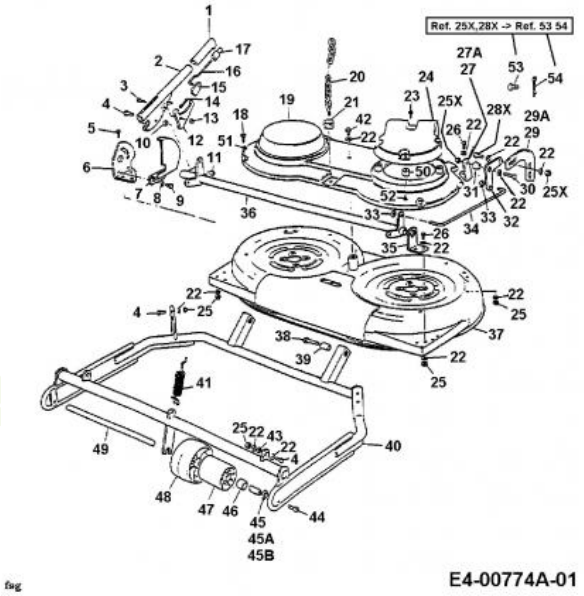

Repère	Référence		Désignation
3	710-1753		VIS
4	710-1682		VIS
4	710-1682		VIS
5	710-1681		VIS ¡ SIX PANS CREUX
5	710-1681		VIS ¡ SIX PANS CREUX
8	736-0685		RONDELLE
11	712-0690		ECROU HEXAGONAL
11	712-0690		ECROU HEXAGONAL
11	712-0690		ECROU HEXAGONAL
13	712-0691	CLIQUEZ ICI	ECROU HEXAGONAL
22	736-0700		RONDELLE A8.4 DIN 125
30	710-1733		VIS
42	710-1714		VIS A SIX PANS CREUX
51	736-0602		RONDELLE

NHP Motoculture
Cultivez votre univers

Châssis, Stoßstange, Verkleidung

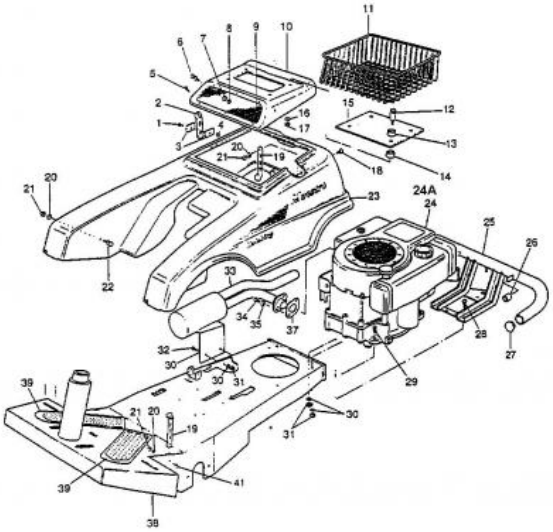

Repère	Référence	Désignation
7	736-0602	RONDELLE
7	736-0602	RONDELLE
7	736-0602	RONDELLE
8	712-0675	ECROU
8	712-0675	ECROU
8	712-0675	ECROU
28	710-1681	VIS ¡ SIX PANS CREUX
29	710-1733	VIS
30	736-0700	RONDELLE A8.4 DIN 125
30	736-0700	RONDELLE A8.4 DIN 125
31	712-0690	ECROU HEXAGONAL
41	710-1797	VIS

NHP Motoculture
Cultivez votre univers

Siège

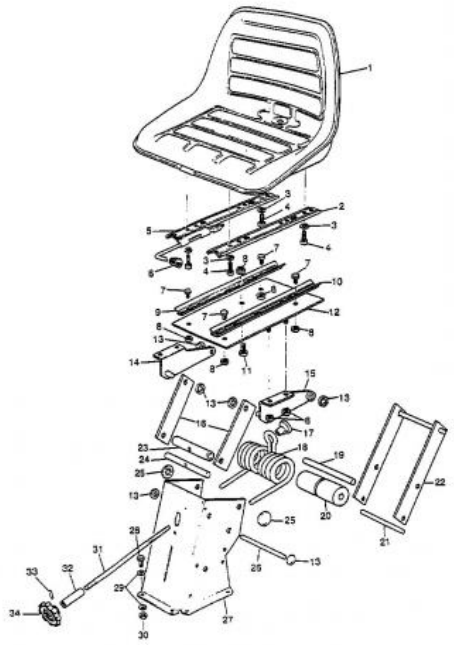

Repère	Référence	Désignation
3	736-0700	RONDELLE A8.4 DIN 125
3	736-0700	RONDELLE A8.4 DIN 125
4	710-1682	VIS
4	710-1682	VIS
8	712-0690	ECROU HEXAGONAL
8	712-0690	ECROU HEXAGONAL
11	710-1681	VIS ¡ SIX PANS CREUX

NFP Motoculture
Cultivez votre univers

Essieu avant

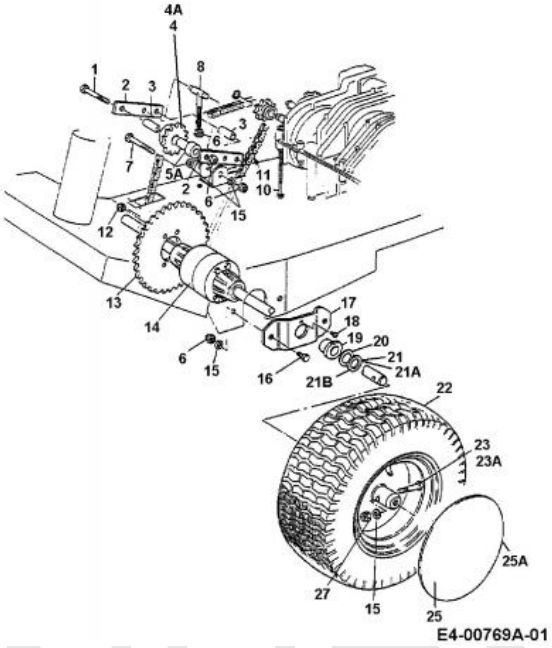

Repère	Référence	Désignation
1	21.1443.78	VIS
6	712-0690	ECROU HEXAGONAL
6	712-0690	ECROU HEXAGONAL
15	736-0700	RONDELLE A8.4 DIN 125
16	710-1682	VIS
19	710-1733	VIS
25	734-1615A	ENJOLIVEUR 8" GRIS
25A	727-0425A	CLIP ENJOLIVEUR

NHP Motoculture
Cultivez votre univers