ÉCLATÉ PIÈCES - YARD-MAN

Type de matériel : TRACTEUR DE PELOUSE

Modèle : TN 7160

N° de production : 136T764N643

Année : 1996

Soulever le panier collecteur

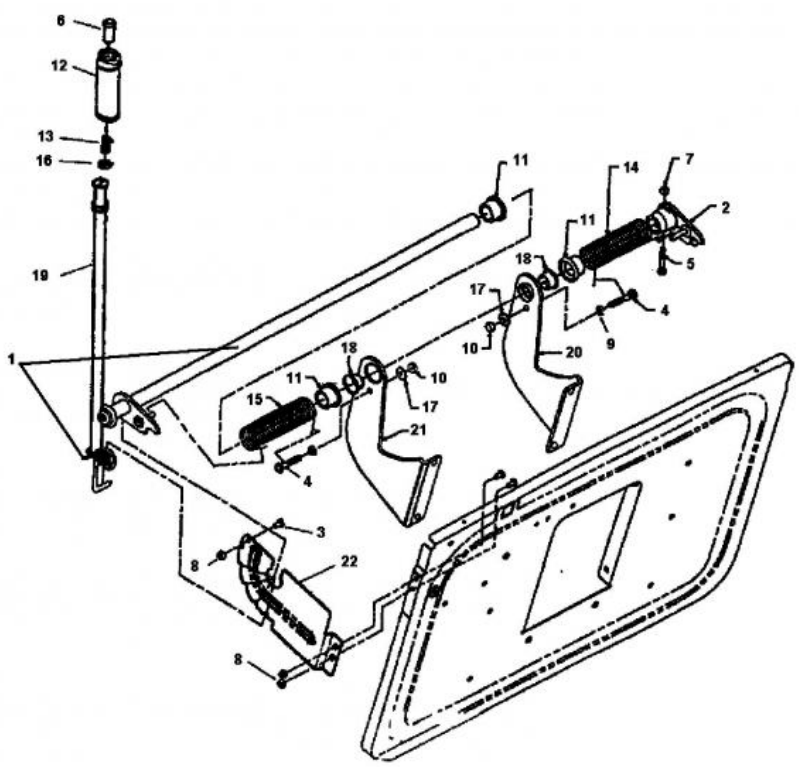

Repère	Référence		Désignation
3	710-0286		VIS
6	711-0642A		BOUTON / LEVIER
7	712-0117		ECROU HEXAGONAL 1/4-28:GR A
8	712-0324	CLIQUEZ ICI	ECROU HEX.:1/4-20:GR8:NYLON
9	712-3025		ECROU 5/16-24
10	712-3057	CLIQUEZ ICI	ECROU HEXAGONAL
11	731-1540	CLIQUEZ ICI	DOUILLE
12	731-3158		POIGNEE
13	732-0335		RESSORT
15	732-0739		RESSORT
16	736-3008		RONDELLE
17	736-0242	CLIQUEZ ICI	RONDELLE CONIQUE.340X.872X.060
18	741-0618		SUPPORT / BRIDE ,88ID X 1,00

Cultivez votre univers

Goulotte d'éjection

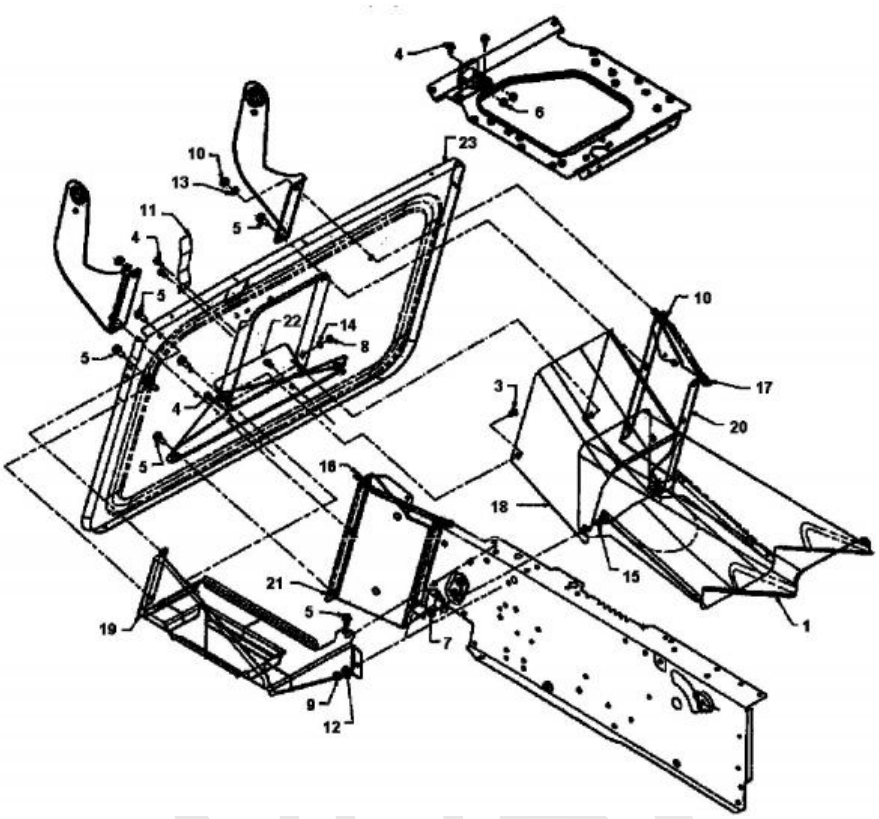

Repère	Référence		Désignation
2	710-3008		VIS 5/16-18:.75:GR5:STD
3	710-0167		VIS 1/4-20x.50" GR 1
4	710-0599	CLIQUEZ ICI	VIS A SIX PANS CREUX
5	710-0604A	CLIQUEZ ICI	VIS 5/16-18:0.625
6	712-0271	CLIQUEZ ICI	ECROU 1/4-20"+ DISQUE DENTE
7	712-04063	CLIQUEZ ICI	ECROU HEX. AVEC FLANC
8	712-3006	CLIQUEZ ICI	ECROU HEXAGONAL
9	712-3010	CLIQUEZ ICI	ECROU HEX. 5/16-18:GR5
10	712-3017	CLIQUEZ ICI	ECROU HEXAGONAL
11	732-0750A		LAMELLE: SÜCURITÜ DE BAC
12	736-0119	CLIQUEZ ICI	RONDELLE
13	736-0169	CLIQUEZ ICI	BAGUE ÜLASTIQUE
14	736-0329		RONDELLE GROWER
15	738-0140		VIS A EP.:.435 x.178-5/16 x.56

NHP Motoculture
Cultivez votre univers

Transmission

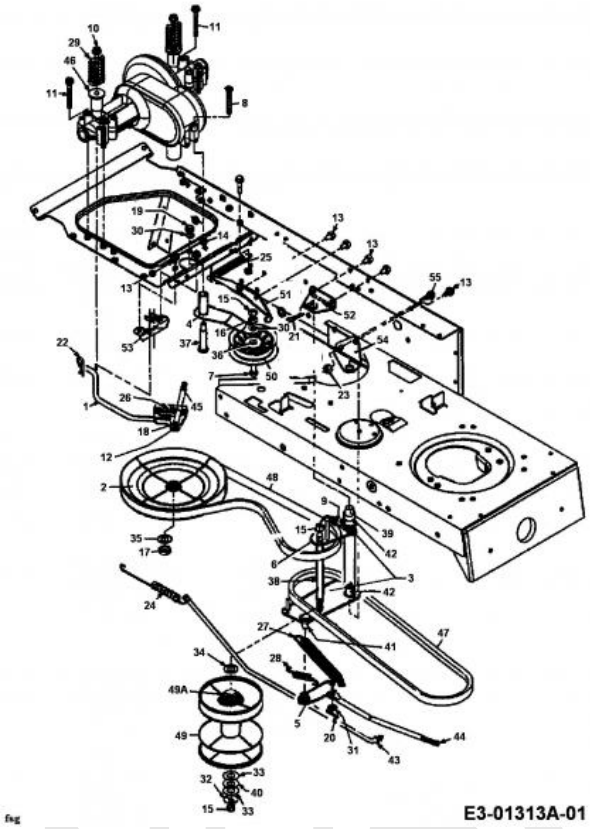

Repère	Référence		Désignation
2	656-0011		POULIE
5	683-0090-Z		LEVIER ZINGUE
7	710-0331		VIS
8	710-0395		VIS HHCS:5/16-18:2.25:GR2:STD
9	710-0599	CLIQUEZ ICI	VIS A SIX PANS CREUX
10	710-1035		VIS HEX.TTSEMS3/8-16:2.500HXLW
12	710-1194		VIS
13	710-0607	CLIQUEZ ICI	VIS HEX.TT5/16-18:.500HXINDWSh
14	712-0158		ECROU EX AF-43064
15	712-0241	CLIQUEZ ICI	ECROU HEX.: 3/8-24:GR5
16	712-0262	CLIQUEZ ICI	ECROU
17	712-3035		ECROU HEXAGONAL
19	712-3017	CLIQUEZ ICI	ECROU HEXAGONAL
20	714-0111	CLIQUEZ ICI	GOUPILLE FENDUE 3/32:1.0"
21	714-0147		GOUPILLE ¡ RESSORT:.125 X 1.75
22	714-0149B		GOUPILLE FENDUE 1/2"
23	712-04063	CLIQUEZ ICI	ECROU HEX. AVEC FLANC
24	732-0413	CLIQUEZ ICI	RESSORT DE TRACTION
25	732-0470A	CLIQUEZ ICI	RESSORT
26	732-0499	CLIQUEZ ICI	RESSORT
27	732-0556		RESSORT EX 732-0436

NHP Motoculture
Cultivez votre univers

Repère	Référence		Désignation
28	732-0568	CLIQUEZ ICI	RESSORT DE TRACTION
29	732-0735A		RESSORT DE SIEGE
30	736-0169	CLIQUEZ ICI	BAGUE ÜLASTIQUE
31	736-0275		RONDELLE
32	736-0331	CLIQUEZ ICI	RONDELLE CONIQUE
33	736-0355	CLIQUEZ ICI	RONDELLE
34	736-0414	CLIQUEZ ICI	RONDELLE TÜFLON
35	736-0427		RONDELLE
36	736-3010	CLIQUEZ ICI	RONDELLE
37	738-0509		AXE
38	738-0900	CLIQUEZ ICI	AXE
39	738-0901		AXE
41	ZUR ZEIT NICHT LIEFERBAR		DOUILLE DE PALIER À BRIDE
42	741-0495	CLIQUEZ ICI	BAGUE
47	754-0370	CLIQUEZ ICI	COURROIE MOTEUR/VARIATEUR
48	754-0444	CLIQUEZ ICI	COURROIE VARIATEUR/BOITE
49	756-0610		VARIATEUR
49A	741-0404	CLIQUEZ ICI	ROULEMENT A AIGUILLE VARIATEUR
50	756-0643A	CLIQUEZ ICI	GALET TENDEUR
55	710-0650		VIS HEX.:TT:5/16-18:0.875

NHP Motoculture
Cultivez votre univers

Limiteur de gaz

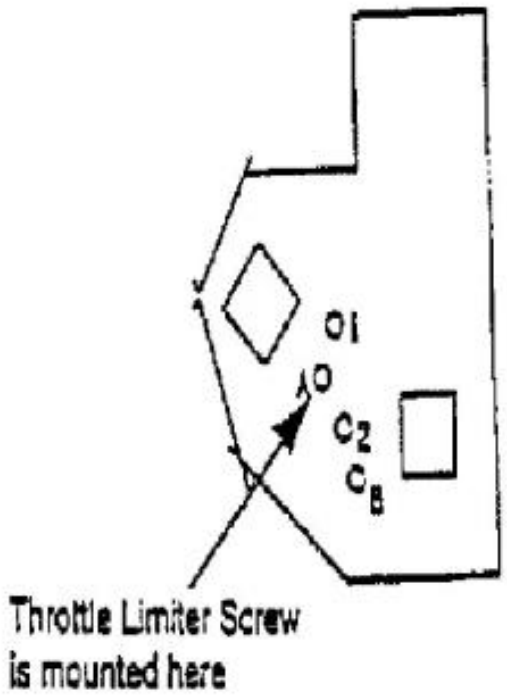

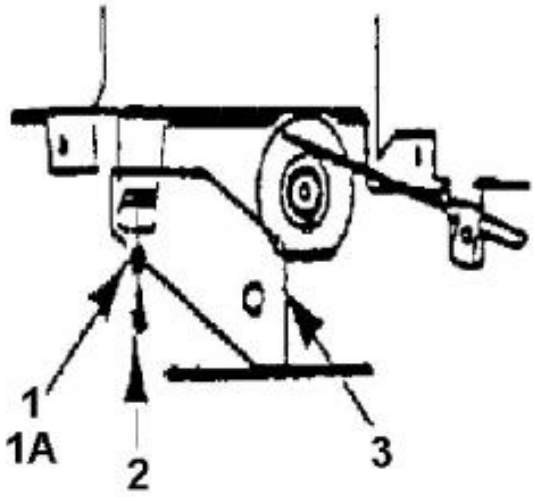

fsg

Repère	Référence	Désignation
1	736-0400	RONDELLE PLATE .194x.62x.063
2	710-0899A	VIS HEXAGONALE

NHP Motoculture
Cultivez votre univers

Contrôle de vitesse

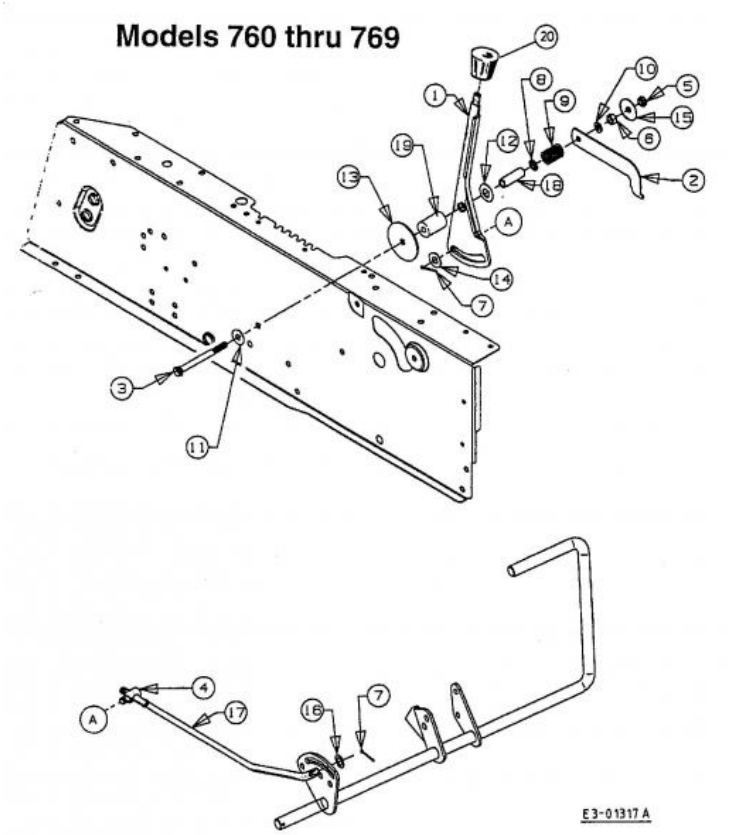

Repère	Référence		Désignation
3	710-1266		VIS HHCS:5/16-18:3.5:GR5:STD
4	711-0198		FUSEAU D'ÜCROU
5	712-3007		ECROU HEX. 5/16-18 GR5
6	712-3010	CLIQUEZ ICI	ECROU HEX. 5/16-18:GR5
7	714-0111	CLIQUEZ ICI	GOUPILLE FENDUE 3/32:1.0"
8	726-0201	CLIQUEZ ICI	RONDELLE .3125 ID
10	736-0119	CLIQUEZ ICI	RONDELLE
11	736-0159	CLIQUEZ ICI	RONDELLE .349 X 88X.06"
12	736-0253		RONDELLE
14	736-0300	CLIQUEZ ICI	RONDELLE
15	736-0362	CLIQUEZ ICI	RONDELLE .320ID X 1.25 ODX .0
16	736-3024		RONDELLE
20	720-0232	CLIQUEZ ICI	BOUTON DE LEVIER MANUEL

NHP Motoculture
Cultivez votre univers

Boîte de vitesse

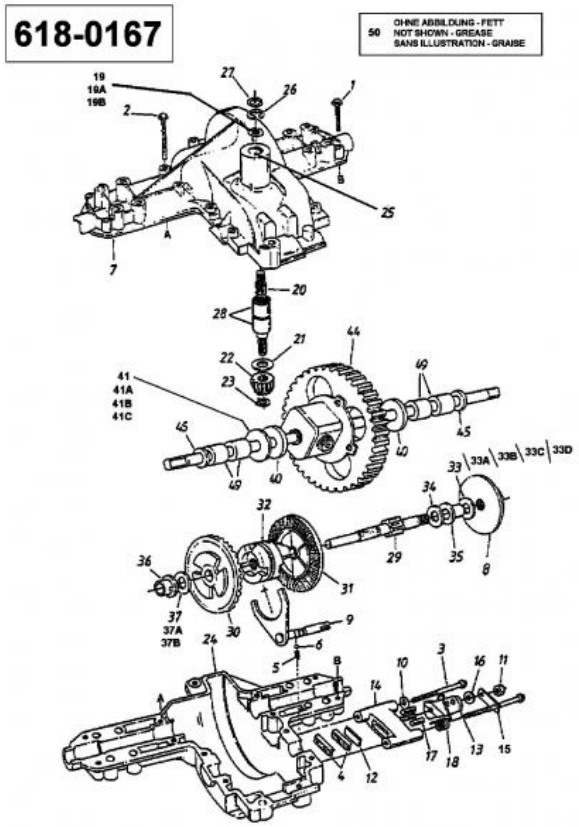

Repère	Référence		Désignation
1	710-0809	CLIQUEZ ICI	VIS HEX. TT:1/4-20:1.250:HXIND
2	710-1026	CLIQUEZ ICI	VIS HEX:TT:1/4-20:1.750
3	710-1206	CLIQUEZ ICI	VIS HEX. TT:1/4-20:2.375
4	717-0678	CLIQUEZ ICI	PLAQUETTE DE FREIN
5	732-0863	CLIQUEZ ICI	RESSORT ¡ PRESSION 225X.50"
6	741-0862	CLIQUEZ ICI	BILLE
8	761-0202	CLIQUEZ ICI	DISQUE DE FREIN
9	732-05125		RESSORT
10	736-3008		RONDELLE
11	712-0273		ECROU HEXAGONAL 5/16-24"
12	717-0682	CLIQUEZ ICI	INSERT DE FREIN
13	717-0772B		LEVIER DE FREIN
14	761-0198A		APPUI DE FREIN
15	718-0150	CLIQUEZ ICI	LANG. DE SUPP.: ANTI ROTATION
16	736-0371		RONDELLE 1.344XA .875"
17	741-0343		GOUJON DE PRESSION 5/16"
18	732-0743	CLIQUEZ ICI	RESSORT
19	736-0349	CLIQUEZ ICI	RONDELLE 5/8 IDX10 OD X .020
19	736-0349	CLIQUEZ ICI	RONDELLE 5/8 IDX10 OD X .020
19B	736-0337	CLIQUEZ ICI	RONDELLE 5/8 IDX1.0 ODX.040

NHP Motoculture
Cultivez votre univers

Repère	Référence		Désignation
19B	736-0337	CLIQUEZ ICI	RONDELLE 5/8 IDX1.0 ODX.040
19A	736-0773	CLIQUEZ ICI	RONDELLE
19A	736-0773	CLIQUEZ ICI	RONDELLE
19A	736-0773	CLIQUEZ ICI	RONDELLE
21	736-0335	CLIQUEZ ICI	RONDELLE 1 5/8XA1.25"X.06
22	ZUR ZEIT NICHT LIEFERBAR		ENGRENAGE CONIQUE 14 T. ENTRAÎNEMENT
23	716-0108	CLIQUEZ ICI	CIRCLIPS 7/16"
25	721-0213	CLIQUEZ ICI	JOINT SPI .625x.812x.094
26	716-0231	CLIQUEZ ICI	CIRCLIPS
27	732-0614	CLIQUEZ ICI	CIRCLIPS
28	741-0335	CLIQUEZ ICI	ROULEMENT 1,5/8X1/2" LG
30	717-1362		PIGNON CONIQUE 42 DENTS PT US
31	ZUR ZEIT NICHT LIEFERBAR		ENGRENAGE CONIQUE 42 T., GR.DRILL 17,7 D
32	718-0228	CLIQUEZ ICI	CRABOT
33A	736-0495		RONDELLE
33A	736-0495		RONDELLE
33C	736-0494		RONDELLE
33C	736-0494		RONDELLE
34	736-0519		RONDELLE
35	741-0337	CLIQUEZ ICI	BAGUE
36	741-0336	CLIQUEZ ICI	BAGUE
39	716-0184		CLIPS
40	750-0767		ENTRETOISE
41	ZUR ZEIT NICHT LIEFERBAR		RONDELLE DE RACCORD:.755X1.505X0.01:HD
41A	ZUR ZEIT NICHT LIEFERBAR		RONDELLE DE RACCORD:.755X1.505X.022:HD
41B	736-0351		RONDELLE .75x1.50"
41C	736-0445		RONDELLE
45	721-0338	CLIQUEZ ICI	JOINT
49	741-05060		BRG:SLEEVE:.75 x 1.00 x 1.00
50	6021-U1-1073	CLIQUEZ ICI	GRAISSE (400G)

NIP Motoculture
Cultivez votre univers

Panier de ramassage d'herbe

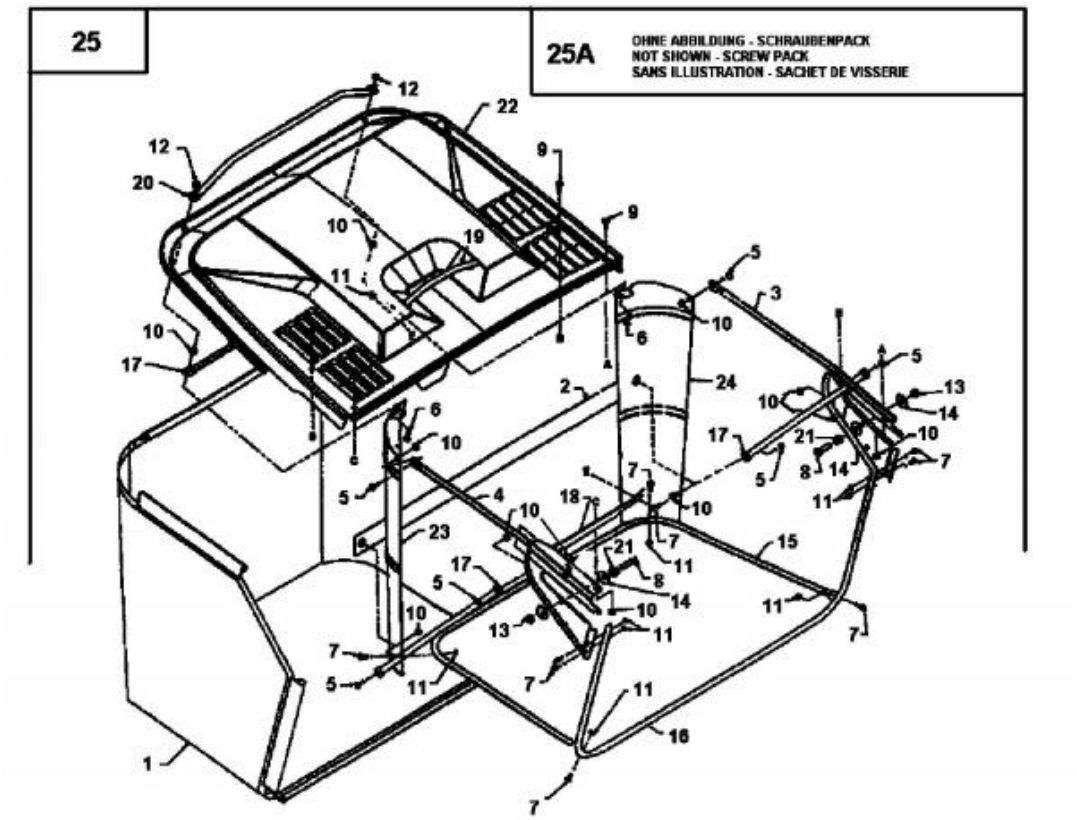

Repère	Référence		Désignation
5	710-0751	CLIQUEZ ICI	VIS HEX.: 1/4-20:.620:GR5:STD
6	710-0597		VIS 1/4-20:1.00/GR5/SPEC
7	710-1194		VIS
8	710-3005	CLIQUEZ ICI	VIS HEX.HHCS:3/8-16:1.25GR5STD
9	710-0924		VIS EN T¤TE PLATE 1/4-20X 75"
10	712-0271	CLIQUEZ ICI	ECROU 1/4-20"+ DISQUE DENTE
11	712-0272		ECROU
12	712-0324	CLIQUEZ ICI	ECROU HEX.:1/4-20:GR8:NYLON
13	712-3017	CLIQUEZ ICI	ECROU HEXAGONAL
14	736-0331	CLIQUEZ ICI	RONDELLE CONIQUE
16	749-0943		BATTERIE

NHP Motoculture
Cultivez votre univers

Kettenkasten

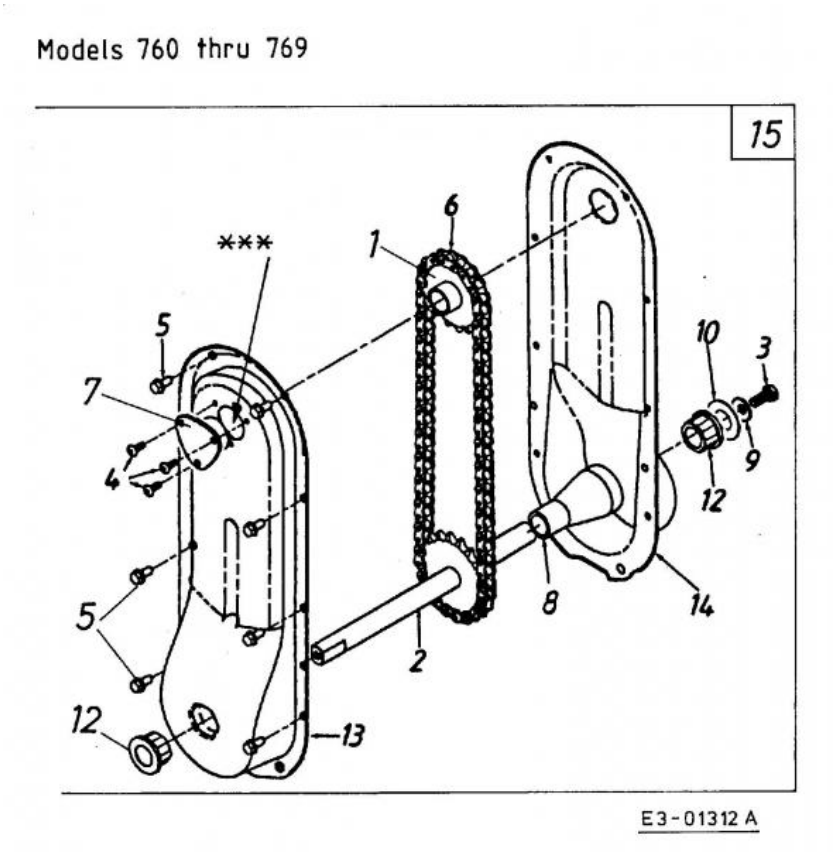

Repère	Référence		Désignation
1	ZUR ZEIT NICHT LIEFERBAR		KETTENRAD M. NABE 17 ZAEHNE
2	DIESES PRODUKT WIRD MIR LEIDER NICHT MEHR ANGEBOTEN		Arbre M.KETTENRAD
3	710-0627	CLIQUEZ ICI	VIS HEX. 5/16-24:.750 GR5:LOCK
4	710-0351	CLIQUEZ ICI	VIS
5	710-0599	CLIQUEZ ICI	VIS A SIX PANS CREUX
6	713-0412		CHAINE DE TRANSMISSION
8	731-1602		FOURREAU EX 731-1499
9	736-0242	CLIQUEZ ICI	RONDELLE CONIQUE.340X.872X.060
10	736-0188		RONDELLE 76 X 1.49 X .06
12	ZUR ZEIT NICHT LIEFERBAR		ROULEMENT À BRIDE

NHP Motoculture
Cultivez votre univers

Volant, Lenksäule

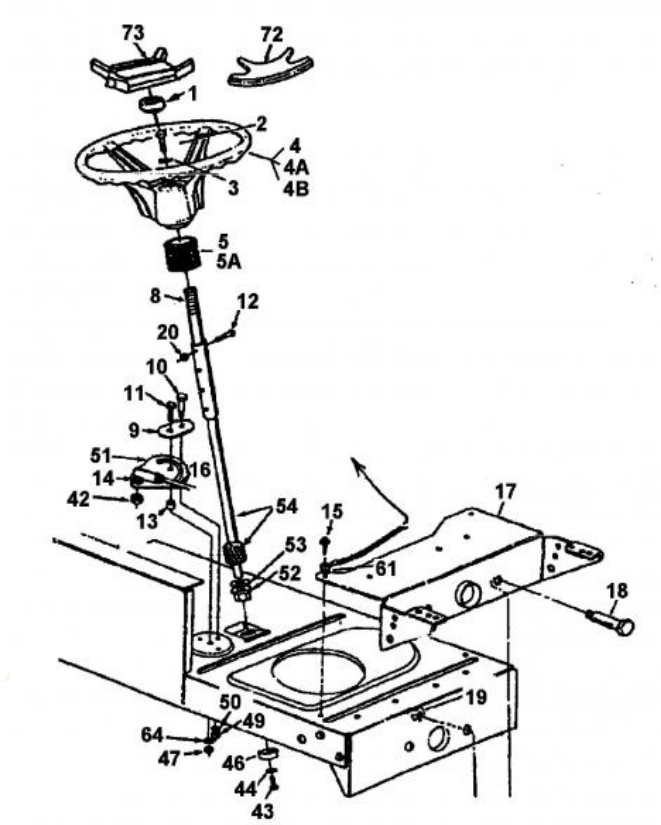

Repère	Référence		Désignation
1	731-0220		COUVERCLE / VOLANT
2	710-0643	CLIQUEZ ICI	VIS HEX.: 5/16-18:1.00:GR5
3	736-0242	CLIQUEZ ICI	RONDELLE CONIQUE.340X.872X.060
4	631-0027A		VOLANT
4A	631-0027A		VOLANT
5	DIESES PRODUKT WIRD MIR LEIDER NICHT MEHR ANGEBOTEN		SOUFFLET EN CAOUTCHOUC
9	ZUR ZEIT NICHT LIEFERBAR		PLAQUE DE RAIDISSEMENT
10	ZUR ZEIT NICHT LIEFERBAR		SHLT-SCHR. .435X.350 LG
11	710-1039	CLIQUEZ ICI	VIS
12	710-0958		VIS
13	750-0535		ENTRETOISE
14	736-0217	CLIQUEZ ICI	RONDELLE GROWER
15	710-0726	CLIQUEZ ICI	VIS 5/16-12:0.750:HXINDWS
16	753-0654		KIT DIRECTION EX 711-1068
18	738-0527		BOULON
19	712-0431	CLIQUEZ ICI	ECROU STOP 3/8-16:GRF
20	712-0214	CLIQUEZ ICI	ECROU
20	712-0214	CLIQUEZ ICI	ECROU
42	712-0262	CLIQUEZ ICI	ECROU
43	710-1309	CLIQUEZ ICI	VIS

NHP Motoculture
Cultivez votre univers

Repère	Référence		Désignation
44	736-0119	CLIQUEZ ICI	RONDELLE
44	736-0119	CLIQUEZ ICI	RONDELLE
46	748-0389	CLIQUEZ ICI	BAGUE
49	712-0158		ECROU EX AF-43064
52	741-0656A	CLIQUEZ ICI	BAGUE
53	736-0187	CLIQUEZ ICI	RONDELLE .64X1.24X.06
61	736-0607		RONDELLE
64	736-0356		RONDELLE

NHP Motoculture
Cultivez votre univers

Plateau de coupe N (40"/102cm)

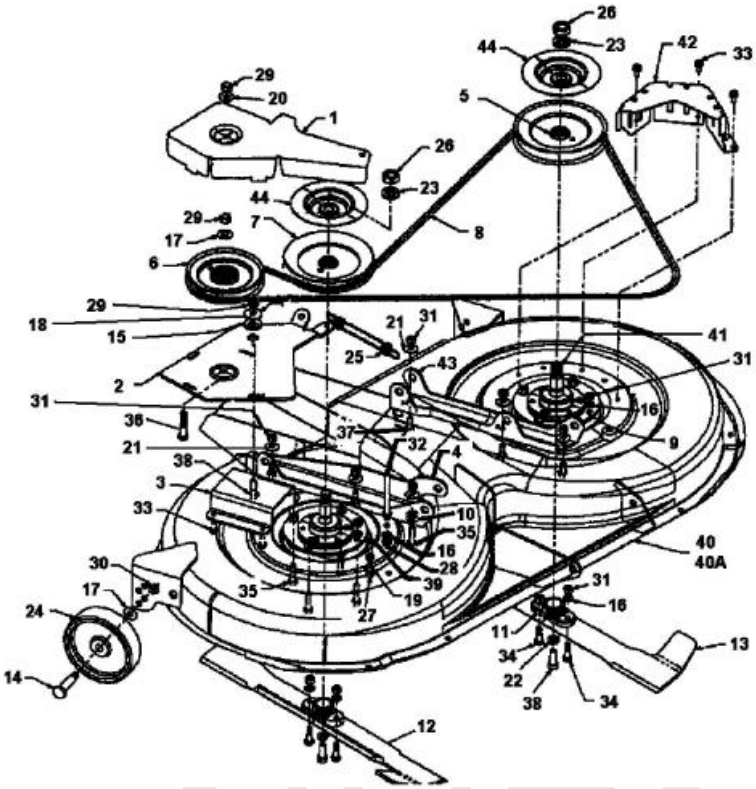

Repère	Référence		Désignation
5	756-0617	CLIQUEZ ICI	POULIE 5,5
6	756-0616	CLIQUEZ ICI	POULIE 5,0 DIA V - TY
8	ZUR ZEIT NICHT LIEFERBAR		COURROIE trapézoïdale TYPE V : .70 SEC X51.1
9	750-0776		ENTRETOISE .33ID X .88OD X .51
10	750-0258		ENTRETOISE 315X750X375
11	748-0300	CLIQUEZ ICI	SUPPORT DE LAME 3T AUTOPORTEES
12	742-0608C	CLIQUEZ ICI	LAME DROITE COUPE 102CM ARR
13	ZUR ZEIT NICHT LIEFERBAR		COUTEAU GAUCHE 20,5 LG
14	738-0373	CLIQUEZ ICI	VIS A EPAULE .496x1.525:3/8-16
15	738-0347	CLIQUEZ ICI	RONDELLE ¡ EMB. .625IDx.169
16	736-0119	CLIQUEZ ICI	RONDELLE
17	736-0105	CLIQUEZ ICI	RONDELLE CONIQUE
18	736-0331	CLIQUEZ ICI	RONDELLE CONIQUE
19	736-0329		RONDELLE GROWER
20	736-0300	CLIQUEZ ICI	RONDELLE
21	736-0242	CLIQUEZ ICI	RONDELLE CONIQUE.340X.872X.060
22	736-0217	CLIQUEZ ICI	RONDELLE GROWER
23	736-0158	CLIQUEZ ICI	RONDELLE GROWER
24	734-06265	CLIQUEZ ICI	ROULETTE DE PLATEAU
25	732-0478	CLIQUEZ ICI	RESSORT 6.12 LG

NHP Motoculture
Cultivez votre univers

Repère	Référence		Désignation
26	DIESES PRODUKT WIRD MIR LEIDER NICHT MEHR ANGEBOTEN		ÉCROU D'ARRÊT SKT:5/8-18:GR.2
27	712-3006	CLIQUEZ ICI	ECROU HEXAGONAL
28	712-3010	CLIQUEZ ICI	ECROU HEX. 5/16-18:GR5
29	712-0241	CLIQUEZ ICI	ECROU HEX.: 3/8-24:GR5
30	712-0181	CLIQUEZ ICI	ECROU
31	712-3057	CLIQUEZ ICI	ECROU HEXAGONAL
33	710-0599	CLIQUEZ ICI	VIS A SIX PANS CREUX
34	710-0888	CLIQUEZ ICI	VIS HEXAGONAL
35	710-0672		VIS HEX. 5/16-24:1.25:GR5:STD
36	710-0539	CLIQUEZ ICI	VIS
37	710-0157		VIS HEX.:5/16-24:.75 GR5 STD
38	710-1039	CLIQUEZ ICI	VIS
39	710-0136		VIS A SIX PANS CREUX
41	618-0140	CLIQUEZ ICI	ARBRE DE LAME PLEIN. TERRASSE 40"
42	17664637		PROTEGE COURROIE 42

NHP Motoculture
Cultivez votre univers

Mähwerksaushebung, Châssis arrière, Räder arrière

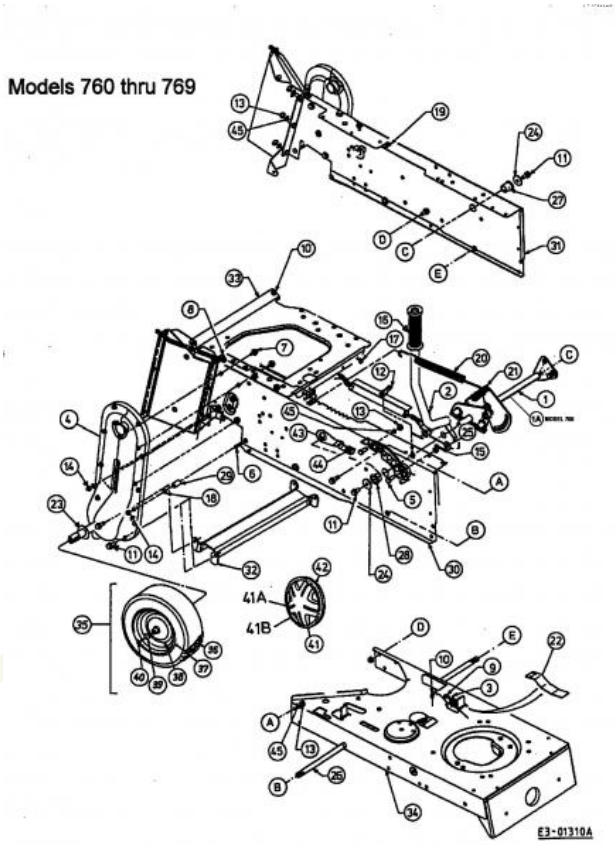

Repère	Référence		Désignation
1	17637A		ARBRE DE RELEVAGE
3	17962	CLIQUEZ ICI	PLAQUE DE SUPP. P. COMMUTATEUR
5	710-3008		VIS 5/16-18:.75:GR5:STD
6	710-0606		VIS A SIX PANS CREUX
7	710-0607	CLIQUEZ ICI	VIS HEX.TT5/16-18:.500HXINDWSh
8	710-1260A	CLIQUEZ ICI	VIS TT:5/16-18:.750
9	710-0224		VIS PARK:#10-16:0.500:HXINDWSH
10	710-0599	CLIQUEZ ICI	VIS A SIX PANS CREUX
11	710-0604A	CLIQUEZ ICI	VIS 5/16-18:0.625
12	712-0185		ECROU EN TOLE
13	712-3010	CLIQUEZ ICI	ECROU HEX. 5/16-18:GR5
14	712-0271	CLIQUEZ ICI	ECROU 1/4-20"+ DISQUE DENTE
15	714-0470	CLIQUEZ ICI	EPINGLE EX AF-43010
16	720-0233		POIGNEE
17	725-0157		COLLIER DE SERRAGE3/16X0.5X7.4
18	726-0233	CLIQUEZ ICI	RONDELLE
19	726-0139		ECROU
21	732-0637		RESSORT PEDALIER
22	732-0750A		LAMELLE: SÜCURITÜ DE BAC
23	736-0188		RONDELLE 76 X 1.49 X .06
24	736-0231	CLIQUEZ ICI	RONDELLE 344IDX1.125 OD .12

NHP Motoculture
Cultivez votre univers

Repère	Référence		Désignation
25	736-0160		RONDELLE 536 IDX.930ODX.050
27	ZUR ZEIT NICHT LIEFERBAR		DOUILLE DE ROULEMENT À BRIDE .632 ID
28	748-0176		PALIER DE BRIDE
36	734-1729		PNEU 18 X 9,50 - 8
38	734-0255	CLIQUEZ ICI	VALVE:PNEU
39	736-0242	CLIQUEZ ICI	RONDELLE CONIQUE.340X.872X.060
40	710-0627	CLIQUEZ ICI	VIS HEX. 5/16-24:.750 GR5:LOCK
41	734-1615A		ENJOLIVEUR 8" GRIS
41A	734-1788A		ENJOLIVEUR 8" JAUNE VIF
42	727-0425A		CLIP ENJOLIVEUR
45	736-0119	CLIQUEZ ICI	RONDELLE

NHP Motoculture
Cultivez votre univers

Levage du plateau de coupe

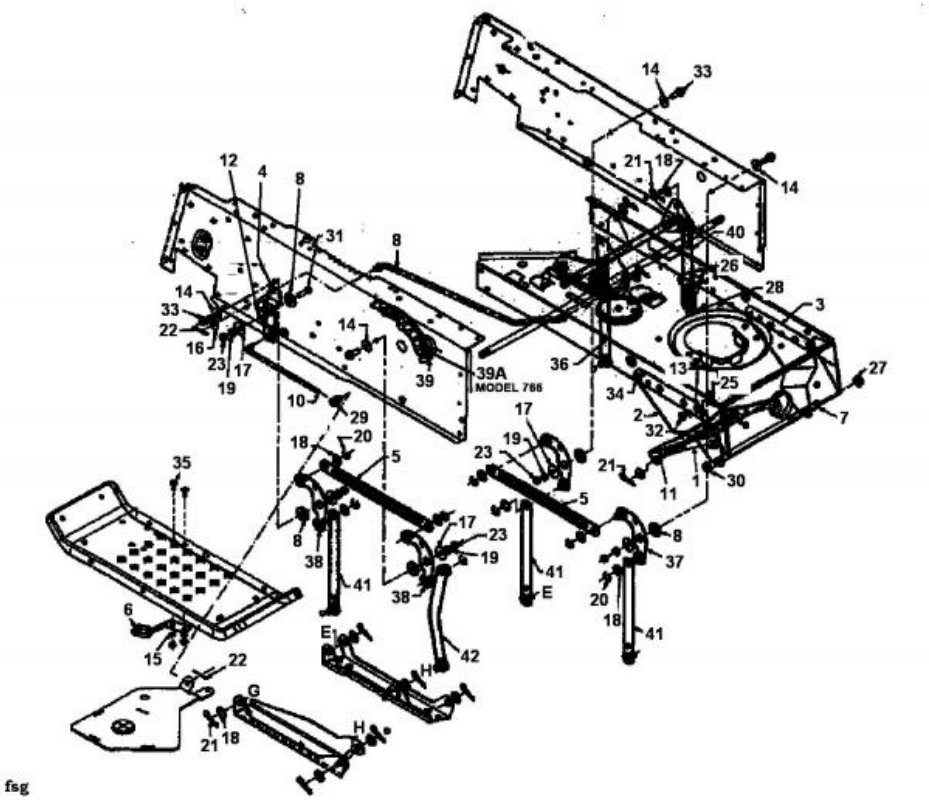

Repère	Référence		Désignation
6	761-0168D		PATIN DE FREIN
8	ZUR ZEIT NICHT LIEFERBAR		DOUILLE DE GUIDAGE:Ò.625 x Ò.324
10	747-0610		TRINGLE DE RELEVAGE
11	738-0669	CLIQUEZ ICI	AXE
13	736-0169	CLIQUEZ ICI	BAGUE ÜLASTIQUE
14	736-0425		RESSORT à DISQ.:.325x.930x.045
15	736-0329		RONDELLE GROWER
16	736-0267	CLIQUEZ ICI	RONDELLE PL.:.385 x.87 x.06:HT
17	736-0231	CLIQUEZ ICI	RONDELLE 344IDX1.125 OD .12
18	736-0160		RONDELLE 536 IDX.930ODX.050
19	736-0119	CLIQUEZ ICI	RONDELLE
20	716-0104		CIRCLIPS:.500 DIA ARBRE
21	714-0145	CLIQUEZ ICI	GOUPILLE
22	714-0111	CLIQUEZ ICI	GOUPILLE FENDUE 3/32:1.0"
23	712-3010	CLIQUEZ ICI	ECROU HEX. 5/16-18:GR5
24	712-3006	CLIQUEZ ICI	ECROU HEXAGONAL
25	712-0241	CLIQUEZ ICI	ECROU HEX.: 3/8-24:GR5
26	712-3066		ECROU HEXAGONAL 1/2-20 GR5
27	712-0346	CLIQUEZ ICI	ECROU HEX. 1/2-20:GR5:NYLON
28	711-0841		TIGE 500-20
29	711-0677		FUSEAU D'ÜCROU - EX 711-0611

NHP Motoculture
Cultivez votre univers

Repère	Référence		Désignation
31	710-0376		VIS HEX.:5/16-18:1.00:GR5:STD
32	710-0180		VIS
33	710-1238A		VIS HHWSH:5/16-18:.875:GR5
34	710-0607	CLIQUEZ ICI	VIS HEX.TT5/16-18:.500HXINDWSh
35	710-0134	CLIQUEZ ICI	VIS ¡ T¤TE PLATE
39	783-04113	CLIQUEZ ICI	SELECTEUR HAUTEUR DE COUPE
41	14804A637		ECLISSE DE SUSPENSION

NHP Motoculture
Cultivez votre univers

Axe de couteau 618-0140

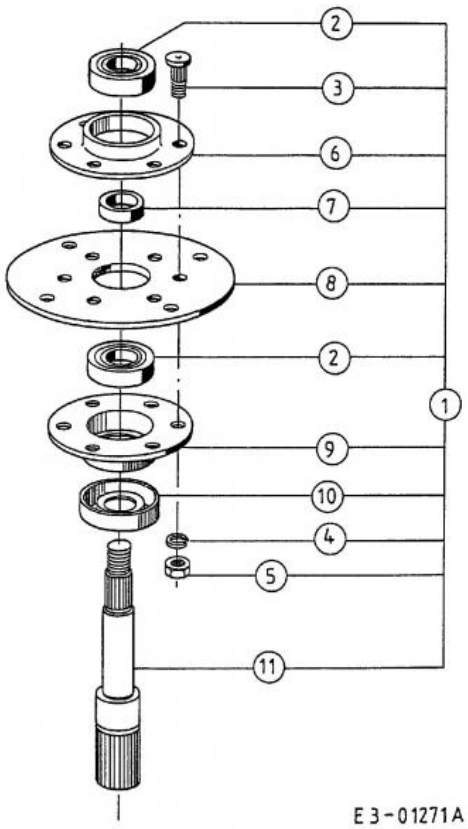

Repère	Référence		Désignation
1	618-0140	CLIQUEZ ICI	ARBRE DE LAME PLEIN. TERRASSE 40"
2	741-0919B	CLIQUEZ ICI	ROULEMENT DE PALIER DE LAME
3	710-1013	CLIQUEZ ICI	VIS
4	736-0119	CLIQUEZ ICI	RONDELLE
5	712-3057	CLIQUEZ ICI	ECROU HEXAGONAL
7	750-0456	CLIQUEZ ICI	ENTRETOISE
8	16603A		CROCHET
10	13703		RONDELLE

NHP Motoculture
Cultivez votre univers

Capot 4-Style du 27/09/2007

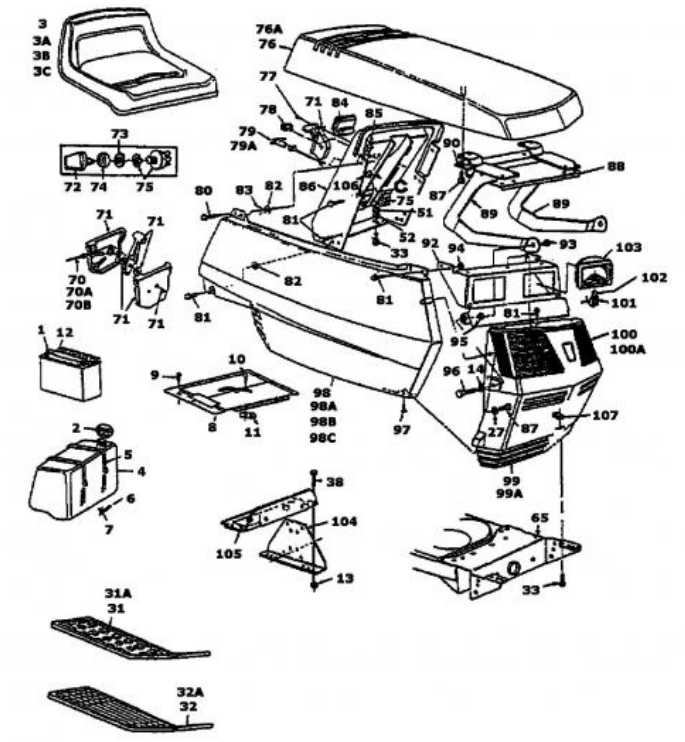

Repère	Référence		Désignation
2	751-0603B	CLIQUEZ ICI	BOUCHON ESSENCE
3	757-04107		SIEGE NOIR MOYEN
3B	757-04109		SIEGE NOIR HAUT
3C	757-04109		SIEGE NOIR HAUT
4	751-0555D		RESERVOIR D'ESSENCE: 1,36
4A	751-0555D		RESERVOIR D'ESSENCE: 1,36
5	726-0230	CLIQUEZ ICI	COLLIER
6	751-10349-54	CLIQUEZ ICI	TUYAU ESSENCE 54"
7	726-0205	CLIQUEZ ICI	COLLIER DE SERRAGE DE BOYAU
9	710-0351	CLIQUEZ ICI	VIS
9	710-0351	CLIQUEZ ICI	VIS
10	710-0227		VIS
11	726-0320	CLIQUEZ ICI	PLAQUE D'ISOLATION
13	712-0271	CLIQUEZ ICI	ECROU 1/4-20"+ DISQUE DENTE
14	736-0425		RESSORT à DISQ.:.325x.930x.045
27	736-0142		RONDELLE PLATE 1/4X.500X . 063
33	710-3008		VIS 5/16-18:.75:GR5:STD
38	710-0751	CLIQUEZ ICI	VIS HEX.: 1/4-20:.620:GR5:STD
51	712-04063	CLIQUEZ ICI	ECROU HEX. AVEC FLANC
52	736-0275		RONDELLE

NHP Motoculture
Cultivez votre univers

Repère	Référence	Désignation
70	DIESES PRODUKT WIRD MIR LEIDER NICHT MEHR ANGEBOTEN	CÂBLE D'ACCÉLÉRATEUR B&S;/TEC L=46,5 CM 18,5"
70A	746-0634 CLIQUEZ ICI	CABLE GAZ 35.0"
70B	DIESES PRODUKT WIRD MIR LEIDER NICHT MEHR ANGEBOTEN	CÂBLE BOWDEN L=55,5 CM 22"
71	931-0823A CLIQUEZ ICI	MANETTE DE GAZ AUTOPORTÜES
72	925-0201 CLIQUEZ ICI	CLE DE CONTACT
73	ZUR ZEIT NICHT LIEFERBAR	CONTRE-ÉCROU D'ALLUMAGE 5/8-32
74	725-1347	CACHE
75	725-1396A	CONTACTEUR A CLE 6 FICHES
77	710-0779A	VIS
78	725-0634 CLIQUEZ ICI	COMMUTATEUR
79	ZUR ZEIT NICHT LIEFERBAR	CÂBLE BOWDEN POUR DÉMARREUR CL. 29"LG
79A	746-0614A CLIQUEZ ICI	CABLE STARTER 96.5CM
80	710-0642 CLIQUEZ ICI	VIS1/4-20:0.750
81	710-0599 CLIQUEZ ICI	VIS A SIX PANS CREUX
82	726-0233 CLIQUEZ ICI	RONDELLE
83	736-0176 CLIQUEZ ICI	RONDELLE PLATE .25x.93X.125"
84	DIESES PRODUKT WIRD MIR LEIDER NICHT MEHR ANGEBOTEN	AMPÈREMÈTRE CARRÉ
85	712-0185	ECROU EN TOLE
87	710-0599 CLIQUEZ ICI	VIS A SIX PANS CREUX
93	712-0158	ECROU EX AF-43064
95	712-3007	ECROU HEX. 5/16-18 GR5
100A	731-0948	GLACE DROIT
101	ZUR ZEIT NICHT LIEFERBAR	FASSUNG pour GLÜHBIRNE
102	725-0963	AMPOULE ELECTRIQUE
106	17782	RENFORT : CÂBLE DE STARTER
107	726-0211	ECROU EN TOLE 5/16-18

NHP Motoculture
Cultivez votre univers

Poulie de courroie moteur

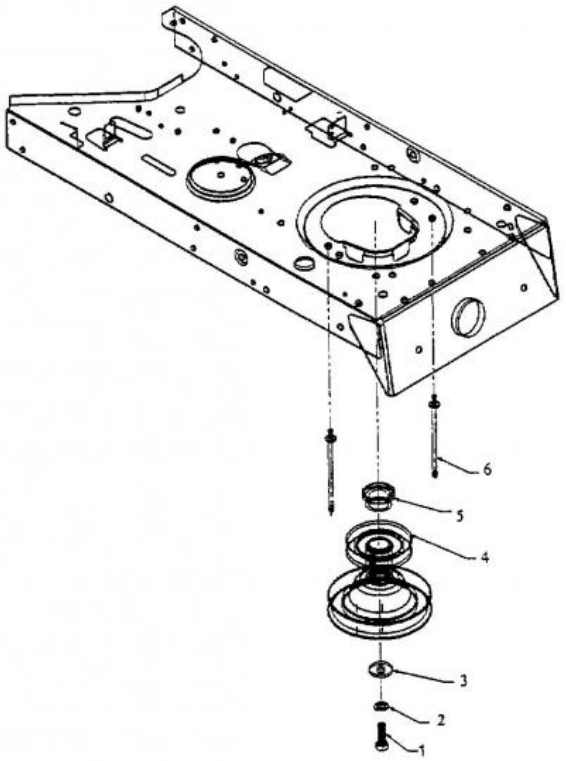

Repère	Référence		Désignation
1	710-0757	CLIQUEZ ICI	VIS
2	736-0171	CLIQUEZ ICI	RONDELLE GROWER
3	736-0322	CLIQUEZ ICI	RONDELLE .450 X 1.250 X .164
4	756-0982B	CLIQUEZ ICI	POULIE DOUBLE MOTEUR
5	750-0956	CLIQUEZ ICI	ENTRETOISE
6	711-1239	CLIQUEZ ICI	GUIDE COURROIE

NHP Motoculture
Cultivez votre univers

Accessoires moteur

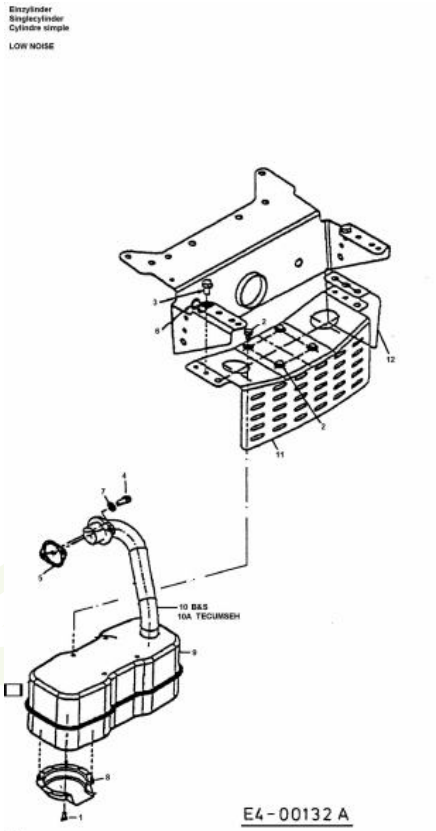

Repère	Référence		Désignation
1	710-0148		VIS
2	710-0599	CLIQUEZ ICI	VIS A SIX PANS CREUX
3	710-0604A	CLIQUEZ ICI	VIS 5/16-18:0.625
4	710-1314A	CLIQUEZ ICI	VIS HEX. INT. 5/16-18:.75:GR8
5	BS-692236	CLIQUEZ ICI	JOINT D'ECHAPPEMENT
6	726-0272		COLLIER
7	736-0119	CLIQUEZ ICI	RONDELLE
8	751-0564B		DEFLECTEUR ECHAPPEMENT
9	751-0617C		SILENCIEUX MONO CYLINDRE
10	751-0618A		PIPE:EXH SNGLE B&S;
10A	751-0622A	CLIQUEZ ICI	PIPE D ECHAPPEMENT

NHP Motoculture
Cultivez votre univers

Accessoires moteur

Twin Cylinder

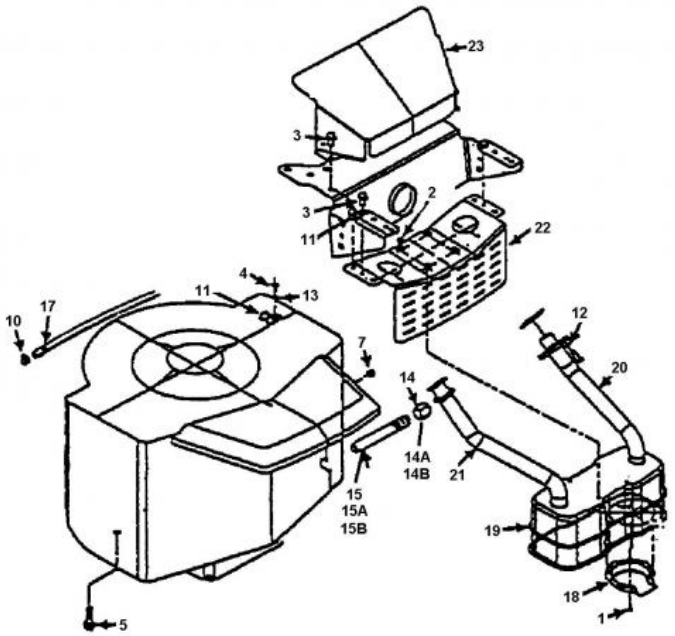

E4-00134A-01

Repère	Référence		Désignation
1	710-0148		VIS
2	710-0599	CLIQUEZ ICI	VIS A SIX PANS CREUX
3	710-0604A	CLIQUEZ ICI	VIS 5/16-18:0.625
4	710-0779A		VIS
5	710-1315	CLIQUEZ ICI	VIS HEX.TT:3/8-16:1.25:HXIN:S
6	710-3015	CLIQUEZ ICI	VIS:1/4-20:.75:GR5:STD
7	712-0271	CLIQUEZ ICI	ECROU 1/4-20"+ DISQUE DENTE
10	726-0205	CLIQUEZ ICI	COLLIER DE SERRAGE DE BOYAU
11	726-0272		COLLIER
12	736-0329		RONDELLE GROWER
14B	751-10517A		DRAINAGE D¨HUILE
17	751-10349-54	CLIQUEZ ICI	TUYAU ESSENCE 54"
18	751-0564B		DEFLECTEUR ECHAPPEMENT
19	751-0616B	CLIQUEZ ICI	POT D¨ECHAPPEMENT

NHP Motoculture
Cultivez votre univers

Pédales

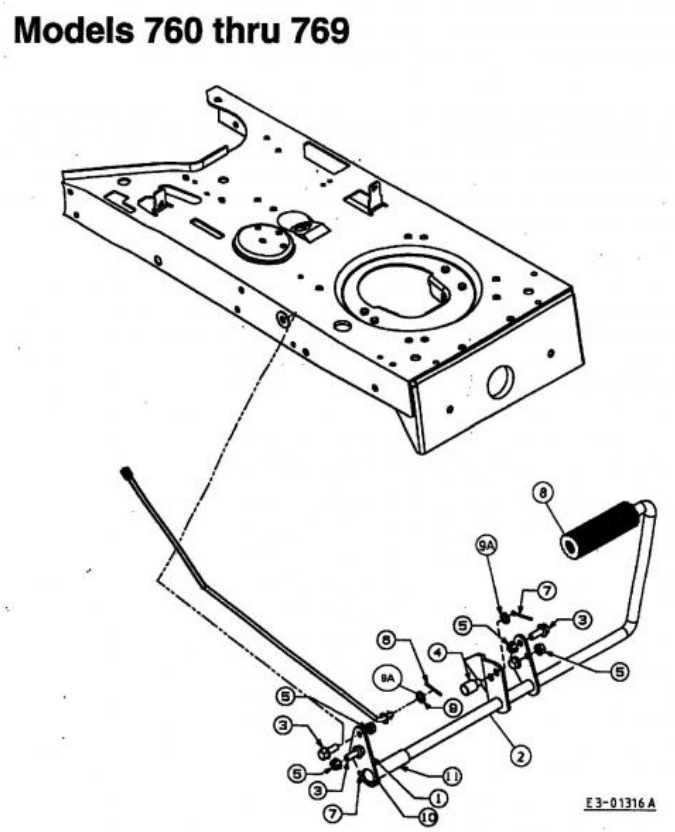

Repère	Référence		Désignation
3	710-1238A		VIS HHWSH:5/16-18:.875:GR5
4	711-0198		FUSEAU D'ÜCROU
5	712-04063	CLIQUEZ ICI	ECROU HEX. AVEC FLANC
6	714-0111	CLIQUEZ ICI	GOUPILLE FENDUE 3/32:1.0"
7	714-0470	CLIQUEZ ICI	EPINGLE EX AF-43010
8	735-0239A	CLIQUEZ ICI	PAD:FOOT:4.0 LONG
9	736-0140		RONDELLE .385 ID X .62 OD
9a	736-3024		RONDELLE
10	736-0256		RONDELLE .635ID X 930 OD X.03
11	750-0802		ENTRETOISE / .640IDX.760DX2.63

NHP Motoculture
Cultivez votre univers

Schéma de câblage Vanguard

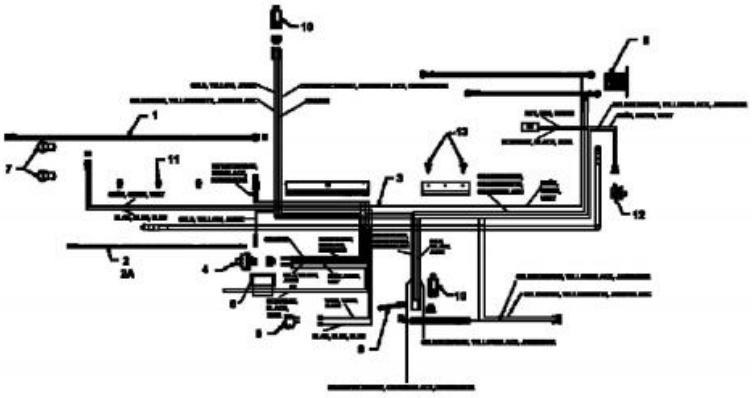

Repère	Référence		Désignation
4	725-0267B	CLIQUEZ ICI	CONTACTEUR A CLE 5 POLES
5	725-0634	CLIQUEZ ICI	COMMUTATEUR
6	DIESES PRODUKT WIRD MIR LEIDER NICHT MEHR ANGEBOTEN		AMPÈREMÈTRE CARRÉ
7	725-0963		AMPOULE ELECTRIQUE
8	725-1426A	CLIQUEZ ICI	RELAIS DE DEMARRAGE
9	725-1643		CONTACTEUR SECURITE
10	725-1657A	CLIQUEZ ICI	SECURITE D'EMBRAYAGE
12	725-3166		SECURITE
13	726-3046	CLIQUEZ ICI	CLIP DE FIXATION:.250 DIA

NHP Motoculture
Cultivez votre univers

Support de siège

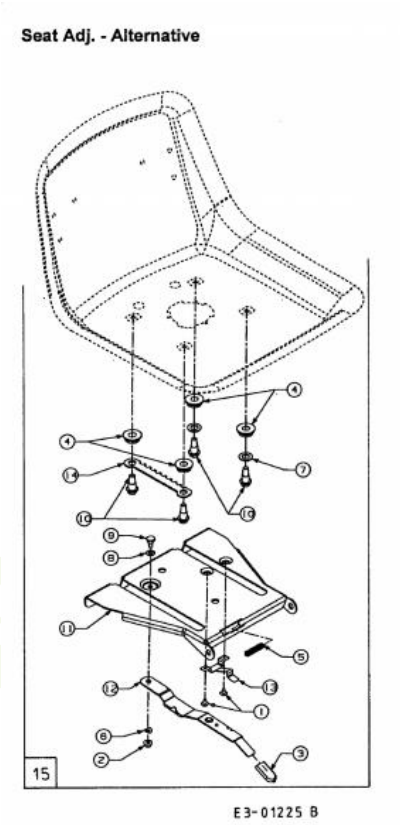

Repère	Référence		Désignation
1	710-1268		VIS HEX.:B#10-16:0.375
2	712-3027	CLIQUEZ ICI	ECROU HEXAGONAL 1/4-20:GRF
3	720-0309A		POIGNÜE PLASTIQUE
5	732-0499	CLIQUEZ ICI	RESSORT
6	736-0175		RONDELLE GROWER:.265x.562x.025
7	736-0192		RONDELLE .531 X 93 X .090
8	736-0204		RONDELLE .344 X 62 X.03
9	738-0137A		VIS A EPAULE .340 X .285:1/4-2
10	738-1007		VIS 50X.50/8-16
13	783-0611		ARRET AJUSTAGE DE SIEGE
14	783-0753		CREMAILLERE REGLAGE SIEGE

NHP Motoculture
Cultivez votre univers

Support de siège

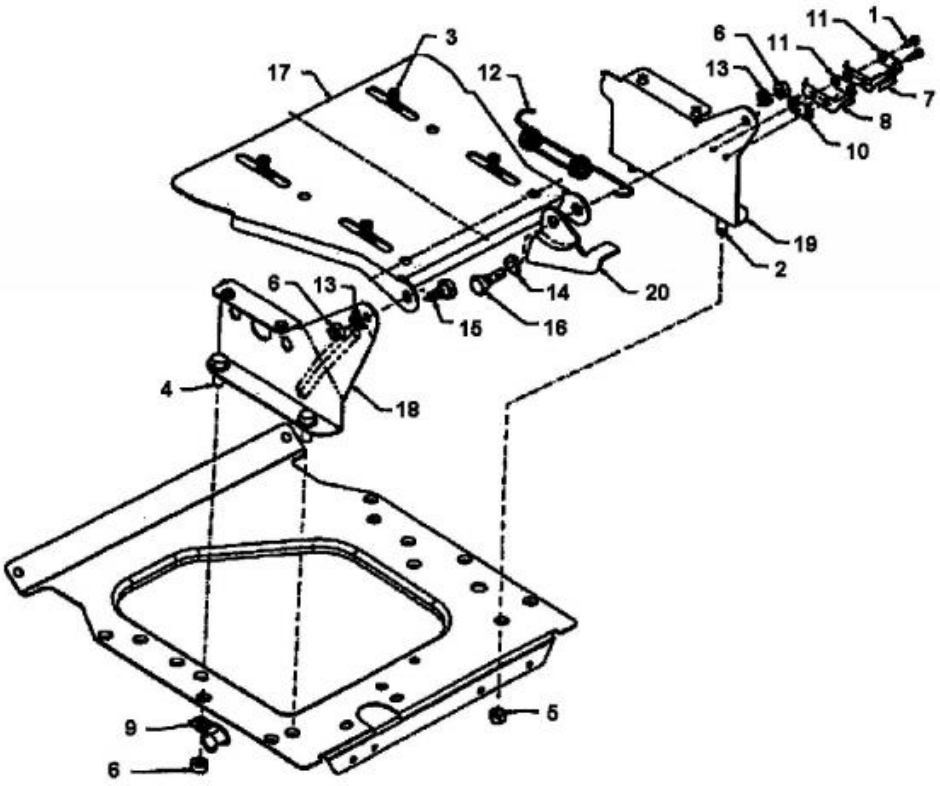

Repère	Référence		Désignation
1	710-0227		VIS
2	710-0817		VIS HEXAGONALE
3	710-0870	CLIQUEZ ICI	VIS
4	710-1260A	CLIQUEZ ICI	VIS TT:5/16-18:.750
5	712-0158		ECROU EX AF-43064
6	712-3010	CLIQUEZ ICI	ECROU HEX. 5/16-18:GR5
7	725-1303		RESSORT DE SURETE SI£GE
8	725-1439		RESSORT SURETE DE SIEGE
9	726-0272		COLLIER
10	726-0278		PLAQUE D'ISOLATION
11	726-0279		PLAQUE D'ISOLATION
12	732-0581B		RESSORT DE TRACTION
13	736-0119	CLIQUEZ ICI	RONDELLE
14	736-0141		RONDELLE
15	738-0140		VIS A EP.:.435 x.178-5/16 x.56
16	738-0296		AXE EPAULE
20	783-0209D		SUPP. SI£GE

NHP Motoculture
Cultivez votre univers

Assise, marchepied

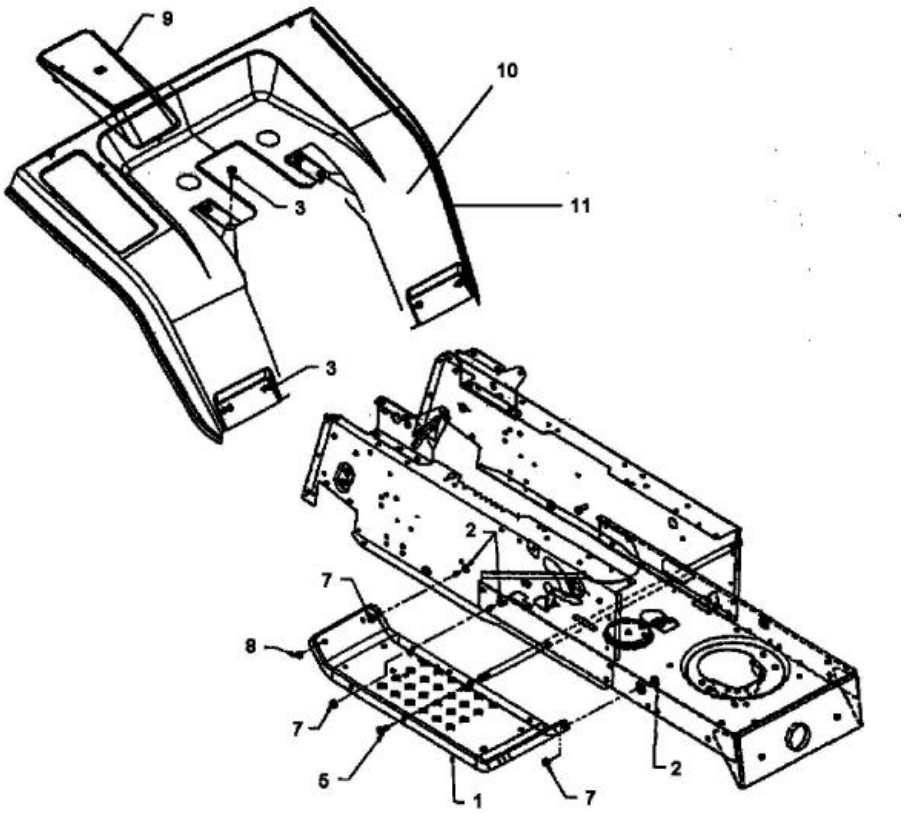

Repère	Référence		Désignation
2	710-3008		VIS 5/16-18:.75:GR5:STD
3	710-0286		VIS
4	710-0351	CLIQUEZ ICI	VIS
5	710-0323		VIS
6	710-0726	CLIQUEZ ICI	VIS 5/16-12:0.750:HXINDWS
7	712-04063	CLIQUEZ ICI	ECROU HEX. AVEC FLANC
8	712-0271	CLIQUEZ ICI	ECROU 1/4-20"+ DISQUE DENTE
9	ZUR ZEIT NICHT LIEFERBAR		COUVERCLE DE BATTERIE
11	731-0511-37		TRIM STRIP

NHP Motoculture
Cultivez votre univers

Essieu avant

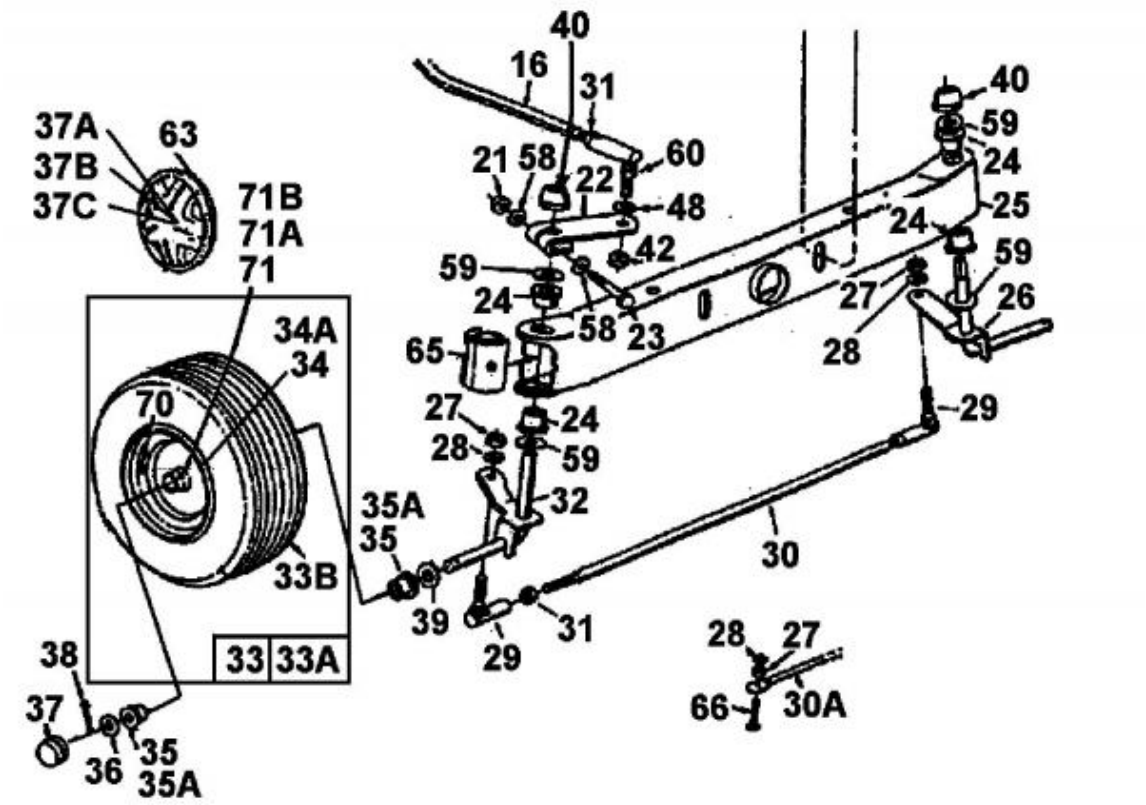

Repère	Référence		Désignation
16	753-0654		KIT DIRECTION EX 711-1068
21	712-0411		ECROU HEXAGONAL
22	683-0055637	CLIQUEZ ICI	BIELLETTE DE DIRECTION
23	710-0772		VIS HEX.:5/16-24X2.00
24	741-0659	CLIQUEZ ICI	BAGUE DE TRAVERSE AVANT
26	683-0127637		AXE AVANT GAUCHE NOIR
27	712-0241	CLIQUEZ ICI	ECROU HEX.: 3/8-24:GR5
28	736-0169	CLIQUEZ ICI	BAGUE ÜLASTIQUE
28	736-0169	CLIQUEZ ICI	BAGUE ÜLASTIQUE
29	723-3018	CLIQUEZ ICI	ROTULE DE DIRECTION 3/8-24
29	723-3018	CLIQUEZ ICI	ROTULE DE DIRECTION 3/8-24
30A	747-0861637		TIGE
31	712-0711		ECROU HEXAGONAL
32	683-0126637		AXE AVANT DROIT NOIR
33	634-0105B662		ROUE COMPLETE 15X600 GRISE
33B	734-1731	CLIQUEZ ICI	PNEU 15X600X6 DICO MULTI-TRAC
34	634-0172A662		JANTE GRISE
35	ZUR ZEIT NICHT LIEFERBAR		DOUILLE DE ROULEMENT À BRIDE .632 ID
35A	741-0569	CLIQUEZ ICI	ROULEMENT DE ROUE AVANT
36	736-0285		RONDELLE .635 X 1.589 X .06
37	731-0484A	CLIQUEZ ICI	ENJOLIVEUR DEVANT

NHP Motoculture Cultivez votre univers

Repère	Référence		Désignation
37b	734-1613		ENJOLIVEUR AVANT GRIS
38	714-0470	CLIQUEZ ICI	EPINGLE EX AF-43010
39	736-0531A		RONDELLE
40	726-0214	CLIQUEZ ICI	BOUCHON
42	712-0262	CLIQUEZ ICI	ECROU
58	736-0271		RONDELLE
59	736-0187	CLIQUEZ ICI	RONDELLE .64X1.24X.06
63	727-0425A		CLIP ENJOLIVEUR
65	731-1291A	CLIQUEZ ICI	CARTER PLASTIQUE
66	710-0459A		VIS HEX.: 3/8-24:1.50:GR5:SPEC
70	734-0255	CLIQUEZ ICI	VALVE:PNEU
71	737-0211A		DOUILLE/GRAISSE
71A	737-0280		GRAISSEUR

NHP Motoculture
Cultivez votre univers