# ÉCLATÉ PIÈCES - YARD-MAN

**Type de matériel :** TRACTEUR DE PELOUSE

**Modèle :** TN 7145

**N° de production :** 13EP764N643

**Année :** 2001

## Tableau de bord

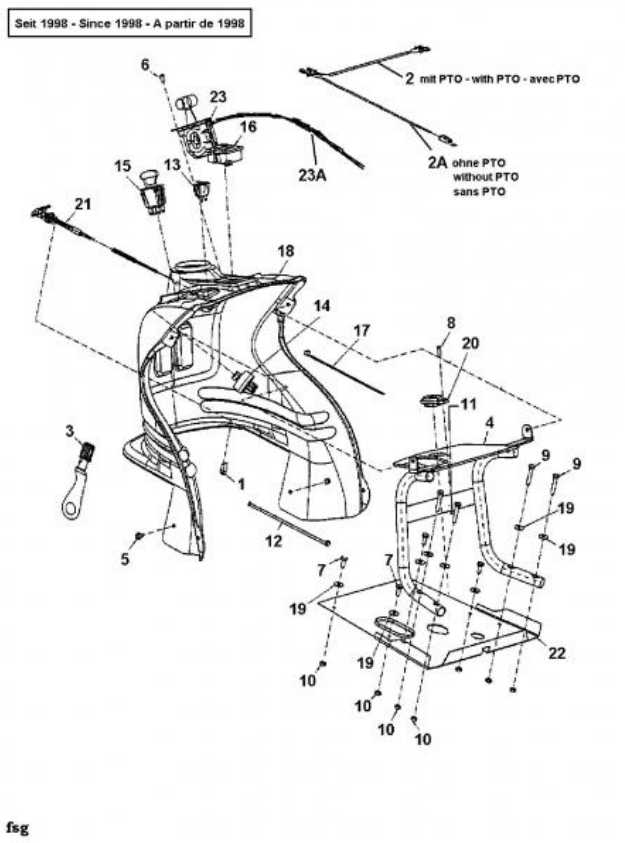


| Repère | Référence | | Désignation |
|---|---|---|---|
| 1 | 17782 | | RENFORT : CÂBLE DE STARTER |
| 5 | 710-0599 | CLIQUEZ ICI | VIS A SIX PANS CREUX |
| 6 | 710-0779A | | VIS |
| 7 | 710-1389 | | VIS |
| 10 | 712-0633 | | ECROU |
| 11 | 712-0675 | | ECROU |
| 12 | 725-0157 | | COLLIER DE SERRAGE3/16X0.5X7.4 |
| 13 | 725-0634 | CLIQUEZ ICI | COMMUTATEUR |
| 14 | 725-1396A | | CONTACTEUR A CLE 6 FICHES |
| 15 | 725-1716A | | CONTACTEUR DE PTO |
| 19 | 736-0685 | | RONDELLE |
| 21 | ZUR ZEIT NICHT LIEFERBAR | | CÂBLE BOWDEN POUR DÉMARREUR CL. 29"LG |
| 23A | 746-1016 | CLIQUEZ ICI | CABLE ACCELERATEUR |

Cultivez votre univers

# Goulotte d'éjection

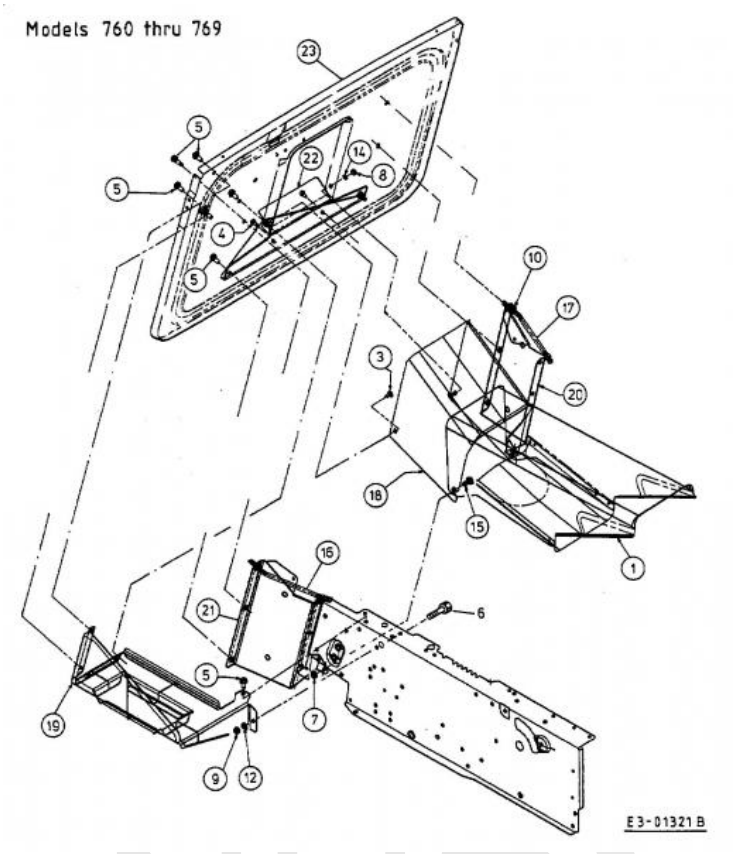


| Repère | Référence | | Désignation |
|---|---|---|---|
| 3 | 710-0167 | | VIS 1/4-20x.50" GR 1 |
| 4 | 710-0599 | CLIQUEZ ICI | VIS A SIX PANS CREUX |
| 5 | 710-0604A | CLIQUEZ ICI | VIS 5/16-18:0.625 |
| 6 | 710-3008 | | VIS 5/16-18:.75:GR5:STD |
| 7 | 712-04063 | CLIQUEZ ICI | ECROU HEX. AVEC FLANC |
| 8 | 712-3006 | CLIQUEZ ICI | ECROU HEXAGONAL |
| 9 | 712-3010 | CLIQUEZ ICI | ECROU HEX. 5/16-18:GR5 |
| 10 | 712-3017 | CLIQUEZ ICI | ECROU HEXAGONAL |
| 12 | 736-0119 | CLIQUEZ ICI | RONDELLE |
| 14 | 736-0329 | | RONDELLE GROWER |
| 15 | 738-0140 | | VIS A EP.:.435 x.178-5/16 x.56 |

NHP Motoculture
Cultivez votre univers

# Transmission

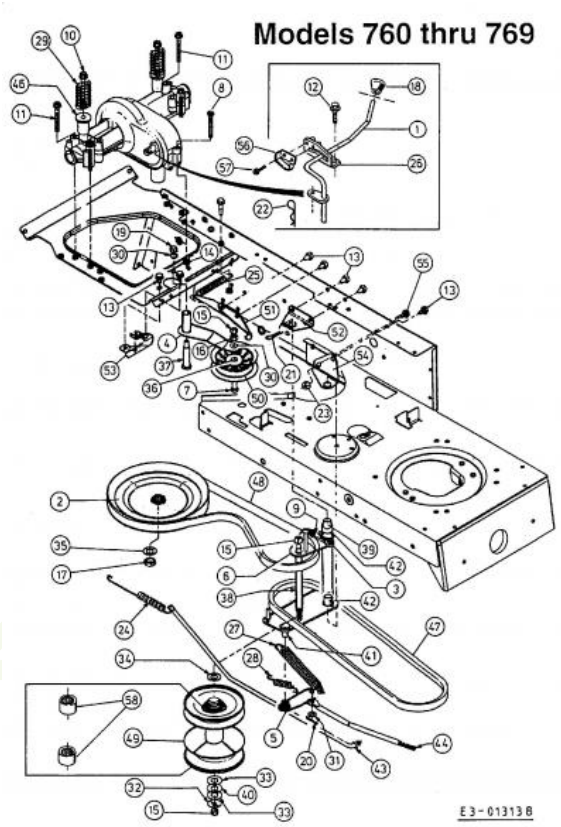


| Repère | Référence | | Désignation |
|---|---|---|---|
| 2 | 656-0011 | | POULIE |
| 5 | 683-0090-Z | | LEVIER ZINGUE |
| 7 | 710-0331 | | VIS |
| 8 | 710-0395 | | VIS HHCS:5/16-18:2.25:GR2:STD |
| 9 | 710-0599 | CLIQUEZ ICI | VIS A SIX PANS CREUX |
| 10 | 710-1035 | | VIS HEX.TTSEMS3/8-16:2.500HXLW |
| 12 | 710-0726 | CLIQUEZ ICI | VIS 5/16-12:0.750:HXINDWS |
| 13 | 710-0607 | CLIQUEZ ICI | VIS HEX.TT5/16-18:.500HXINDWSh |
| 14 | 712-0158 | | ECROU EX AF-43064 |
| 15 | 712-0241 | CLIQUEZ ICI | ECROU HEX.: 3/8-24:GR5 |
| 16 | 712-0262 | CLIQUEZ ICI | ECROU |
| 17 | 712-3035 | | ECROU HEXAGONAL |
| 19 | 712-3017 | CLIQUEZ ICI | ECROU HEXAGONAL |
| 20 | 714-0111 | CLIQUEZ ICI | GOUPILLE FENDUE 3/32:1.0" |
| 21 | 714-0147 | | GOUPILLE ¡ RESSORT:.125 X 1.75 |
| 22 | 714-0149B | | GOUPILLE FENDUE 1/2" |
| 23 | 712-04063 | CLIQUEZ ICI | ECROU HEX. AVEC FLANC |
| 24 | 732-0413 | CLIQUEZ ICI | RESSORT DE TRACTION |
| 25 | 732-0470A | CLIQUEZ ICI | RESSORT |
| 26 | ZUR ZEIT NICHT LIEFERBAR | | SCHALTKULISSE PA 6 noir |
| 27 | 732-0556 | | RESSORT EX 732-0436 |

NHP Motoculture
Cultivez votre univers

| Repère | Référence | | Désignation |
|---|---|---|---|
| 28 | 732-0568 | CLIQUEZ ICI | RESSORT DE TRACTION |
| 29 | 732-0735A | | RESSORT DE SIEGE |
| 30 | 736-0169 | CLIQUEZ ICI | BAGUE ÜLASTIQUE |
| 31 | 736-0275 | | RONDELLE |
| 32 | 736-0331 | CLIQUEZ ICI | RONDELLE CONIQUE |
| 33 | 736-0355 | CLIQUEZ ICI | RONDELLE |
| 34 | 736-0414 | CLIQUEZ ICI | RONDELLE TÜFLON |
| 35 | 736-0427 | | RONDELLE |
| 36 | 736-3010 | CLIQUEZ ICI | RONDELLE |
| 37 | 738-0509 | | AXE |
| 38 | 738-0900 | CLIQUEZ ICI | AXE |
| 39 | 738-0901 | | AXE |
| 41 | ZUR ZEIT NICHT LIEFERBAR | | DOUILLE DE PALIER À BRIDE |
| 42 | 741-0495 | CLIQUEZ ICI | BAGUE |
| 47 | 754-0370 | CLIQUEZ ICI | COURROIE MOTEUR/VARIATEUR |
| 48 | 754-0444 | CLIQUEZ ICI | COURROIE VARIATEUR/BOITE |
| 49 | 756-0610 | | VARIATEUR |
| 50 | 756-0643A | CLIQUEZ ICI | GALET TENDEUR |
| 55 | 710-0650 | | VIS HEX.:TT:5/16-18:0.875 |
| 56 | 725-1644 | CLIQUEZ ICI | INTERRUPTEUR DE SÜCURITÜ |
| 58 | 741-0404 | CLIQUEZ ICI | ROULEMENT A AIGUILLE VARIATEUR |

NHP Motoculture
Cultivez votre univers

## Limiteur de gaz

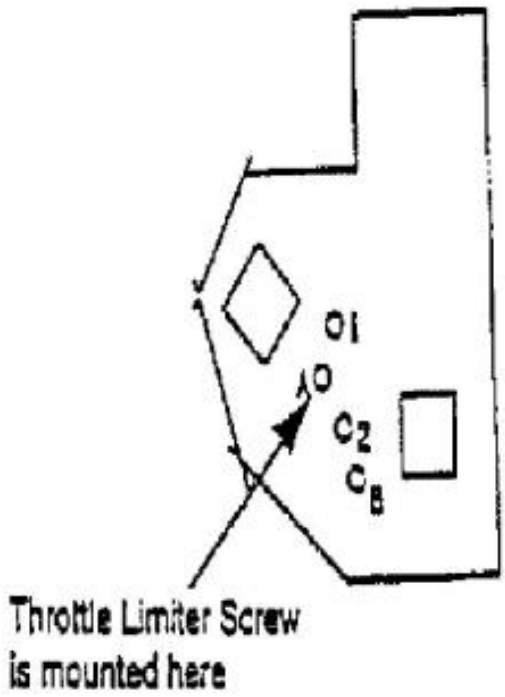


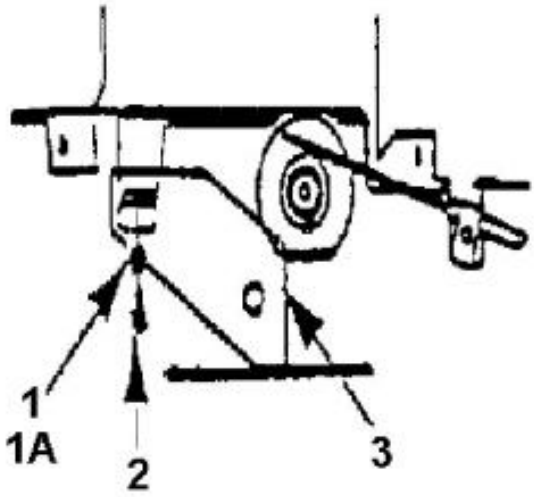


fsg

| Repère | Référence | Désignation |
|---|---|---|
| 1 | 736-0400 | RONDELLE PLATE .194x.62x.063 |
| 2 | 710-0899A | VIS HEXAGONALE |

NHP Motoculture
Cultivez votre univers

## Contrôle de vitesse

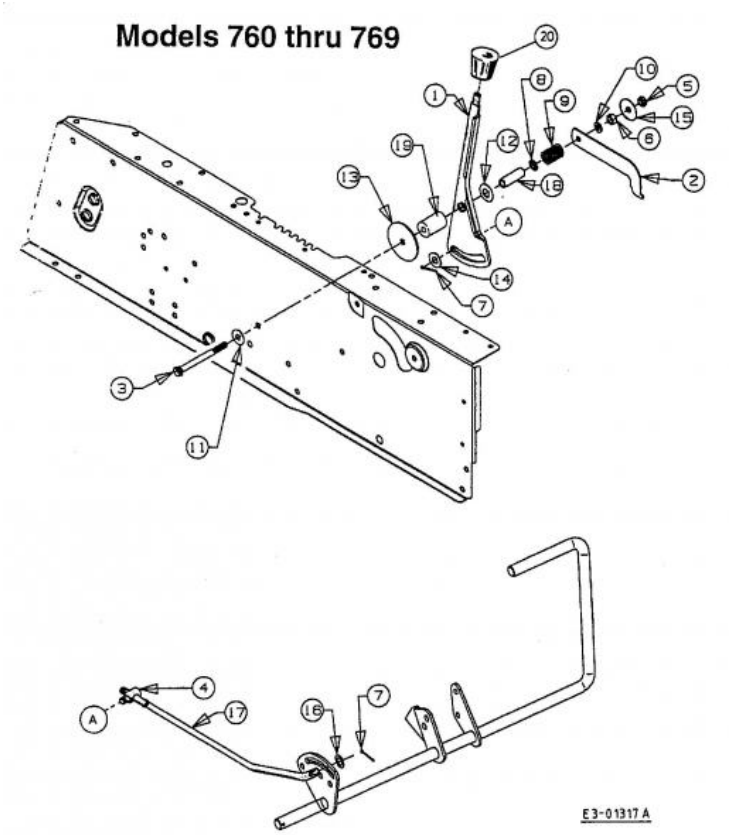


| Repère | Référence | | Désignation |
|---|---|---|---|
| 3 | 710-1266 | | VIS HHCS:5/16-18:3.5:GR5:STD |
| 4 | 711-0198 | | FUSEAU D'ÜCROU |
| 5 | 712-3007 | | ECROU HEX. 5/16-18 GR5 |
| 6 | 712-3010 | CLIQUEZ ICI | ECROU HEX. 5/16-18:GR5 |
| 7 | 714-0111 | CLIQUEZ ICI | GOUPILLE FENDUE 3/32:1.0" |
| 8 | 726-0201 | CLIQUEZ ICI | RONDELLE .3125 ID |
| 10 | 736-0119 | CLIQUEZ ICI | RONDELLE |
| 11 | 736-0159 | CLIQUEZ ICI | RONDELLE .349 X 88X.06" |
| 12 | 736-0253 | | RONDELLE |
| 14 | 736-0300 | CLIQUEZ ICI | RONDELLE |
| 15 | 736-0362 | CLIQUEZ ICI | RONDELLE .320ID X 1.25 ODX .0 |
| 16 | 736-3024 | | RONDELLE |
| 20 | 720-0232 | CLIQUEZ ICI | BOUTON DE LEVIER MANUEL |

NHP Motoculture
Cultivez votre univers

# Getriebe 618-0167B

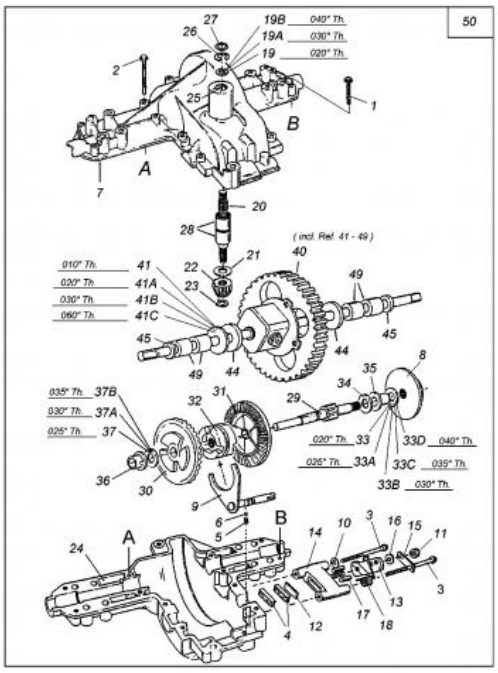


| Repère | Référence | | Désignation |
|---|---|---|---|
| 1 | 710-0809 | CLIQUEZ ICI | VIS HEX. TT:1/4-20:1.250:HXIND |
| 2 | 710-1026 | CLIQUEZ ICI | VIS HEX:TT:1/4-20:1.750 |
| 3 | 710-1206 | CLIQUEZ ICI | VIS HEX. TT:1/4-20:2.375 |
| 4 | 717-0678 | CLIQUEZ ICI | PLAQUETTE DE FREIN |
| 5 | 732-0863 | CLIQUEZ ICI | RESSORT ¡ PRESSION 225X.50" |
| 6 | 741-0862 | CLIQUEZ ICI | BILLE |
| 8 | 761-0202 | CLIQUEZ ICI | DISQUE DE FREIN |
| 9 | 732-05125 | | RESSORT |
| 10 | 736-3008 | | RONDELLE |
| 11 | 712-0273 | | ECROU HEXAGONAL 5/16-24" |
| 12 | 717-0682 | CLIQUEZ ICI | INSERT DE FREIN |
| 13 | 717-0772B | | LEVIER DE FREIN |
| 14 | 761-0198B | | APPUI DE FREIN |
| 15 | 718-0150 | CLIQUEZ ICI | LANG. DE SUPP.: ANTI ROTATION |
| 16 | 736-0371 | | RONDELLE 1.344XA .875" |
| 17 | 741-0343 | | GOUJON DE PRESSION 5/16" |
| 18 | 732-0743 | CLIQUEZ ICI | RESSORT |
| 19 | 736-0349 | CLIQUEZ ICI | RONDELLE 5/8 IDX10 OD X .020 |
| 19 | 736-0349 | CLIQUEZ ICI | RONDELLE 5/8 IDX10 OD X .020 |
| 19B | 736-0337 | CLIQUEZ ICI | RONDELLE 5/8 IDX1.0 ODX.040 |

NHP Motoculture
Cultivez votre univers

| Repère | Référence | | Désignation |
|---|---|---|---|
| 19B | 736-0337 | CLIQUEZ ICI | RONDELLE 5/8 IDX1.0 ODX.040 |
| 19A | 736-0773 | CLIQUEZ ICI | RONDELLE |
| 19A | 736-0773 | CLIQUEZ ICI | RONDELLE |
| 19A | 736-0773 | CLIQUEZ ICI | RONDELLE |
| 20 | 711-1109 | | ARBRE D'ADMISSION |
| 21 | 736-0335 | CLIQUEZ ICI | RONDELLE 1 5/8XA1.25"X.06 |
| 22 | 717-1464 | | PIGNON CONIQUE 14 DENTS |
| 23 | 716-0108 | CLIQUEZ ICI | CIRCLIPS 7/16" |
| 25 | 721-0213 | CLIQUEZ ICI | JOINT SPI .625x.812x.094 |
| 26 | 716-0231 | CLIQUEZ ICI | CIRCLIPS |
| 27 | 732-0614 | CLIQUEZ ICI | CIRCLIPS |
| 28 | 741-0335 | CLIQUEZ ICI | ROULEMENT 1,5/8X1/2" LG |
| 30 | 717-1362 | | PIGNON CONIQUE 42 DENTS PT US |
| 31 | ZUR ZEIT NICHT LIEFERBAR | | ENGRENAGE CONIQUE 42 T., GR.DRILL 17,7 D |
| 32 | 718-0228 | CLIQUEZ ICI | CRABOT |
| 33A | 736-0495 | | RONDELLE |
| 33A | 736-0495 | | RONDELLE |
| 33C | 736-0494 | | RONDELLE |
| 33C | 736-0494 | | RONDELLE |
| 34 | 736-0519 | | RONDELLE |
| 35 | 741-0337 | CLIQUEZ ICI | BAGUE |
| 36 | 741-0336 | CLIQUEZ ICI | BAGUE |
| 41 | ZUR ZEIT NICHT LIEFERBAR | | RONDELLE DE RACCORD:.755X1.505X0.01:HD |
| 41A | ZUR ZEIT NICHT LIEFERBAR | | RONDELLE DE RACCORD:.755X1.505X.022:HD |
| 41B | 736-0351 | | RONDELLE .75x1.50" |
| 41C | 736-0445 | | RONDELLE |
| 44 | 750-0767 | | ENTRETOISE |
| 45 | 721-0338 | CLIQUEZ ICI | JOINT |
| 49 | 741-05060 | | BRG:SLEEVE:.75 x 1.00 x 1.00 |
| 50 | 618-0167B | | TRANSMISSION CPL. |

NIP Motoculture
Cultivez votre univers

# Panier de ramassage d'herbe

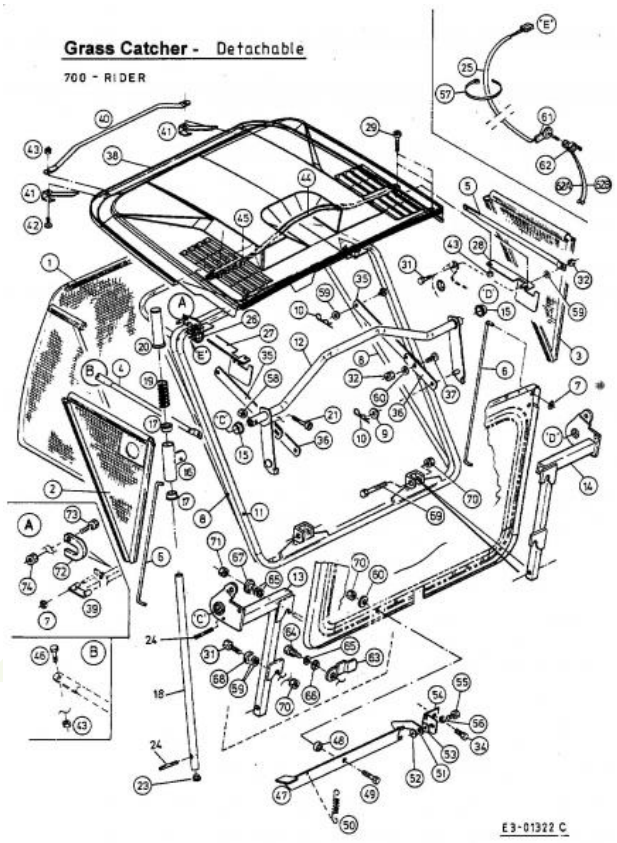


| Repère | Référence | | Désignation |
|---|---|---|---|
| 9 | 736-0734 | | RONDELLE |
| 10 | 714-0101 | | GOUPILLE ¡ RESSORT:.08 x 1,42" |
| 17 | 750-1107 | | DOUILLE A EMBASE |
| 19 | 732-0885 | | RESSORT DE COMPRESSION D2 De25LO63 |
| 20 | 720-0301 | | POIGNEE |
| 23 | 720-0345 | | BOUCHON GPN 320 GL |
| 26 | 725-3166 | | SECURITE |
| 27 | 783-0498637 | | SUPPORT DROIT |
| 29 | 710-1389 | | VIS |
| 31 | 710-1682 | | VIS |
| 32 | 712-0692 | CLIQUEZ ICI | ECROU HEXAGONAL 24.1426.18 |
| 32 | 712-0692 | CLIQUEZ ICI | ECROU HEXAGONAL 24.1426.18 |
| 34 | 710-0817 | | VIS HEXAGONALE |
| 39 | 731-2002 | | LEVIER CONTACT NOIR |
| 41 | 783-0919-Z | | SUPPORT PROTECTION |
| 42 | 710-1726 | | VIS |
| 43 | 712-0691 | CLIQUEZ ICI | ECROU HEXAGONAL |
| 43 | 712-0691 | CLIQUEZ ICI | ECROU HEXAGONAL |
| 46 | 710-1724 | | VIS |
| 48 | 750-1105 | | ENTRETOISE |
| 49 | 710-1683 | | VIS HEX.:M8x30 DIN 933-8.8 |
| 51 | 783-0494 | | CROCHET BAC N 1998 |

NHP Motoculture
Cultivez votre univers

| Repère | Référence | Désignation |
|---|---|---|
| 52 | 712-0627 | ECROU HEXAGONAL ZINGUE |
| 53 | 736-0701 | RONDELLE |
| 53 | 736-0701 | RONDELLE |
| 55 | 710-1681 | VIS ¡ SIX PANS CREUX |
| 56 | 736-0649 | RONDELLE GROWER DIN 127 |
| 57 | 725-0157 | COLLIER DE SERRAGE3/16X0.5X7.4 |
| 59 | 736-0700 | RONDELLE A8.4 DIN 125 |
| 62 | 625-0177A | DOUILLE |
| 62 | 625-0177A | DOUILLE |
| 62 | 625-0177A | DOUILLE |
| 64 | 738-0296 | AXE EPAULE |
| 65 | 736-0140 | RONDELLE .385 ID X .62 OD |
| 66 | 736-0141 | RONDELLE |
| 67 | 738-0347 CLIQUEZ ICI | RONDELLE ¡ EMB. .625IDx.169 |
| 68 | ZUR ZEIT NICHT LIEFERBAR | DOUILLE DE GUIDAGE:Ò.625 x Ò.324 |
| 69 | 710-1684 | VIS A SIX PANS CREUX |
| 71 | 712-3017 CLIQUEZ ICI | ECROU HEXAGONAL |
| 73 | 710-1690 | VIS |

NHP Motoculture
Cultivez votre univers

# Kettenkasten

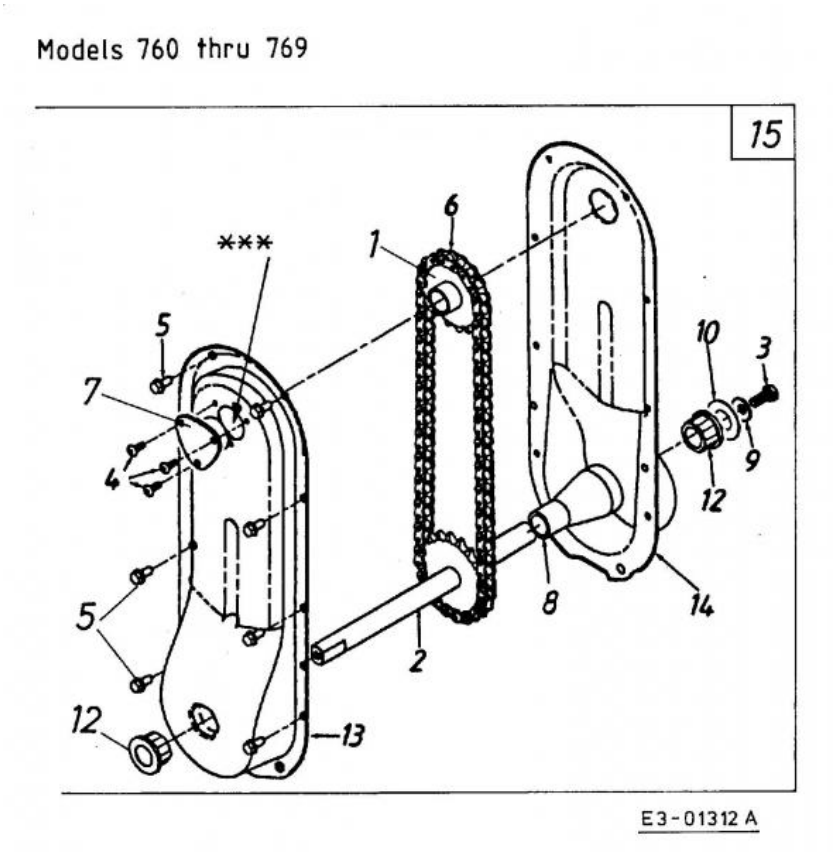


| Repère | Référence | Désignation |
|---|---|---|
| 1 | ZUR ZEIT NICHT LIEFERBAR | KETTENRAD M. NABE 17 ZAEHNE |
| 2 | DIESES PRODUKT WIRD MIR LEIDER NICHT MEHR ANGEBOTEN | Arbre M.KETTENRAD |
| 3 | 710-0627 CLIQUEZ ICI | VIS HEX. 5/16-24:.750 GR5:LOCK |
| 4 | 710-0351 CLIQUEZ ICI | VIS |
| 5 | 710-0599 CLIQUEZ ICI | VIS A SIX PANS CREUX |
| 6 | 713-0412 | CHAINE DE TRANSMISSION |
| 8 | 731-1602 | FOURREAU EX 731-1499 |
| 9 | 736-0242 CLIQUEZ ICI | RONDELLE CONIQUE.340X.872X.060 |
| 10 | 736-0188 | RONDELLE 76 X 1.49 X .06 |
| 12 | ZUR ZEIT NICHT LIEFERBAR | ROULEMENT À BRIDE |

NHP Motoculture
Cultivez votre univers

# Direction, roues avant, essieu avant

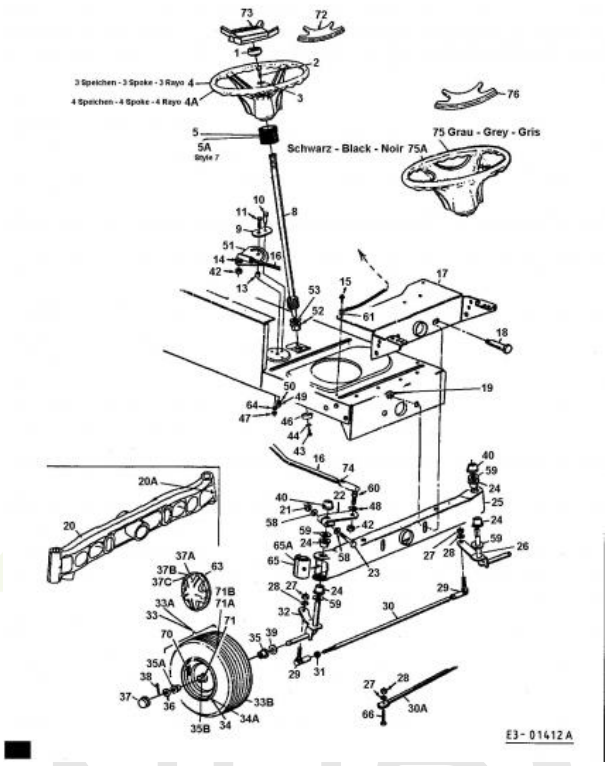


| Repère | Référence | | Désignation |
|---|---|---|---|
| 1 | 731-0220 | | COUVERCLE / VOLANT |
| 2 | 710-0643 | CLIQUEZ ICI | VIS HEX.: 5/16-18:1.00:GR5 |
| 3 | 736-0242 | CLIQUEZ ICI | RONDELLE CONIQUE.340X.872X.060 |
| 4 | 631-0027A | | VOLANT |
| 4A | 631-0027A | | VOLANT |
| 5 | DIESES PRODUKT WIRD MIR LEIDER NICHT MEHR ANGEBOTEN | | SOUFFLET EN CAOUTCHOUC |
| 8 | 738-0919B | CLIQUEZ ICI | COLONNE DE DIRECTION |
| 9 | ZUR ZEIT NICHT LIEFERBAR | | PLAQUE DE RAIDISSEMENT |
| 10 | ZUR ZEIT NICHT LIEFERBAR | | SHLT-SCHR. .435X.350 LG |
| 11 | 710-1039 | CLIQUEZ ICI | VIS |
| 13 | 750-0535 | | ENTRETOISE |
| 14 | 736-0217 | CLIQUEZ ICI | RONDELLE GROWER |
| 15 | 710-0726 | CLIQUEZ ICI | VIS 5/16-12:0.750:HXINDWS |
| 16 | 711-1107 | | AXE |
| 18 | 738-0527 | | BOULON |
| 19 | 712-0431 | CLIQUEZ ICI | ECROU STOP 3/8-16:GRF |
| 20A | 737-3000 | CLIQUEZ ICI | GRAISSEUR |
| 21 | 712-0411 | | ECROU HEXAGONAL |
| 22 | 683-0055637 | CLIQUEZ ICI | BIELLETTE DE DIRECTION |
| 24 | 741-0659 | CLIQUEZ ICI | BAGUE DE TRAVERSE AVANT |

NHP Motoculture
Cultivez votre univers

| Repère | Référence | | Désignation |
|---|---|---|---|
| 25 | 683-0128B637 | CLIQUEZ ICI | ESSIEU AVANT |
| 26 | 683-0127637 | | AXE AVANT GAUCHE NOIR |
| 27 | 712-0241 | CLIQUEZ ICI | ECROU HEX.: 3/8-24:GR5 |
| 28 | 736-0169 | CLIQUEZ ICI | BAGUE ÜLASTIQUE |
| 28 | 736-0169 | CLIQUEZ ICI | BAGUE ÜLASTIQUE |
| 29 | 723-3018 | CLIQUEZ ICI | ROTULE DE DIRECTION 3/8-24 |
| 30A | 747-0861637 | | TIGE |
| 31 | 712-0711 | | ECROU HEXAGONAL |
| 32 | 683-0126637 | | AXE AVANT DROIT NOIR |
| 33 | 634-0105B662 | | ROUE COMPLETE 15X600 GRISE |
| 33B | 734-1731 | CLIQUEZ ICI | PNEU 15X600X6 DICO MULTI-TRAC |
| 35 | ZUR ZEIT NICHT LIEFERBAR | | DOUILLE DE ROULEMENT À BRIDE .632 ID |
| 35A | 741-0706 | | SUPPORT DOUILLE AVEC GRAISSEUR |
| 35B | 741-0569 | CLIQUEZ ICI | ROULEMENT DE ROUE AVANT |
| 36 | 736-0285 | | RONDELLE .635 X 1.589 X .06 |
| 37 | 731-0484A | CLIQUEZ ICI | ENJOLIVEUR DEVANT |
| 37b | 734-1613A | | ENJOLIVEUR 6" gris |
| 38 | 714-0470 | CLIQUEZ ICI | EPINGLE EX AF-43010 |
| 39 | 736-0162 | | RONDELLE .635X.93X.1" |
| 40 | 726-0214 | CLIQUEZ ICI | BOUCHON |
| 42 | 712-0262 | CLIQUEZ ICI | ECROU |
| 43 | 710-1309 | CLIQUEZ ICI | VIS |
| 44 | 736-0119 | CLIQUEZ ICI | RONDELLE |
| 44 | 736-0119 | CLIQUEZ ICI | RONDELLE |
| 45 | 736-0343 | CLIQUEZ ICI | RONDELLE .330 ID X 1.25 X .12 |
| 46 | 748-0389 | CLIQUEZ ICI | BAGUE |
| 47 | 712-0214 | CLIQUEZ ICI | ECROU |
| 49 | 712-0158 | | ECROU EX AF-43064 |
| 52 | 741-0656A | CLIQUEZ ICI | BAGUE |
| 53 | 736-0187 | CLIQUEZ ICI | RONDELLE .64X1.24X.06 |
| 53 | 736-0187 | CLIQUEZ ICI | RONDELLE .64X1.24X.06 |
| 58 | 736-3081 | | RONDELLE 320X.600X.060HT |
| 60 | 723-0448A | CLIQUEZ ICI | ROTULE DE DIRECTION 7/16-20 |
| 61 | 736-0607 | | RONDELLE |
| 63 | 727-0425A | | CLIP ENJOLIVEUR |
| 64 | 736-0356 | | RONDELLE |
| 65 | 731-1291A | CLIQUEZ ICI | CARTER PLASTIQUE |
| 65A | ZUR ZEIT NICHT LIEFERBAR | | CAP AXE SANS GRAISSAGE. |
| 66 | 710-0459A | | VIS HEX.: 3/8-24:1.50:GR5:SPEC |

NHP Motoculture
Cultivez votre univers

| Repère | Référence | | Désignation |
|---|---|---|---|
| 70 | 734-0255 | CLIQUEZ ICI | VALVE:PNEU |
| 71 | 737-0211A | | DOUILLE/GRAISSE |
| 71B | 737-0280 | | GRAISSEUR |
| 74 | 712-0240 | CLIQUEZ ICI | ECROU HEX.: 7/16-20:GR2 |

NHP Motoculture
Cultivez votre univers

# Plateau de coupe N (40"/102cm), Transmatik ab 1998

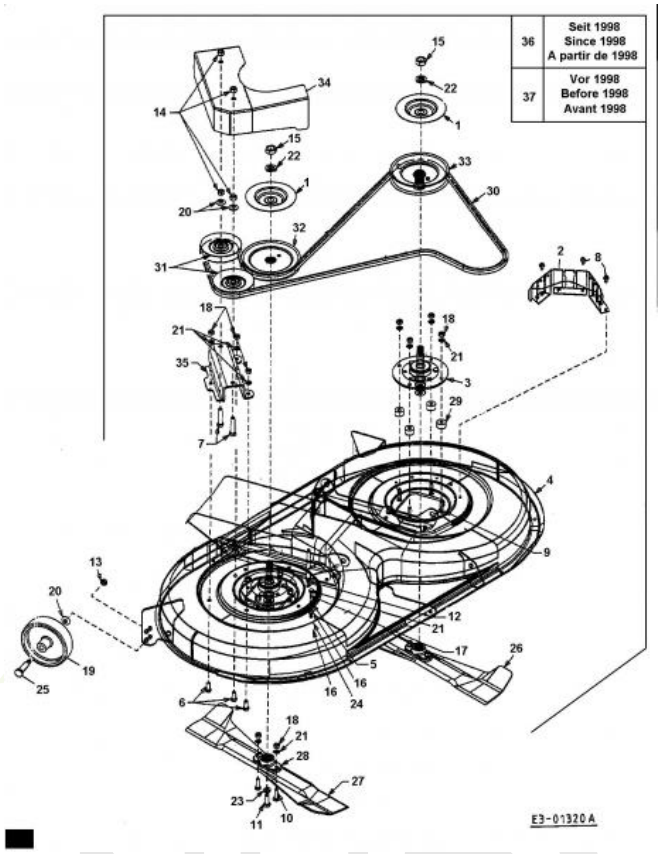


| Repère | Référence | | Désignation |
|---|---|---|---|
| 2 | 17664637 | | PROTEGE COURROIE 42 |
| 3 | 618-0140 | CLIQUEZ ICI | ARBRE DE LAME PLEIN. TERRASSE 40" |
| 5 | 710-0136 | | VIS A SIX PANS CREUX |
| 6 | 710-0157 | | VIS HEX.:5/16-24:.75 GR5 STD |
| 7 | 710-0539 | CLIQUEZ ICI | VIS |
| 8 | 710-0599 | CLIQUEZ ICI | VIS A SIX PANS CREUX |
| 9 | 710-0672 | | VIS HEX. 5/16-24:1.25:GR5:STD |
| 10 | 710-0888 | CLIQUEZ ICI | VIS HEXAGONAL |
| 11 | 710-1039 | CLIQUEZ ICI | VIS |
| 13 | 712-0181 | CLIQUEZ ICI | ECROU |
| 14 | 712-0241 | CLIQUEZ ICI | ECROU HEX.: 3/8-24:GR5 |
| 15 | DIESES PRODUKT WIRD MIR LEIDER NICHT MEHR ANGEBOTEN | | ÉCROU D'ARRÊT SKT:5/8-18:GR.2 |
| 16 | 712-3006 | CLIQUEZ ICI | ECROU HEXAGONAL |
| 17 | 712-3010 | CLIQUEZ ICI | ECROU HEX. 5/16-18:GR5 |
| 18 | 712-3057 | CLIQUEZ ICI | ECROU HEXAGONAL |
| 19 | 734-06265 | CLIQUEZ ICI | ROULETTE DE PLATEAU |
| 20 | 736-0105 | CLIQUEZ ICI | RONDELLE CONIQUE |
| 21 | 736-0119 | CLIQUEZ ICI | RONDELLE |
| 22 | 736-0158 | CLIQUEZ ICI | RONDELLE GROWER |
| 23 | 736-0217 | CLIQUEZ ICI | RONDELLE GROWER |

NHP Motoculture
Cultivez votre univers

| Repère | Référence | | Désignation |
|---|---|---|---|
| 24 | 736-0329 | | RONDELLE GROWER |
| 25 | 738-0373 | CLIQUEZ ICI | VIS A EPAULE .496x1.525:3/8-16 |
| 26 | ZUR ZEIT NICHT LIEFERBAR | | COUTEAU GAUCHE 20,5 LG |
| 27 | 742-0608C | CLIQUEZ ICI | LAME DROITE COUPE 102CM ARR |
| 28 | 748-0300 | CLIQUEZ ICI | SUPPORT DE LAME 3T AUTOPORTEES |
| 29 | 750-0776 | | ENTRETOISE .33ID X .88OD X .51 |
| 30 | 754-0470 | CLIQUEZ ICI | COURROIE DE LAME COUPE 102CM |
| 31 | 756-0487 | CLIQUEZ ICI | GALET TENDEUR |
| 33 | 756-0617 | CLIQUEZ ICI | POULIE 5,5 |

NHP Motoculture
Cultivez votre univers

# Mähwerksaushebung, Châssis arrière, Räder arrière

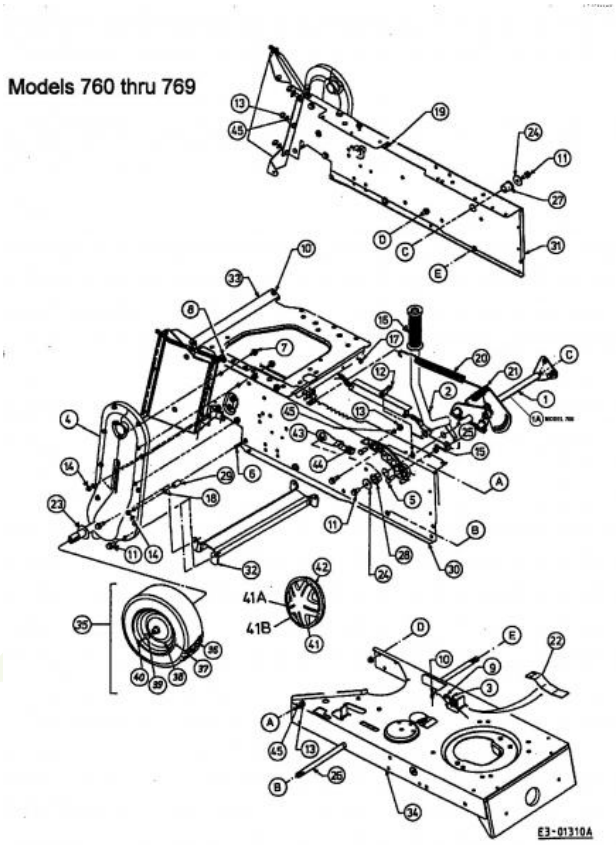


| Repère | Référence | | Désignation |
|---|---|---|---|
| 1 | 17637A | | ARBRE DE RELEVAGE |
| 3 | 17962 | CLIQUEZ ICI | PLAQUE DE SUPP. P. COMMUTATEUR |
| 5 | 710-3008 | | VIS 5/16-18:.75:GR5:STD |
| 6 | 710-0606 | | VIS A SIX PANS CREUX |
| 7 | 710-0607 | CLIQUEZ ICI | VIS HEX.TT5/16-18:.500HXINDWSh |
| 8 | 710-1260A | CLIQUEZ ICI | VIS TT:5/16-18:.750 |
| 9 | 710-0224 | | VIS PARK:#10-16:0.500:HXINDWSH |
| 10 | 710-0599 | CLIQUEZ ICI | VIS A SIX PANS CREUX |
| 11 | 710-0604A | CLIQUEZ ICI | VIS 5/16-18:0.625 |
| 12 | 712-0185 | | ECROU EN TOLE |
| 13 | 712-3010 | CLIQUEZ ICI | ECROU HEX. 5/16-18:GR5 |
| 14 | 712-0271 | CLIQUEZ ICI | ECROU 1/4-20"+ DISQUE DENTE |
| 15 | 714-0470 | CLIQUEZ ICI | EPINGLE EX AF-43010 |
| 16 | 720-0233 | | POIGNEE |
| 17 | 725-0157 | | COLLIER DE SERRAGE3/16X0.5X7.4 |
| 18 | 726-0233 | CLIQUEZ ICI | RONDELLE |
| 19 | 726-0139 | | ECROU |
| 21 | 732-0637 | | RESSORT PEDALIER |
| 22 | 732-0750A | | LAMELLE: SÜCURITÜ DE BAC |
| 23 | 736-0188 | | RONDELLE 76 X 1.49 X .06 |
| 24 | 736-0231 | CLIQUEZ ICI | RONDELLE 344IDX1.125 OD .12 |

NHP Motoculture
Cultivez votre univers

| Repère | Référence | | Désignation |
|---|---|---|---|
| 25 | 736-0160 | | RONDELLE 536 IDX.930ODX.050 |
| 27 | ZUR ZEIT NICHT LIEFERBAR | | DOUILLE DE ROULEMENT À BRIDE .632 ID |
| 28 | 748-0176 | | PALIER DE BRIDE |
| 36 | 734-1729 | | PNEU 18 X 9,50 - 8 |
| 38 | 734-0255 | CLIQUEZ ICI | VALVE:PNEU |
| 39 | 736-0242 | CLIQUEZ ICI | RONDELLE CONIQUE.340X.872X.060 |
| 40 | 710-0627 | CLIQUEZ ICI | VIS HEX. 5/16-24:.750 GR5:LOCK |
| 41 | 734-1615A | | ENJOLIVEUR 8" GRIS |
| 41A | 734-1788A | | ENJOLIVEUR 8" JAUNE VIF |
| 42 | 727-0425A | | CLIP ENJOLIVEUR |
| 45 | 736-0119 | CLIQUEZ ICI | RONDELLE |

NHP Motoculture
Cultivez votre univers

# Relevage du plateau de coupe, galet tendeur

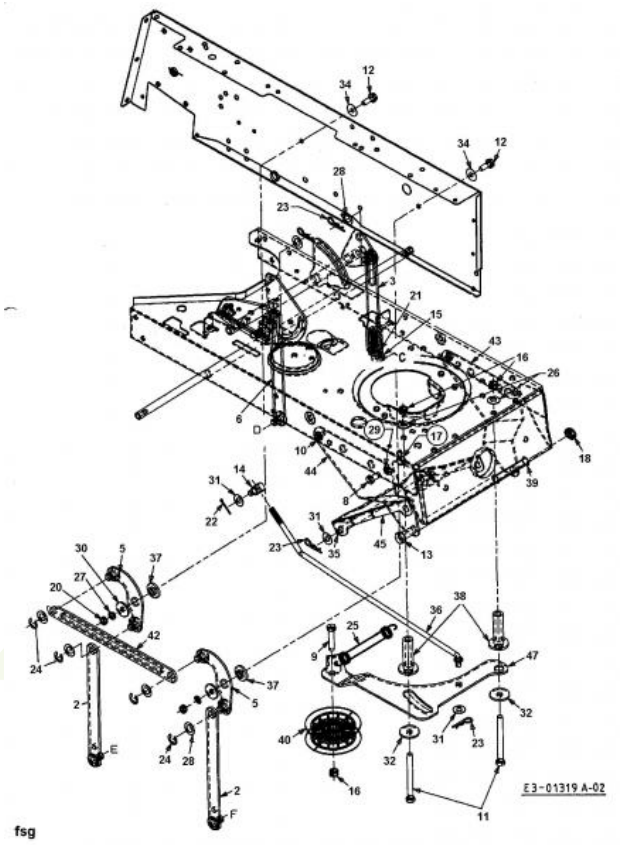


| Repère | Référence | | Désignation |
|---|---|---|---|
| 2 | 14804A637 | | ECLISSE DE SUSPENSION |
| 8 | 710-0180 | | VIS |
| 9 | 710-0539 | CLIQUEZ ICI | VIS |
| 10 | 710-1260A | CLIQUEZ ICI | VIS TT:5/16-18:.750 |
| 11 | 710-0902 | | VIS HHCS:3/8-24:3.75GR5:STD |
| 12 | 710-1238A | | VIS HHWSH:5/16-18:.875:GR5 |
| 14 | 711-0198 | | FUSEAU D'ÜCROU |
| 15 | 711-0841 | | TIGE 500-20 |
| 16 | 712-0214 | CLIQUEZ ICI | ECROU |
| 17 | 712-0241 | CLIQUEZ ICI | ECROU HEX.: 3/8-24:GR5 |
| 18 | 712-0346 | CLIQUEZ ICI | ECROU HEX. 1/2-20:GR5:NYLON |
| 19 | 712-0689 | | ECROU HEXAGONAL |
| 20 | 712-3010 | CLIQUEZ ICI | ECROU HEX. 5/16-18:GR5 |
| 21 | 712-3066 | | ECROU HEXAGONAL 1/2-20 GR5 |
| 22 | 714-0111 | CLIQUEZ ICI | GOUPILLE FENDUE 3/32:1.0" |
| 23 | 714-0145 | CLIQUEZ ICI | GOUPILLE |
| 24 | 716-0104 | | CIRCLIPS:.500 DIA ARBRE |
| 25 | ZUR ZEIT NICHT LIEFERBAR | | RESSORT DE TRAIN |
| 26 | 736-0105 | CLIQUEZ ICI | RONDELLE CONIQUE |
| 27 | 736-0119 | CLIQUEZ ICI | RONDELLE |
| 28 | 736-0160 | | RONDELLE 536 IDX.930ODX.050 |

NHP Motoculture
Cultivez votre univers

| Repère | Référence | | Désignation |
|---|---|---|---|
| 29 | 736-0169 | CLIQUEZ ICI | BAGUE ÜLASTIQUE |
| 30 | 736-0231 | CLIQUEZ ICI | RONDELLE 344IDX1.125 OD .12 |
| 31 | 736-0267 | CLIQUEZ ICI | RONDELLE PL.:.385 x.87 x.06:HT |
| 32 | 736-0320 | | RONDELLE PLATE .38x1.38x.125 |
| 34 | 736-0425 | | RESSORT à DISQ.:.325x.930x.045 |
| 35 | 738-0669 | CLIQUEZ ICI | AXE |
| 37 | ZUR ZEIT NICHT LIEFERBAR | | DOUILLE DE GUIDAGE:Ò.625 x Ò.324 |
| 40 | 756-0643A | CLIQUEZ ICI | GALET TENDEUR |
| 47 | 783-0638-Z | | PIVOT BRACKET |

NHP Motoculture
Cultivez votre univers

# Levage du plateau de coupe

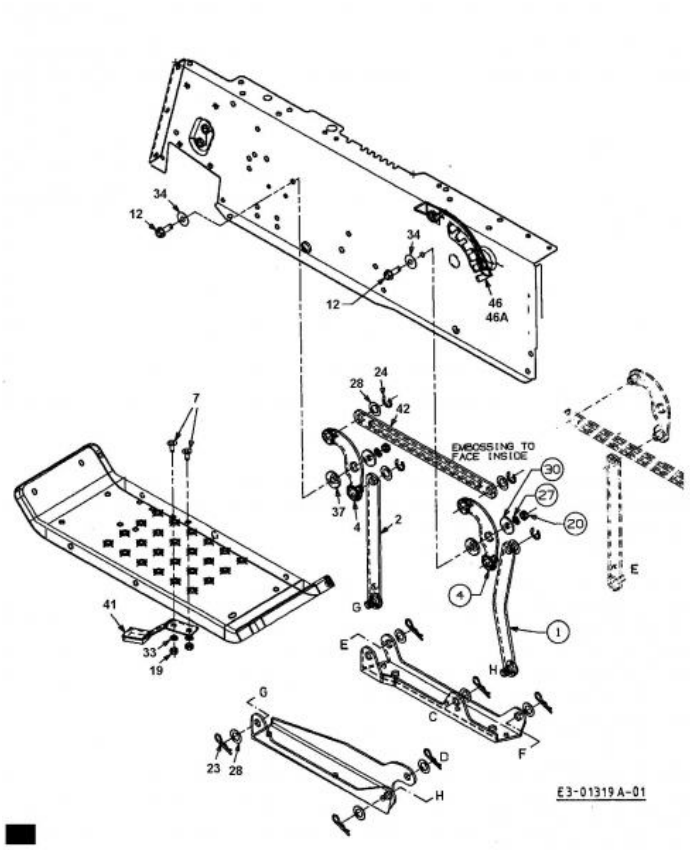


| Repère | Référence | | Désignation |
|---|---|---|---|
| 2 | 14804A637 | | ECLISSE DE SUSPENSION |
| 7 | 710-1687 | | VIS A TETE PLATE |
| 12 | 710-1238A | | VIS HHWSH:5/16-18:.875:GR5 |
| 19 | 712-0689 | | ECROU HEXAGONAL |
| 20 | 712-3010 | CLIQUEZ ICI | ECROU HEX. 5/16-18:GR5 |
| 23 | 714-0145 | CLIQUEZ ICI | GOUPILLE |
| 24 | 716-0104 | | CIRCLIPS:.500 DIA ARBRE |
| 27 | 736-0119 | CLIQUEZ ICI | RONDELLE |
| 28 | 736-0160 | | RONDELLE 536 IDX.930ODX.050 |
| 30 | 736-0231 | CLIQUEZ ICI | RONDELLE 344IDX1.125 OD .12 |
| 33 | 736-0648 | | RONDELLE GROWER |
| 34 | 736-0425 | | RESSORT à DISQ.:.325x.930x.045 |
| 37 | ZUR ZEIT NICHT LIEFERBAR | | DOUILLE DE GUIDAGE:Ò.625 x Ò.324 |
| 41 | DIESES PRODUKT WIRD MIR LEIDER NICHT MEHR ANGEBOTEN | | MESSERBREMSE |

NHP Motoculture
Cultivez votre univers

# Axe de couteau 618-0140

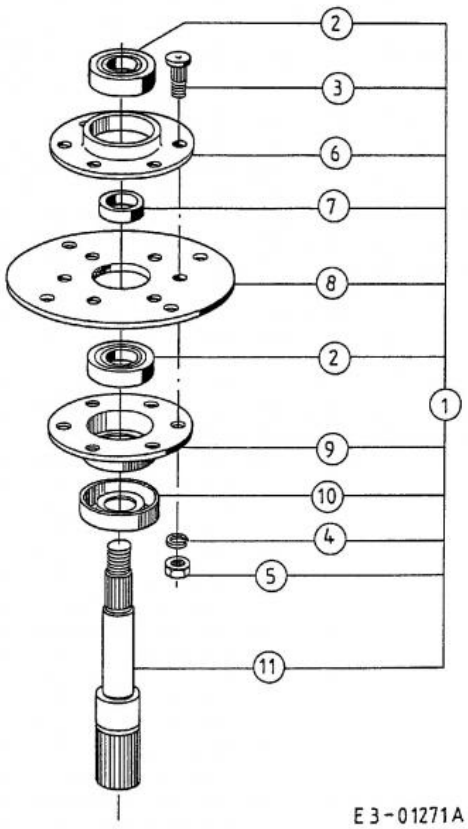


| Repère | Référence | | Désignation |
|---|---|---|---|
| 1 | 618-0140 | CLIQUEZ ICI | ARBRE DE LAME PLEIN. TERRASSE 40" |
| 2 | 741-0919B | CLIQUEZ ICI | ROULEMENT DE PALIER DE LAME |
| 3 | 710-1013 | CLIQUEZ ICI | VIS |
| 4 | 736-0119 | CLIQUEZ ICI | RONDELLE |
| 5 | 712-3057 | CLIQUEZ ICI | ECROU HEXAGONAL |
| 7 | 750-0456 | CLIQUEZ ICI | ENTRETOISE |
| 8 | 16603A | | CROCHET |
| 10 | 13703 | | RONDELLE |

NHP Motoculture
Cultivez votre univers

# Motorhaube 0-Style

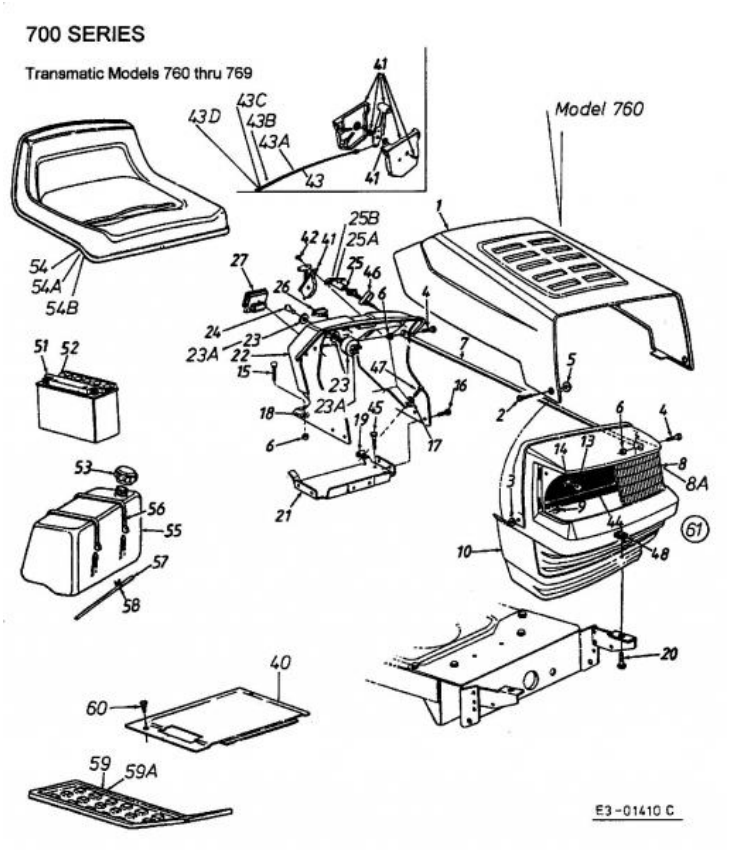


| Repère | Référence | | Désignation |
|---|---|---|---|
| 2 | 738-0952A | | VIS .375x.125:1/4-20 |
| 3 | 712-3027 | CLIQUEZ ICI | ECROU HEXAGONAL 1/4-20:GRF |
| 3 | 712-3027 | CLIQUEZ ICI | ECROU HEXAGONAL 1/4-20:GRF |
| 4 | 710-0751 | CLIQUEZ ICI | VIS HEX.: 1/4-20:.620:GR5:STD |
| 5 | 736-0342 | CLIQUEZ ICI | RONDELLE PLATE .283 x.75 x.030 |
| 6 | 712-0271 | CLIQUEZ ICI | ECROU 1/4-20"+ DISQUE DENTE |
| 8 | 731-1099A | | OPTIQUE DE PHARE |
| 8A | 731-1099A | | OPTIQUE DE PHARE |
| 10 | ZUR ZEIT NICHT LIEFERBAR | | GRILLE AVANT |
| 13 | 725-0963 | | AMPOULE ELECTRIQUE |
| 14 | 725-1649A | CLIQUEZ ICI | SOC:LAMP:NYLON 1/4 TURN |
| 15 | 710-0703 | CLIQUEZ ICI | VIS |
| 16 | 710-0599 | CLIQUEZ ICI | VIS A SIX PANS CREUX |
| 17 | 736-0173 | | RONDELLE 281DX 74ODX.063 |
| 18 | 726-0233 | CLIQUEZ ICI | RONDELLE |
| 19 | 712-0185 | | ECROU EN TOLE |
| 20 | 710-3008 | | VIS 5/16-18:.75:GR5:STD |
| 23 | 725-0267B | CLIQUEZ ICI | CONTACTEUR A CLE 5 POLES |
| 23A | 725-1396A | | CONTACTEUR A CLE 6 FICHES |
| 24 | 925-0201 | CLIQUEZ ICI | CLE DE CONTACT |
| 25 | 746-0616A | CLIQUEZ ICI | CABLE STARTER 58.4CM |

NHP Motoculture
Cultivez votre univers

| Repère | Référence | | Désignation |
|---|---|---|---|
| 25A | ZUR ZEIT NICHT LIEFERBAR | | CÂBLE BOWDEN POUR DÉMARREUR CL. 29"LG |
| 25B | 746-0614A | CLIQUEZ ICI | CABLE STARTER 96.5CM |
| 26 | 725-0634 | CLIQUEZ ICI | COMMUTATEUR |
| 27 | DIESES PRODUKT WIRD MIR LEIDER NICHT MEHR ANGEBOTEN | | AMPÈREMÈTRE CARRÉ |
| 41 | 931-0823A | CLIQUEZ ICI | MANETTE DE GAZ AUTOPORTÜES |
| 42 | 710-0779A | | VIS |
| 43 | DIESES PRODUKT WIRD MIR LEIDER NICHT MEHR ANGEBOTEN | | CÂBLE D'ACCÉLÉRATEUR B&S;/TEC L=46,5 CM 18,5" |
| 43A | DIESES PRODUKT WIRD MIR LEIDER NICHT MEHR ANGEBOTEN | | CÂBLE BOWDEN L=55,5 CM 22" |
| 43B | ZUR ZEIT NICHT LIEFERBAR | | CÂBLE BOWDEN |
| 43C | 746-1016 | CLIQUEZ ICI | CABLE ACCELERATEUR |
| 43D | 746-0634 | CLIQUEZ ICI | CABLE GAZ 35.0" |
| 45 | 710-0603 | | VIS HEX.:5/16-12:0.500 HXINDWS |
| 46 | 17782 | | RENFORT : CÂBLE DE STARTER |
| 47 | 710-0642 | CLIQUEZ ICI | VIS1/4-20:0.750 |
| 48 | 726-0211 | | ECROU EN TOLE 5/16-18 |
| 53 | 751-0603B | CLIQUEZ ICI | BOUCHON ESSENCE |
| 54 | 757-04107 | | SIEGE NOIR MOYEN |
| 54B | 757-04107 | | SIEGE NOIR MOYEN |
| 55 | 751-0555D | | RESERVOIR D'ESSENCE: 1,36 |
| 56 | 726-0230 | CLIQUEZ ICI | COLLIER |
| 57 | 751-10349-54 | CLIQUEZ ICI | TUYAU ESSENCE 54" |
| 58 | 726-0205 | CLIQUEZ ICI | COLLIER DE SERRAGE DE BOYAU |
| 60 | 710-0351 | CLIQUEZ ICI | VIS |

NHP Motoculture
Cultivez votre univers

# Capot 4-Style du 27/09/2007

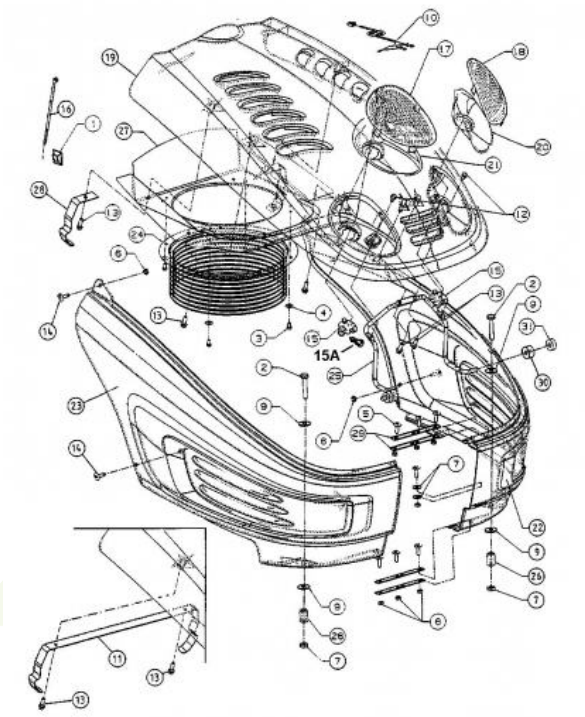


| Repère | Référence | | Désignation |
|---|---|---|---|
| 1 | 726-0359 | | PLAQUE ISOLANT |
| 2 | 710-1703 | | VIS ¡ SIX PANS CREUX |
| 4 | 736-0661 | | RONDELLE |
| 5 | 710-1389 | | VIS |
| 6 | 712-0633 | | ECROU |
| 8 | 736-0685 | | RONDELLE |
| 9 | 736-0701 | | RONDELLE |
| 12 | 710-0599 | CLIQUEZ ICI | VIS A SIX PANS CREUX |
| 13 | 710-1704 | | VIS 6 TORX M6X20 WN 1452 |
| 15 | 725-1649A | CLIQUEZ ICI | SOC:LAMP:NYLON 1/4 TURN |
| 15A | 725-0963 | | AMPOULE ELECTRIQUE |
| 17 | 731-1978 | | OPTIQUE DROITE STYLE 4 |
| 18 | 731-1979 | | OPTIQUE GAUCHE STYLE 4 |
| 20 | 731-1995 | | REFLECTEUR GAUCHE STYLE 4 |
| 21 | 731-1996 | | REFLECTEUR DROITE STYLE 4 |
| 22 | 731-2123D | | AILE GAUCHE Y-M |
| 23 | 731-2124D | | AILE DROITE Y-M |
| 25 | 747-1132A | | TRINGLE SUPPORT CAPOT |
| 26 | 750-0755 | | ENTRETOISE 330IDX.625ODX.915 |
| 29 | 783-1000A-Z | | PLAQUE DE FIXATION |
| 31 | 735-0126 | | RONDELLE CAOUTCHOUC |

NHP Motoculture
Cultivez votre univers

## Poulie de courroie moteur

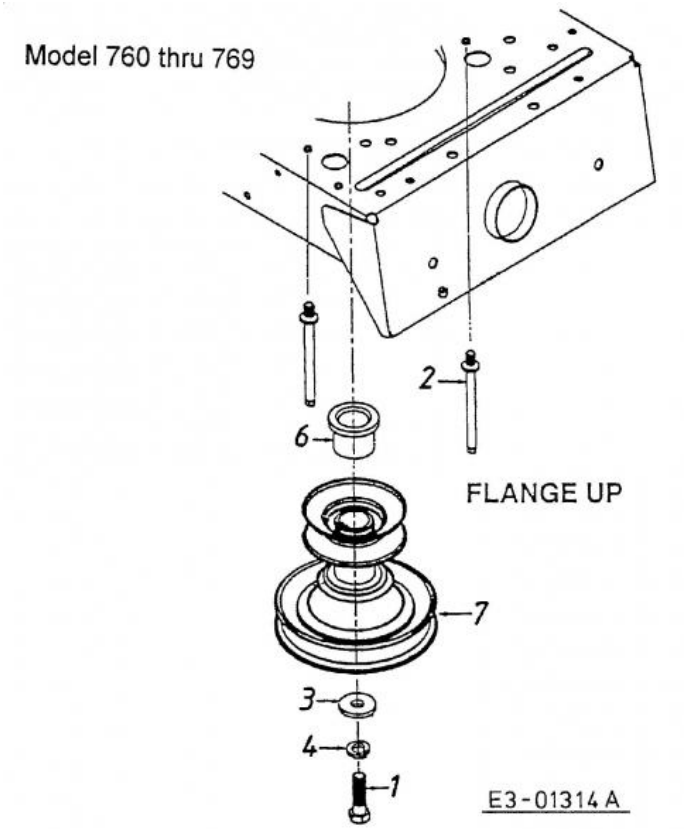


| Repère | Référence | | Désignation |
|---|---|---|---|
| 1 | 710-3029 | CLIQUEZ ICI | VIS |
| 2 | 711-1239 | CLIQUEZ ICI | GUIDE COURROIE |
| 3 | 736-0322 | CLIQUEZ ICI | RONDELLE .450 X 1.250 X .164 |
| 4 | 736-0171 | CLIQUEZ ICI | RONDELLE GROWER |
| 6 | 750-0956 | CLIQUEZ ICI | ENTRETOISE |
| 7 | 756-0982B | CLIQUEZ ICI | POULIE DOUBLE MOTEUR |

NHP Motoculture
Cultivez votre univers

## Accessoires moteur

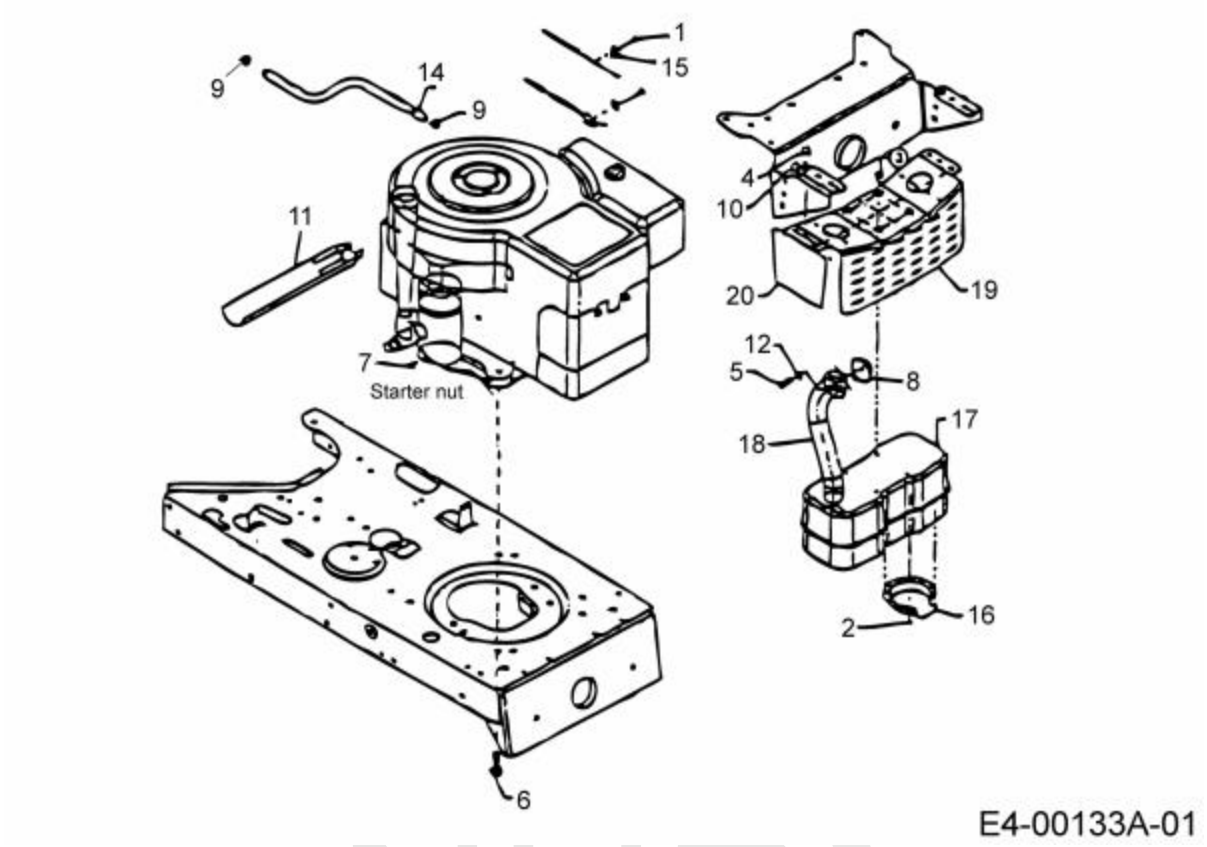


| Repère | Référence | | Désignation |
|---|---|---|---|
| 1 | 710-1237 | | VIS HEX.:T:#10-32:0.625: |
| 2 | 710-0148 | | VIS |
| 3 | 710-0599 | CLIQUEZ ICI | VIS A SIX PANS CREUX |
| 4 | 710-0604A | CLIQUEZ ICI | VIS 5/16-18:0.625 |
| 5 | 710-1314A | CLIQUEZ ICI | VIS HEX. INT. 5/16-18:.75:GR8 |
| 6 | 710-1315 | CLIQUEZ ICI | VIS HEX.TT:3/8-16:1.25:HXIN:S |
| 7 | 712-0271 | CLIQUEZ ICI | ECROU 1/4-20"+ DISQUE DENTE |
| 8 | BS-692236 | CLIQUEZ ICI | JOINT D'ECHAPPEMENT |
| 9 | 726-0205 | CLIQUEZ ICI | COLLIER DE SERRAGE DE BOYAU |
| 10 | 726-0272 | | COLLIER |
| 11 | 731-1682A | CLIQUEZ ICI | DRAINAGE HUILE |
| 12 | 736-0119 | CLIQUEZ ICI | RONDELLE |
| 14 | 751-10349-54 | CLIQUEZ ICI | TUYAU ESSENCE 54" |
| 15 | ZUR ZEIT NICHT LIEFERBAR | | PINCE DE MONTAGE :CÂBLE D'ACCÉLÉRATEUR B&S; |
| 16 | 751-0564B | | DEFLECTEUR ECHAPPEMENT |
| 17 | 751-0617C | | SILENCIEUX MONO CYLINDRE |
| 18 | 751-0619B | CLIQUEZ ICI | PIPE D ECHAPPEMENT |

NHP Motoculture
Cultivez votre univers

## Pédales

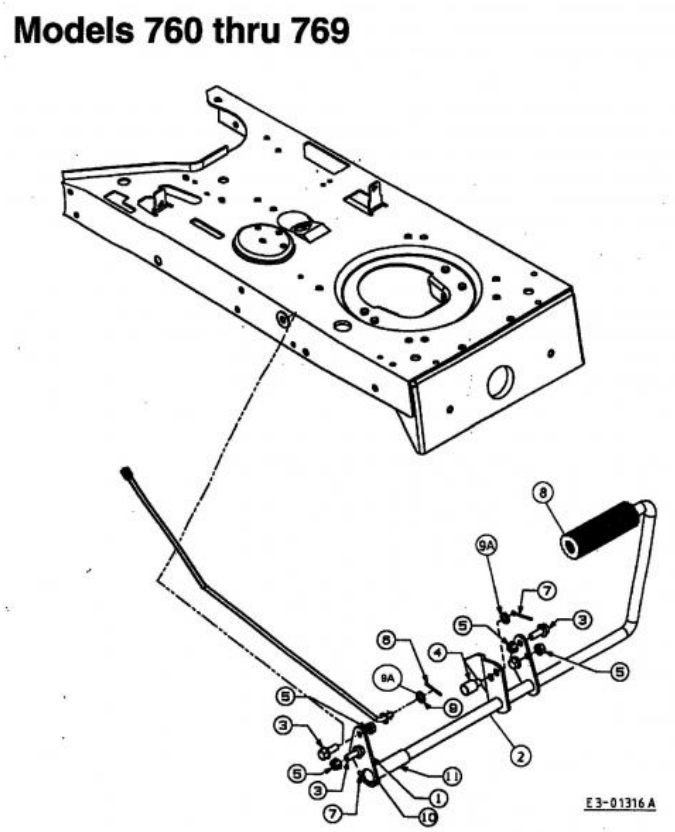


| Repère | Référence | | Désignation |
|---|---|---|---|
| 3 | 710-1238A | | VIS HHWSH:5/16-18:.875:GR5 |
| 4 | 711-0198 | | FUSEAU D'ÜCROU |
| 5 | 712-04063 | CLIQUEZ ICI | ECROU HEX. AVEC FLANC |
| 6 | 714-0111 | CLIQUEZ ICI | GOUPILLE FENDUE 3/32:1.0" |
| 7 | 714-0470 | CLIQUEZ ICI | EPINGLE EX AF-43010 |
| 8 | 735-0239A | CLIQUEZ ICI | PAD:FOOT:4.0 LONG |
| 9 | 736-0140 | | RONDELLE .385 ID X .62 OD |
| 9a | 736-3024 | | RONDELLE |
| 10 | 736-0256 | | RONDELLE .635ID X 930 OD X.03 |
| 11 | 750-0802 | | ENTRETOISE / .640IDX.760DX2.63 |

NHP Motoculture
Cultivez votre univers

## Schaltplan pour O.H.V.

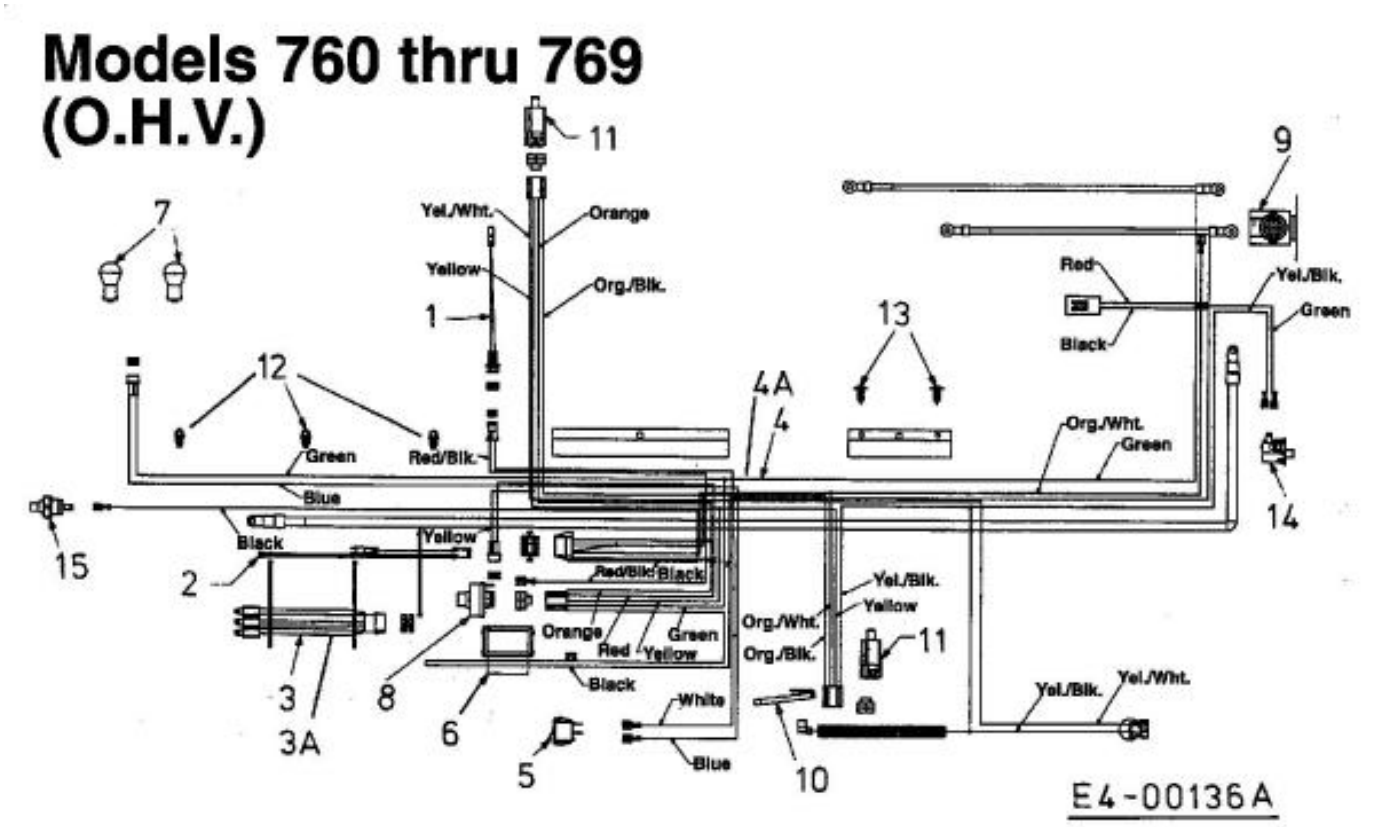


| Repère | Référence | | Désignation |
|---|---|---|---|
| 5 | 725-0634 | CLIQUEZ ICI | COMMUTATEUR |
| 6 | DIESES PRODUKT WIRD MIR LEIDER NICHT MEHR ANGEBOTEN | | AMPÈREMÈTRE CARRÉ |
| 7 | 725-0963 | | AMPOULE ELECTRIQUE |
| 8 | 725-1396A | | CONTACTEUR A CLE 6 FICHES |
| 9 | 725-1426A | CLIQUEZ ICI | RELAIS DE DEMARRAGE |
| 10 | 725-1643 | | CONTACTEUR SECURITE |
| 11 | 725-1657A | CLIQUEZ ICI | SECURITE D'EMBRAYAGE |
| 13 | 726-3046 | CLIQUEZ ICI | CLIP DE FIXATION:.250 DIA |
| 14 | 725-3166 | | SECURITE |

NHP Motoculture
Cultivez votre univers

## Support de siège non réglable

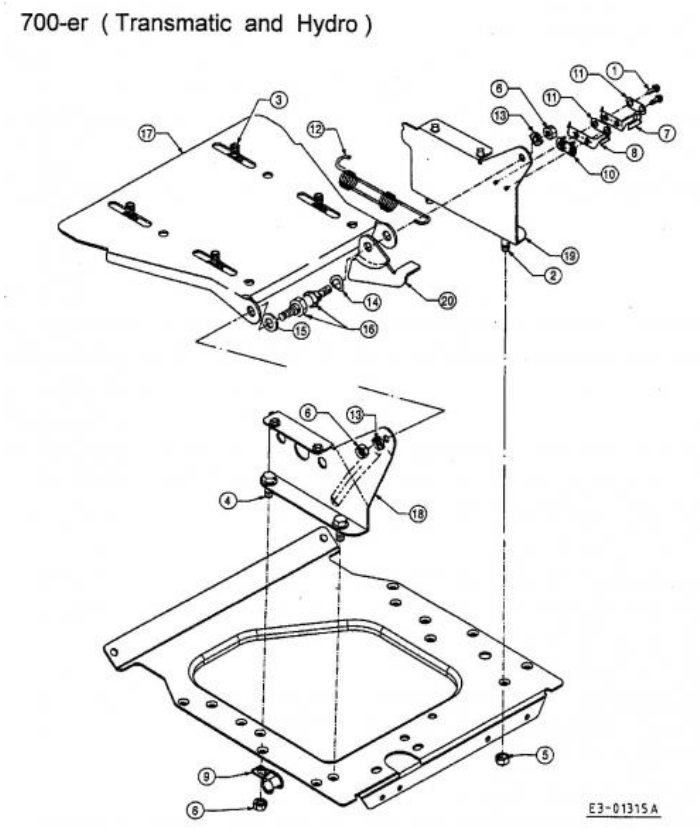


| Repère | Référence | | Désignation |
|---|---|---|---|
| 1 | 710-0227 | | VIS |
| 2 | 710-0817 | | VIS HEXAGONALE |
| 3 | 710-0773 | | VIS HEXAGONALE |
| 4 | 710-1260A | CLIQUEZ ICI | VIS TT:5/16-18:.750 |
| 5 | 712-0158 | | ECROU EX AF-43064 |
| 6 | 712-3010 | CLIQUEZ ICI | ECROU HEX. 5/16-18:GR5 |
| 7 | 725-1303 | | RESSORT DE SURETE SI£GE |
| 8 | 725-1439 | | RESSORT SURETE DE SIEGE |
| 9 | 726-0354 | | SUPPORT FUSEAU |
| 10 | 726-0278 | | PLAQUE D'ISOLATION |
| 11 | 726-0279 | | PLAQUE D'ISOLATION |
| 12 | 732-0581B | | RESSORT DE TRACTION |
| 13 | 736-0119 | CLIQUEZ ICI | RONDELLE |
| 14 | 736-0141 | | RONDELLE |
| 16 | 738-0296 | | AXE EPAULE |
| 20 | 783-0209D | | SUPP. SI£GE |

NHP Motoculture
Cultivez votre univers

# Support de siège

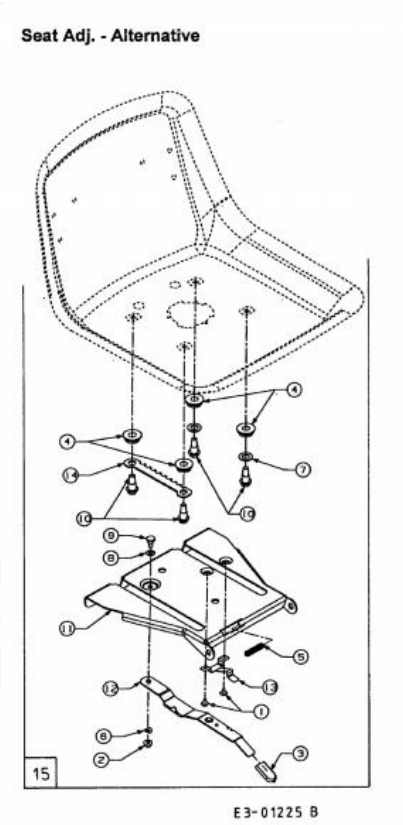


| Repère | Référence | | Désignation |
|---|---|---|---|
| 1 | 710-1268 | | VIS HEX.:B#10-16:0.375 |
| 2 | 712-3027 | CLIQUEZ ICI | ECROU HEXAGONAL 1/4-20:GRF |
| 3 | 720-0309A | | POIGNÜE PLASTIQUE |
| 5 | 732-0499 | CLIQUEZ ICI | RESSORT |
| 6 | 736-0175 | | RONDELLE GROWER:.265x.562x.025 |
| 7 | 736-0192 | | RONDELLE .531 X 93 X .090 |
| 8 | 736-0204 | | RONDELLE .344 X 62 X.03 |
| 9 | 738-0137A | | VIS A EPAULE .340 X .285:1/4-2 |
| 10 | 738-1007 | | VIS 50X.50/8-16 |
| 13 | 783-0611 | | ARRET AJUSTAGE DE SIEGE |
| 14 | 783-0753 | | CREMAILLERE REGLAGE SIEGE |

NHP Motoculture
Cultivez votre univers

# Assise, marchepied

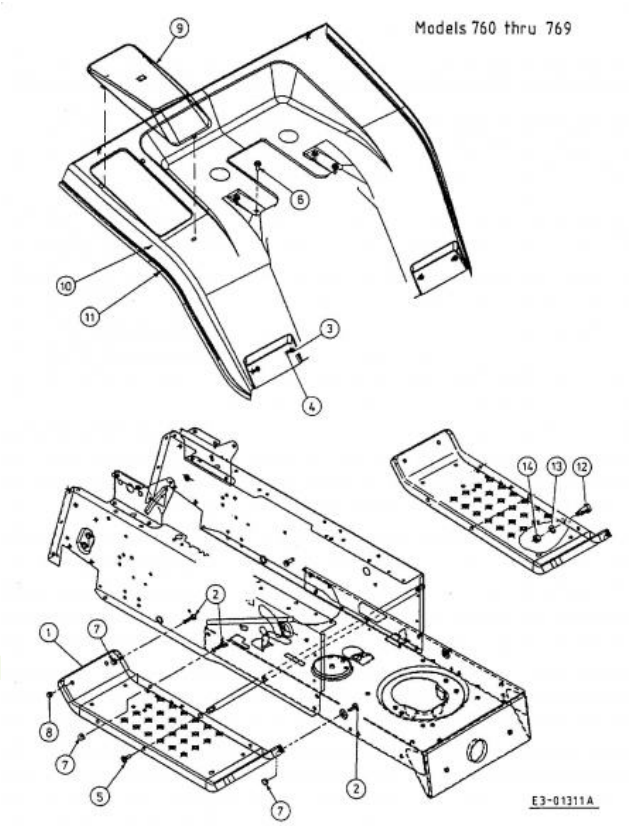


| Repère | Référence | | Désignation |
|---|---|---|---|
| 2 | 710-3008 | | VIS 5/16-18:.75:GR5:STD |
| 3 | 710-0751 | CLIQUEZ ICI | VIS HEX.: 1/4-20:.620:GR5:STD |
| 4 | 736-0270 | CLIQUEZ ICI | RONDELLE GROWER |
| 5 | 710-0323 | | VIS |
| 6 | 710-0726 | CLIQUEZ ICI | VIS 5/16-12:0.750:HXINDWS |
| 7 | 712-04063 | CLIQUEZ ICI | ECROU HEX. AVEC FLANC |
| 8 | 712-3006 | CLIQUEZ ICI | ECROU HEXAGONAL |
| 9 | ZUR ZEIT NICHT LIEFERBAR | | COUVERCLE DE BATTERIE |
| 11 | 731-0511-37 | | TRIM STRIP |
| 12 | 738-0145 | | AXE |
| 13 | 736-0169 | CLIQUEZ ICI | BAGUE ÜLASTIQUE |
| 14 | 712-3017 | CLIQUEZ ICI | ECROU HEXAGONAL |

NHP Motoculture
Cultivez votre univers